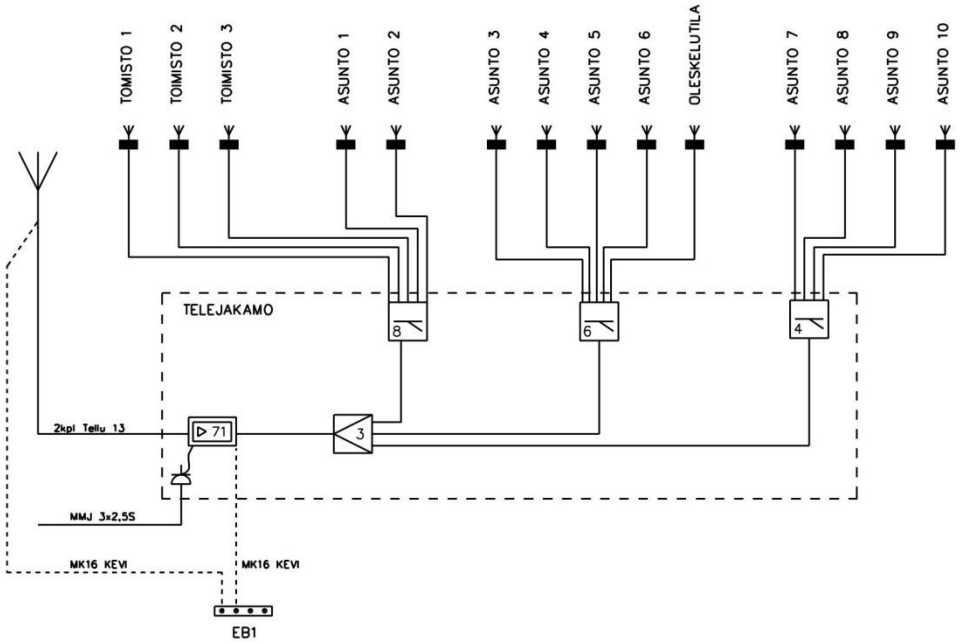

UHF – Antenni UNIX 52
ULA –Antenni FM3

Ohjelmoitava päävahvistin MIKRO MATV

Jaotin, 3 jako, BSE–04 7 dB

Haaroitin, 4 haaraa, BTTE 4 –12dB

Haaroitin, 6 haaraa, BTTE 6–14dB

Haaroitin, 8 haaraa BTTE 8–15dB

Antennirasia, päättyvä, 1dB

Teleurakoitsija tarkistaa maston paikan mittaamalla, kun rakennus on harjakorkeudessa ja ennen kuin rakennusten välisiä kaapeleita on alettu asentaa.

Rakennusurakoitsija asentaa jalkaputken, kun rakennus on harjassa. Teleurakoitsija toimittaa jalkaputken ja asennustarvikkeet työmaalle heti, kun maston paikka on varmistettu.

Vastaanottotarkastuksessa todetaan teleurakoitsijan toimittamien dokumenttien ja katselmuksen perusteella, että toimitus on hankintasopimuksen ja Viestintäviraston määräysten mukainen.

Komponenttien ja kaapeleiden valinnat viitteellisiä.

Käytetään saman asennussarjan peitelevyjä kuin muissakin rasioissa.

Laitevalinnat viitteellisiä

MTO–SÄHKÖ OY Katrinkatu 6 95450 Tornio www.mto–sahko.fi	Asuntola Arpelantie 166 95590 TORNIO	ANTENNIJÄRJESTELMÄKAAVIO	Suunn. MKa /14.4.2012 Piirt. Tark.	Kokonaisuus	Sähköpositio	Työnumero	
				Lehti 1/1	Piirustusnumero SÄH 501		

D muutos
E muutos
F muutos
A muutos
B muutos
C muutos

24.4.2012

501antennikaavio_asuntola

LIITE 12