HISTORIALLISET TEATTERIPUVUT

1860-luvun korsetti

LAHDEN AMMATTIKORKEAKOULU
Tekniikan laitos
Tekstiili- ja vaatetustekniikka
Opinnäytetyö
Kevät 2008
Anu Etu-Sihvola

Lahden ammattikorkeakoulu
Tekstiili- ja vaatetustekniikka

Anu Etu-Sihvola

Historialliset teatteripuvut
1860-luvun korsetti

Tekstiili- ja vaatetustekniikan opinnäytetyö, 45 sivua, 31 liitesivua

Kevät 2008

TIIVISTELMÄ

Opinnäytetyön tarkoituksena oli muuttaa Terttu Pykälän Historiallinen teatteripuku -kirjan kaavoitus sähköiseen muotoon ja valmistaa kirjassa ollut 1860- luvun korsetti sekä tutkia historiallisia korsetteja.

Ensimmäinen osuus opinnäytetyöstä koostuu Pykälän kirjan kaavoituksen sekä rakennekuvien uudelleen piirtämisestä sähköiseen muotoon. Uudelleen piirtäjinä toimivat kaksi muutakin opiskelijaa, joiden kanssa kaavat jaettiin. Kaavat olivat käsin piirrettyjä ja Pykälä halusi ne sähköiseen muotoon kirjan ulkoasua parantaakseen. Uudelleen piirtämisen jälkeen yhdistimme myös Pykälän tekemät valmiit tekstiosuudet kaavojen kanssa, jotta tekstit olivat oikeassa paikassa ja kaavat sopivan kokoisia. Lopullinen asettelu tapahtui kirjan painopaikassa.

Toinen osuus koostuu Pykälän kirjassa olevasta 1860- luvun korsetin valmistuksesta. Korsetin valmistukseen kuului historiallisten korsettien tutkiminen, asiakkaan mittaaminen ja valokuvaus, kaavojen muuttaminen asiakkaan mittoihin, materiaalien hankinta sekä valmistus sovituksineen. Lisäksi tutkittiin korsetin vaikutusta vartaloon ja analysoitiin vartaloa ilman korsettia ja korsetin kanssa.

Työn lopputuloksena saatiin valmis Terttu Pykälän Historiallinen teatteripukukirja, jonka valmistukseen ja julkaisemiseen osallistuttiin. Lisäksi valmistettiin kirjassa esitetty korsetti asiakkaalle, joka on Lahden kaupunginteatterin näyttelijä.

Avainsanat: tutkimus, kaavoitus, korsetti, valmistus, analysointi

Lahti University of Applied Sciences
Faculty of Technology

Anu Etu-Sihvola

Historical theatre dresses
1860`s corset

Bachelor` s Thesis in Textile and Clothing Technology, 45 pages, 31 appendices

Spring 2008

ABSTRACT

The aim of the thesis was to change the patterns on Terttu Pykälä´ s Historiallinen teatteripuku (Historical theatre dress) book into digital format and to manufacture an 1860´s corset, and also to examine historical corsets.

The first part of the thesis consists of redrawing the patterns and the structure images in digital format. The patterns were shared with two other students who helped with the redrawing process. The patterns were hand drawn and Pykälä wanted them in digital format in order to enhance the appearance of the book. After redrawing the patterns we also combined Pykälä´s text with the patterns so the text would be in the right place and the patterns the right size. The final layout was made in the printing house.

The second part consists of making an 1860´s corset. The process included examining historical corsets, measuring and photographing the customer, changing the patterns into the customer` s own size, getting the materials, and making the corset including fitting.
In addition, the influence of the corset on the customer is body was examined, and the body was analyzed with and without the corset.

As a result of the study, the book was completed and published. In addition, we made the corset introduced in the book for the customer.

Keywords: examination, patterns, a corset, manufacturing, analyzing

SISÄLLYS

1 JOHDANTO 1

2 TERTTU PYKÄLÄ 2

3 OPPIKIRJA HISTORIALLISISTA TEATTERIPUVUISTA 5

3.1 Kirjan tekoprosessi 5
3.2 Kirjan julkistamistilaisuus 8
3.3 Kirja- analyysi 9
3.4 Oma kirja-arvostelu 11

4 KORSETTIEN TAUSTAA 12

4.1 Korsetin tehtävä 12
4.2 Korsetin materiaalit 13
4.3 Museovirasto 15
4.4 Kansallismuseon keskusvarasto 17

5 1860 -LUVUN KORSETIN VALMISTUS 23

5.1 Korsetin valmistaminen näyttelijälle 23
5.2 Lahden kaupunginteatteri 24
5.3 Vartalon analysointi 25
5.4 Korsetin valmistusprosessi 26
5.5 Asiakkaan mittaus korsettia varten 26
5.6 Kankaan värjäys 28
5.7 Kaavoitus 29
5.8 Leikkuukaavat ja työtavat 31
5.9 Korsetin sovitus ja sovitus muutokset 34
5.10 Hinnoittelu 38
5.11 Valmiin korsetin sovitus ja luovutus 39
5.12 Korsetilla saavutetut mitat 41
5.13 Korsetin nyöritys 41
5.14 Korsetin huolto ja säilytys 42
5.15 Näyttelijän kommentit korsetista 42

6 YHTEENVETO 43

LIITTEET

1 JOHDANTO

Suomen Kansallisteatterin entisenä puvuston hoitajana sekä maamme ensimmäisen näyttämöpukujen valmistajien koulutuslinjan perustajanakin tunnettu Terttu Pykälä haki puhtaaksi piirtäjiä avukseen kirjansa tekoon historiallisista teatteripuvuista. Tarkoituksena oli muuttaa jo valmiit kaavat sähköiseen muotoon, jotta kaavoista tulisi selkeitä. Kaavoituksen alussa alettiin myös miettiä, että opinnäytetyötä jatkettaisiin kirjan jälkeen lisää ja kirja olisi osa sitä. Kirjan tekoon osallistuminen olisi näin ollen hyvä alustus opinnäytetyön jatkamiselle.

Kirjaa oli tehty jo aikaisemmin. Kirjan ulkoasua parantaakseen Pykälä halusi kuvat tietokoneella piirrettyinä. Kirjan tekoon osaltamme sisältyi kaavojen, rakennekuvien sekä tasokuvien uudelleen piirtäminen sähköiseen muotoon. Kuvien lisäksi kuviin yhdistettiin Pykälän tekemät tekstit, jotka äidinkielen tarkastaja oli tarkastanut.

Kaavoituksen loppuvaiheessa alettiin miettiä opinnäytetyön aiheen jatkamista. Ajatuksena oli jo pyörinyt korsetit, jotka olivat myös kirjassa mukana. Kiinnostus heräsi niistä kirjaa tehdessä enemmän, kun sai tietää niiden valmistuksesta ja historiasta lisää. Niinpä päätin jatkaa opinnäytetyötäni korsetteihin kaavojen puhtaaksi piirtämisen jälkeen.

Opinnäytetyön tavoitteina oli Pykälän kirjan kaavoituksen lisäksi valmistaa korsetti asiakkaan mittoihin Pykälän kirjan avulla sekä tutkia korsetin vaikutusta vartaloon ja mitä sillä saavutettaisiin. Kirjasta valittiin 1860- luvun korsetti ja alettiin tutkia saman aikakauden korsetteja.

Korsetteja pääsi tutkimaan Kansallismuseon varastolle, jossa oli vanhoja historiallisia korsetteja. Korsetti valmistettiin tutkimuksen jälkeen Lahden kaupunginteatterin näyttelijälle. Näyttelijän vartaloa analysoitiin ja tutkittiin ilman korsettia ja korsetin kanssa.

2 TERTTU PYKÄLÄ

Haastattelin Terttu Pykälää, jotta saisin tietää hänen tietojensa alkuperää korseteista sekä miten hän on kehittänyt sitä lisää. Haastattelu tapahtui 30.1.2007 Lahden ammattikorkeakoululla.

KUVIO 1. Terttu Pykälä.

Miksi ja milloin kiinnostuit korseteista?

> ”Työskentelin Suomen Kansallisteatterin puvustonhoitajana vuodesta 1975 alkaen ja huomasin varsinkin alkuvaiheessa, ettei ammattitaitoni ollut riittävä epookkipukunäytelmien puvustuksesta vastatessani. Näyttelijän vartalon muokkaaminen vastaamaan aikakauden silhuettia ei onnistunut ilman perehtymistä puvun alle tarvittavien vaatekappaleiden rakenteisiin ja leikkauksiin. Oli pakko perehtyä korsettien historiaan, rakenteeseen, leikkauksiin ja materiaaleihin sekä opetella niiden valmistamisessa tarvittavat työtavat.”
>
> ”Kansallisteatterin varastossa oli joitakin korsetteja esim. Ida Ahlbergin korsetti vuosisadanvaihteesta. Se oli kuitenkin niin pieni, ettei se mahtunut kenenkään päälle. Näin ollen en päässyt näkemään,

miten korsetti muokkaa vartaloa näyttelijän päällä. Leikkaukset ja materiaalit sekä työtavat pystyin kuitenkin tutkimaan.”

”Onneksi silloin oli vielä Helsingissä joitakin liiviateljeita, joista voi tilata haluamansa korsetin. Toki sekin vaati niitä tilattaessa ammattitaitoa, että tunsi aikakaudet. Nämä korsettiateljeet olivat pienentyneet yrityksinä. Niissä oli omistajan lisäksi yleensä vain yhdestä kahteen ompelijaan. Pääasiassa ne palvelivat asiakkaita, joiden oli selkäkivun vuoksi käytettävä tukikorsettia. Toinen asiakasryhmä oli henkilöt, joilta oli leikattu rintasyöpä.”

”Korkean ammattitaidon omaavat pukusuunnittelijat halusivat epookkinäytelmää suunnitellessaan esiintymispuvun alle korsetin, jotta puvun silhuetti olisi mahdollista saada aikakauden tyylin mukaiseksi. Kun huomasin, että korsettitietoutta ei paljon ollut teattereiden puvustoissa eli että ”naapuriapua” ei juuri ollut saatavissa, innostuin opiskelemaan ja tutkimaan korsetteja syvällisemmin. Niiden osaaminen oli historiallisia näytelmiä puvustettaessa varsinkin ulkomaisten, vaativien ”pukusuunnittelijoiden kanssa hyvän yhteistyön edellytys.”

Miten olet hankkinut laajan korsettitietoutesi?

”Työn myötä havaitsin, että kehittyäkseni ammatissani, oli päästävä ulkomaille lisäoppiin. Englannissa oli tunnetusti korkea tietotaito epookkinäytelmien puvustuksessa ja siellä käytettiin korsetteja ja muita alusrakenteita historiallisia pukuja valmistettaessa. Teatteri lähetti minut opintomatkalle, jonka ohjelma ja tapaamiset järjestettiin British Councilin avustuksella. Tämä oli minulle erittäin tärkeä matka, jonka aikana pääsin tapaamaan alan todellisia taitajia Lontoossa ja näkemään kuinka he valmistivat korsetteja teattereissa ja oopperassa. Pääsin myös tapaamaan alan ”guruja” teatteritekijää Jean Hunnisettia ja museoihmistä Janet Arnoldia, joka jo tuolloin oli julkaissut kirjoja, joiden kaavojen pohjana olivat pukumuseoihin

päätyneet aidot aikakausipuvut. Tämän matkan innoittamana alkoi varsinaisesti korsetteihin perehtymiseni. Sain lähtiessäni Hunnisettilta kopion korsetin kaavasta, jota käytin heti kun tuli kyseen omaisen aikakauden näytelmä.”

”Etsivä löytää sanotaan ja niin minäkin aloin etsiä ja löytää korsettien kaavoja pukuhistoriakirjoista. Pääsin myös tutkimaan museoita, joissa oli eri aikakausien korsetteja. Näin ammattitaito lisääntyi kun välillä sai tutkia kirjoja ja museoita ja välillä käytännössä valmistaa korsetteja näyttelijöille. Aluksi kaikki ei onnistunut ensi yrittämällä vaan korjattavaa löytyi. Välillä aikalaillakin. Pukusuunnittelijoiden kuultua kokeiluistani ja joistakin onnistumisistani, toivottiin minun pitävän korsettikursseja teatterin ja TV:n puvustolaisille. Tästä vuorovaikutuksesta omakin kokemus kasvoi jälleen.”

”Vuosien kertyessä minulla on ollut mahdollisuus jatkuvasti käydä eri teattereiden ja oopperoiden puvustoissa niin Suomessa, Euroopassa kuin Yhdysvalloissakin samoin kuin teatteripukujen valmistamista opettavissa oppilaitoksissa Euroopassa. Pidän tällaista tietojen päivittämistä ja syventämistä tärkeänä oman ammattitaidon jatkuvassa kehittämisessä.”

”Vuonna 1985- 87 opiskelin vaatetusalan ammatinopettajaksi Jyväskylässä, jossa minun toivottiin tekevän päättötyöni korseteista ja historiallisista teatteripuvuista. Jouduin pitämään korseteista myös opiskelijatovereilleni kurssin, jolla jokainen valmisti itselleen korsetin. Tämä kurssitus jatkui vielä vuosia seuraavillekin vaatetusalan opettajiksi aikoville.”

”Valmistututtuani opettajaksi tein maamme ensimmäisen opetussuunnitelman näyttämöpukujen valmistajien koulutuslinjalle, jossa yhtenä kurssina ovat aina olleet historialliset korsetit.”

Mikä korsetin teossa on haastavinta?

> ”Historiallisen teatteripuvun korsetin teossa haastavinta on saada puku korsetin avulla näyttämään sellaiselta, kuin ohjaaja ja pukusuunnittelija haluavat, jotta se parhaalla tavalla tukee taiteellisia tavoitteita ja näyttelijän työtä. Toki itse valmistuksessakin on omat detaljinsa, joista vähäisin ei ole saada korsetti ”istumaan” kullekin näyttelijälle. Ennen kuin korsetti oli valmis, ei pukua pääse leikkaamaan, koska mitat muuttuvat korsetin vuoksi. Naiset olivat sukkahousujen myötä vapautuneet 1960-luvulla korsetista ja vanhoista liivityypeistä. Tähän mukavuuteen tottuneina näyttelijättäret eivät helposti hyväksyneet korsettia vedoten siihen, että se rajoittaa ilmaisua. Tilanne on tältä osin muuttunut kun korsetin käyttämisen perusidea, näyttelijän tukeminen oikean roolihahmon ja aikakauden silhuetin löytämisessä, on hyväksytty. Nyttemmin korsetin käyttöalue on myös laajentunut historiallisista näytelmistä tavalliseen pukeutumiseenkin, sillä korsetteja näkee niin morsiuspuvuissa kuin muissa juhlapuvuissa.”

3 OPPIKIRJA HISTORIALLISISTA TEATTERIPUVUISTA

3.1 Kirjan tekoprosessi

Historiallisiin asusteisiin pääsi tutustumaan uudelleen piirtämällä Terttu Pykälän Historiallinen teatteripuku -kirjan kaavat sähköiseen muotoon. Kaavoituksen lisäksi myös rakennekuvat lisättiin selkeyttämään valmistusta.

Kirja on oppikirja teatteripukujen valmistamisesta. Kirjassa on yhteensä 15 eri asukokonaisuutta, joista jokaiseen kuuluu useita kaavoja. Kirja on tarkoitettu vaatetusalan opiskelijoille ja ammattilaisille, koska kirjan käyttö edellyttää kaavoituksen ja valmistuksen perustietojen osaamisen (Pykälä 2006).

Kaavat piirrettiin uudelleen valmiista käsin piirretyistä kaavoista. Kaavojen uudelleen piirtäminen sähköiseen muotoon aloitettiin ensimmäisestä asukokonaisuudesta, joka oli Goottilainen puku vuodelta 1448 (Pykälä, 2006, 18- 20). Kaavat jaettiin siten, että jokainen teki yhden kaavan. Ensimmäinen ongelma oli kaavojen yhtenäistäminen, koska jokainen teki kaavat omalla tyylillään. Täytyi sopia tarkat säännöt viivojen paksuudesta, kirjasimien koosta ja kaavojen muista merkinnöistä.

Ohjelmina käytettiin CorelDraw- kuvankäsittelyohjelmaa, Microsoft Word- tekstinkäsittelyohjelmaa sekä kaavoitusohjelmaa. Kaavat tallennettiin usealla eri tallennusmuodolla. Valmiit sivut lähetettiin Pykälälle pdf- muodossa ja kirjan painopaikkaan eps- muodossa. Lisäksi tekstit tulivat äidinkielen tarkistajalta doc–muodossa sekä käyttämässämme kuvankäsittelyohjelmassa käytimme cdr-muotoa.

Ensimmäisten kaavakokeilujen aikana jaettiin loputkin kaavat, jotta jokainen kaavojen piirtäjä pystyi perehtymään omiin kaavoihinsa ja tekemään niitä. Itselläni oli seuraavat asukokonaisuudet:

- goottilainen puku vuodelta 1448 (Liite 3).
- viktorian ajan alushame 1800- luvun lopulta (Liite 4).
- vuosisadanvaihteen pusero ja hame 1895- 96 (Liite 5).
- vuosisadanvaihteen (1903) pusero ja hame (Liite 6).
- juhlapuku vuodelta 1914 (Liite 7).

Kaavoihin etsittiin alussa peruskaavat kaavaohjelmalla, joista kaavat sitten kuositeltiin. Kuosittelu tarkoittaa kaavojen muokkaamista pukuluonnosta tai mallia vastaavaksi. Goottilaiseen pukuun lisättiin tasokuva puvusta edestä ja takaa, joihin tehtiin rakennenuolet. Rakennenuolet osoittavat paikat tasokuvassa, josta rakennekuvat ovat. Rakennekuvat esittävät historiallisen puvun työtavat saumarakenteista mahdollisimman tarkasti. Tasokuva on yleensä mustavalkoinen viivakuva tuotteen edestä sekä takaa, jossa näkyvät tikkaukset ja muut yksityiskohdat mahdollisimman tarkasti.

Toiseen asukokonaisuuteen, Viktorian ajan alushameeseen, ei tullut juuri muutoksia. Suurinta rakennekuvaa täytyi hieman muokata ja lyhentää, jotta se mahtui sivulle annettuihin mittoihin. Lisäksi tasokuvaan haluttiin laittaa rakennenuolet. (Liite 4)

Kolmanteen pukukokonaisuuteen, Vuosisadanvaihteen puseroon ja hameeseen, kuuluivat kaavat 1895- 1900- luvun korsetista, 1895- 1896- luvun puserosta ja hameesta sekä hameen alla olevasta alushameesta. Kaavojen lisäksi tehtiin hameeseen ja puseroon leikkuusuunnitelma sekä rakennekuvat ja tasokuvat kaikkiin asuihin. Tasokuviin lisättiin rakennenuolet. (Liite 5)

Neljänteen pukukokonaisuuteen, Vuosisadan vaihteen pusero ja hame (1903), kuuluivat kaavat hameesta ja puserosta sekä hameeseen lisättävästä takanostotyynystä. Valmiisiin kuviin lisättiin rakennenuolet sekä tehtiin rakennekuvat. (Liite 6)

Viimeiseen pukukokonaisuuteen eli Juhlapukuun vuodelta 1914 kuuluivat tunikan kaavat, hameen kuosittelu ja kaavat, puseron kuosittelu sekä tasokuva ja pääpanta. Lisäksi kuuluivat myös kirjailukuvio ja rakennekuvat.(Liite 7)

Kaavojen koneella piirtämisen aikana kaavoihin tehtiin joitakin tarkennuksia ja muutoksia, jotka puuttuivat käsin piirretyistä versioista. Korjausten jälkeenkin tuli esille useaan kertaan uusia ajatuksia ja tarkennuksia kaavojen parantamisesta ja selkeyttämisestä. Kaavojen kokoakin muutettiin sopivaksi kirjan ulkoasua varten useaan kertaan. Koon muuttamisen seurauksena täytyi aina tehdä tarkistusmittauksia, jotta kaavojen mittasuhteet pysyivät oikein. Terttu Pykälä tarkisti aina viimeisen version, jotta kaavat tulisivat oikein. Useaan kertaan hän myös ehdotti lisäyksiä kaavoihin, jotta kaavat näyttäisivät paremmilta.

Kirjan painopaikkaa ei vielä kirjan alussa tiedetty. Ensin oli tarkoitus taittaa kirja yhdessä Espoolaisen oppilaitoksen kanssa, mutta niin ei kuitenkaan lopulta tapahtunut. Kirjan loppuvaiheessa painopaikka kuitenkin selvisi. Kirjan painopaikasta, Saarijärven Offset Oy:stä, tuli myös lisää vaatimuksia kaavojen ulkoasusta. Kaavojen viivan paksuutta tuli lisätä, jotta kaavoista tulisi selkeät. Sen

lisäksi jouduttiin miettimään tekstin ja kaavojen yhdistämistä, koska se ei onnistunut paino-paikassa.

Kirjan sivumäärä oli myös yksi ongelmakohta, jota mietittiin koko ajan. Kirja yritettiin tehdä mahdollisimman halvalla, koska se tulisi muun muassa oppikirjaksi ja näin ollen sivujakaan ei saanut olla liikaa. Kuvien asetteluakin mietittiin. Värikuvia ei mielellään saanut olla tai ne piti ainakin sijoittaa peräkkäisiin sivuihin, koska ne nostaisivat kirjan hintaa.

Teksti oli käynyt äidinkielen tarkistajalla, joten sen kirjoitusasuun ei saanut puuttua. Kuitenkin tekstejä ja kuvia yhdisteltäessä tuli esille joitakin kirjoitusvirheitä, jotka korjattiin.

Kirjan painopaikkaan tehtiin vierailu Terttu Pykälän kanssa. Painopaikka oli Saarijärven Offset Oy. Siellä saatiin nähdä henkilökohtaisesti, miten kirja taitettaisiin ja muuten valmistetaan. Näimme myös painohallin, jossa kirja tulisi lopullisiin kansiin.

Kirjan eri osista tehtiin koeversioita ja lähettelimme uusia kokeiluja Saarijärvelle. Meidän täytyi myös muuttaa tiedoston tallentamismuotoa eps- muotoon, koska taittamisen kannalta se oli välttämätöntä. Lopuksi he tekivät koko kirjasta koeversion, jonka jälkeen teimme vielä muutoksia. Viimeisistä muutoksista emme saaneet koeversiota enää, koska aika alkoi loppua ja kirja täytyi saada kansiin.

Kirjan teon loppuvaiheessa tuli hieman kiire, koska tarkkaa painamisajankohtaa ei tiedetty kuin vasta viimehetkellä. Kunnialla siitä kuitenkin selvittiin ja kirja päätyi kansiin. Heti painamisajankohdan selviämisen jälkeen kirjalle haluttiin pitää julkistamistilaisuus kirjan kustantajan OKKA- säätiön puolelta.

3.2 Kirjan julkistamistilaisuus

Opetus- ja kasvatus- ja koulutusalojen säätiö, OKKA, järjesti Terttu Pykälän kirjan julkistamistilaisuuden. Kirjan julkistamistilaisuus pidettiin keskiviikkona 24.5.2006 Lahden Muotoiluinstituutin tiloissa. Julkistamistilaisuuteen oli kutsuttu

kirjan tekijöitä ja muita henkilöitä, jotka osallistuivat kirjan toteutukseen. Myös Etelä-Suomen Sanomista oli lehdistön edustaja paikalla.

Ohjelmasta vastasi OKKA- säätiön johtaja Kimmo Harra. Alkusanojen jälkeen Harra soitti pianolla Chopinin kappaleita. Harran jälkeen OKKA -säätiön julkaisutoimikunnan puheenjohtaja, lehtori Anneli Kalajoki piti tervehdyspuheen.

Kalajoen puheen jälkeen Terttu Pykälä piti oman puheensa ja kiitti kirjan toteutukseen osallistuvia henkilöitä sekä kertoi taustaa kirjasta sekä itsestään. Hän kertoi muun muassa, miten pitkä kirjan toteutus oli loppujen lopuksi ollut ja mitä ongelmia matkalla oli sattunut. Puheen jälkeen Pykälä kukitettiin, minkä jälkeen siirryttiin kahvitarjoiluun. Kahvitarjoilussa sai vapaasti keskustella kirjasta sekä muista kuulumisista.

Kirjan julkistamistilaisuus oli hieno kokemus. Se oli virallinen tilaisuus, johon oli laadittu ohjelma, jonka mukaan edettiin. Tilaisuudessa oli hienoa olla mukana, koska oli itse osallistunut kirjan toteutukseen. Oli myös mukava nähdä muita kirjaan osallistuvia henkilöitä, joiden nimet olivat tulleet esille kirjan tekoprosessin aikana. Lisäksi kirjasta sai oman kappaleen, joka jää muistoksi tehdystä työstä.

3.3 Kirja- analyysi

Kirjasta ilmestyi Opettaja lehdessä 7/2007 Seija Silvennoisen sekä Tuula Laukkasen tekemä arvostelu. Silvennoinen on muotoilun lehtori ja Laukkanen muotoilun opettaja Mikkelin ammattikorkeakoulusta.

Kirjaa he kommentoivat hyväksi ja tarpeelliseksi. Puvut ovat loogisessa järjestyksessä kirjassa. Kuvissa olisi parantamisen varaa, koska piirroskuvat ovat tarpeettomat. Valmiista asuista otetut kuvat olisivat olleet parempi vaihtoehto piirroskuville. Lisäksi pukuihin olisi voinut lisätä Pykälän omia kokemuksia ja kommentteja. (Opettaja -lehti 2007, 64-65)

Kaikki kirjassa olevat kuvat olivat kuitenkin Pykälän mukaan tarkoin harkittuja. Kaikki kuvat ovat arvostettujen pukusuunnittelijoiden piirtämiä, joilta hän oli kuvia pyytänyt. Kaikkia suunnittelijoiden piirtämiä kuvia hän ei kuitenkaan kirjaan laittanut, vaan osan kuvista hän jätti kirjasta pois. (Pykälä 2007)

Silvennoisen ja Laukkasen mukaan kirjassa oli ylimääräistäkin. Lisätarvikkeet oli esitetty liian tarkasti. Esimerkiksi langat olisivat voineet jättää pois. Lisäksi materiaalien väri oli turha mainita, koska asun voi tehdä myös toisesta väristä (Opettajalehti 2007, 64- 65).

Pykälän mukaan kaikki asukokonaisuudet käytännössä ovat valmistettu ja siksi värit ja lisätarvikkeiden maininta on hyvä olla mukana. Mukana on siis kaikki tarvikkeet, joita valmistettaessa tarvitsee. Siitä voi helpommin myös laskea asulle hintaa. Lisäksi kirja on tarkoitettu oppikirjaksi, joten liikaa tietoa ei ole (Pykälä 2007).

Lisättävää kirjaan oli muun muassa materiaaleista. Niistä olisi voinut kertoa enemmän ja esittää korvaavia materiaaleja. Leikkuusuunnitelmista esitetyissä kaavoissa olisi saanut olla saumanvarat, koska nyt ne jäävät arvoitukseksi. Rakennekuvia he kritisoivat ankarammin, niissä olisi pitänyt käyttää yleisesti käytettyjä merkkejä. Kirjan tekstiosuudessa olisi myös parantamisen varaa. Tekstissä esiintyy eri aikamuotoja sekä minä -muotoa. (Opettaja -lehti 2007, 64- 65)

Leikkuusuunnitelmiin ei saumanvaroja lisätty, koska niistä olisi tullut epäselvät, sillä koko oli muutettu 1:20. Ammattilaiselle saumanvarat selviävät kuitenkin rakennekuvista. Rakennekuvien osalta kirjassa on käytetty yleisesti käytettyjä merkkejä niiltä osin, mistä sellainen löytyi. Esimerkiksi painonapista ei löytynyt omaa merkkiä. Kaikki merkit on kuitenkin selvitetty kirjan takaosassa, joten se ei jää kirjan käyttäjälle epäselväksi. (Pykälä 2007)

Hyvänä he pitivät kaavoituksen selkeyttä, poikkileikkauskuvia, kaavojen työtapojen ja merkintöjen selityksiä sekä kirjallisuusluetteloa. He pitivät tarpeellisena myös eri aikakausien alkusanoja. Materiaalien menekki on myös hyvin selkeästi esitetty. (Opettaja -lehti 2007, 64- 65)

Artikkelin lopussa he kiittävät tekijöitä ja myöntävät, ettei kirja ole harrastelijoille suunnattu, koska ilman ammattiapua toteutus on vaikeaa. Pykälän kirja on hyvä alan opiskelijoille. (Opettaja -lehti 2007, 64- 65)

3.4 Oma kirja-arvostelu

Kaavojen tekijänä kirjan näkee varmasti eri tavalla kuin sellainen henkilö, joka ei ole ollut kirjan toteutuksessa mukana. Kirjaa katsoo kriittisemmin ja huomaa pienimmätkin kohdat, jotka olisi voinut tehdä paremmin.

Ensimmäiseksi kirjan kannessa pistää silmään korsetista oleva kuva. Edestä oleva kuva on epäsymmetrinen sekä tikkaukset ovat eripituisia. Muuten kuva on hyvä. Kuvasta näkee, että kirja sisältää asuista myös valmistusta, koska siihen on merkitty rakennenuolet. Alareunassa kulkevat pienet kuvat puvuista ovat hienoja ja esittelevät lukijalle jo kirjan sisältöäkin.

Puvuista esitetyt kuvat olisivat voineet olla samalla tavalla toteutettu. Kirjassa olevat hienot kuvat ovat kuuluisien pukusuunnittelijoiden piirtämiä. Olisi ollut kuitenkin parempi, että yksi pukusuunnittelija olisi tehnyt kaikki kuvat. Erilaisuus rikkoo osan kokonaisuudesta. Valokuvat valmiista puvuista olisivat olleet paremmat, koska kaikki puvut ovat toteutettu. Nyt kirjassa on yksi valokuva, ja muut kuvat on tehty eri tekniikoin.

Kaavat sekä rakennekuvat onnistuivat hyvin. Kaavoissa poistot on merkitty harmaalla, joka selkeyttää kaavojen lopullista muotoa. Muutamassa tasokuvassa on väärä viivanpaksuun.

Tasokuvien siisteyteen olisi voinut kiinnittää vielä enemmän huomiota. Muutenkin koko kirjan ulkoasua olisi voinut vielä viimeistellä. Kirjan teon loppuvaiheessa kaikki alkoivat olla väsyneitä, eikä enää huomattu paranneltavia kohtia. Varsinkin Terttu Pykälän monivuotinen uurastus oli päättymässä.

Kokonaisuus kirjassa on hyvin toteutettu. Terttu Pykälä on tehnyt valtavan työn kirjan kanssa, ja siitä on varmasti apua usealle puvustukseen liittyvälle opiskeli-

jalle ja ammattilaiselle. Kirja onkin jo loppuunmyyty, joten siitä saattaa ilmestyä toinen painos myöhemmin.

4 KORSETTIEN TAUSTAA

4.1 Korsetin tehtävä

Korsetti on tukevasta kankaasta valmistettu alusvaate. Sen käyttötarkoitus on muokata ja tukea kehoa. Muokkaus tapahtuu keskivartaloa puristamalla kasaan ja saadaan näin ollen silhuetti näyttämään kauniimmalta. Silhuetilla tarkoitetaan vartalon ääriviivojen muotoa. Korsetilla voidaan muokata rintoja, lantiota sekä vyötäröä.

Korsetti kiristetään nyörillä selkäpuolelta vyötärön kohdalta. Ensimmäisellä kerralla voi kiristää vähemmän ja lisätä kiristystä seuraavilla kerroilla. Korsetin kiristämiseen tottuminen vie aikaa ja on hyvin yksilöllistä, siksi siihen täytyy totutella kunnolla eikä ensimmäisellä kerralla saa kiristää liikaa.

Korsetteja käytetään nykyään usein juhlapukujen alla antamaan hyvän ryhdin ja kauniin silhuetin. Sillä voidaan myös lievittää selkäkipuja kärsiviä juuri sen tukevuutensa ansiosta. Suuririntaisilla se myös tukee rintoja.

Korsettia käytetään nykyään myös päälivaatteena yleisimmin hameen kanssa muun muassa morsiuspuvuissa. Silloin se on tehty näyttävämmästä materiaalista ja lisätty helmiä tai muita koristeita.

Tarkoituksena oli valmistaa 1860 -luvun korsetti. 1860 -luvun korsetti tukee lantiota ja pienentää vyötäröä vetämällä vatsaa sisään ja kohottaa rintoja. Rinnoille jää oma tilansa. Korsetin yläreunan kuuluu tulla muutaman sentin nännien yläpuolelle (Pykälä 2006, 61).

4.2 Korsetin materiaalit

Materiaalien kautta pystyy määrittelemään osan korsetin hinnasta. Loppu hinnoittelusta tulee muusta valmistukseen käytettävästä työstä. Teatterissa toteutetaan korsetti kahdessa tai kolmessa päivässä.

Materiaalit kannattaa valita tarkoin. Hyvin valitut materiaalit tekevät korsetista kestävän. Yleisin syy korsetin hajoamiseen on pystysaumojen repeäminen kiristettäessä vyötärön kohdalta, koska kaikki paine kohdistuu saumoihin.

Nykykorsetit valmistetaan näyttävistä kankaista. Korsetit ovat harvoin valkoisia. Jos käytetään ohutta kangasta, on hyvä laittaa vahva, venymätön aluskangas. Aluskankaana voi käyttää esimerkiksi pellavaa tai tiivistä puuvillakangasta. Pellavakangas täytyy kuitenkin ensin pestä, koska se kutistuu. Kankaan tulee myös olla pinnaltaan sileää, jottei se näy päälivaatteen läpi. Päällä pidettävä asu laskeutuu näin ollen hyvin.

Langan tulisi olla samaa materiaalia kankaan kanssa. Sen lisäksi sen tulisi olla kestävää ja venymätöntä. Väri tulisi olla mahdollisimman lähelle valmiin korsetin väriä. Jos korsettia halutaan jatkossa värjätä, niin langankin tulee värjäytyä. Jos aikoo värjätä korsettia myöhemmin, kannattaa valita puuvillalanka tai muu vastaava hyvin värjäytyvä lanka.

Plansetti on korsetin edessä oleva kiinnitysmekanismi, joka litistää vatsaa ja helpottaa pukeutumista. Siinä on kaksi osaa, joten sen saa avattua kokonaan edestä. Tällöin korsetin saa helposti pois päältä ilman takana olevien nyörien avaamista. Plansetteja on suoria plansetteja sekä alaspäin leveneviä (Kuvio 2). Plansetteja saa myös erimittaisina käyttötarkoituksen mukaan. Lantiokorsetissa käytetään lyhyempää plansettia (Bellemodeste 2007).

KUVIO 2. Plansetti eli korsetin edessä käytettävä kiinnitysmekanismi.

Luutyyppejä ovat synteettinen valaanluu, muoviluu, teräsluu sekä spiraaliluu. Luut tukevat korsettia ja ne pujotetaan luukujiin. Luita on eripaksuisia. Yleisimmin käytössä oleva luu on 7 mm leveää.

KUVIO 3. Spiraaliluu ja luunpäät.

Spiraaliluita saa määrämittaisena, jossa luun päät ovat valmiiksi kiinnitettyinä tai metrimittaisena. Metrimittaisesta luusta saa itse katkoa sopivan mittaisia luita. Luiden päihin pujotetaan luunpäät, jotka puristetaan pihdeillä tiukasti luuhun kiinni (kuvio 3). Teatterit suosivat metrimittaista luuta, koska se on hinnaltaan halvempaa ja monikäyttöisempää.

Korsettiin käytetään erilaisia nauhoja. Luunauhalla tarkoitetaan nauhaa, joka ommellaan pystysaumojen kohdille kujaksi. Kujiin pujotetaan luut. Materiaalin tulisi olla hyvin kestävää, etteivät luut riko sitä. Luunauhan leveys tulee valita luiden paksuuden mukaan. Nykyään myydään vahvempaa kalanruotosidoksista nauhaa, joka kestää paremmin. Aikaisemmat nauhat kuluivat pitkän käytön jälkeen, ja luut tulivat läpi. Myös pesu kuluttaa nauhoja. Tukinauhaa käytetään korsetin ylä- ja alareunassa vahvistamaan korsettia ja estämään sen venymistä.

Tukinauhan pitää olla venymätöntä ja tarpeeksi ohutta, jotta se jää vinokaitaleen alle. Tukinauha kiinnitetään kokomatkalta. Tavallisin korsetin ylä- ja alareunan huolittelutapa on vinonauha. Se voi olla samaa materiaalia kuin muukin korsetti. Vinonauhan voi tehdä ylipitkäksi keskeltä edestä, jolloin sen voi solmia kauniille rusetille. Näin korsetti pysyy kiinni. Toinen vaihtoehto on laittaa hakaset.

Sirkat eli toiselta nimeltään purjerenkaat ovat korsetin selkäpuolella olevia renkaita, joiden läpi korsetissa käytettävä nyöri kulkee. Yleisin sirkkojen läpimitta on 4mm, joka mitataan sirkan sisäkehältä. Ennen sirkkoja nyörinreiät huoliteltiin käsin punospistoin.

Korsettinyöri on pitkä nauha, joka pujotetaan sirkkojen läpi. Sillä kiristetään korsettia halutun verran. Nauhan tulee olla tarpeeksi pitkä, jotta korsetin saa löysättyä tarpeeksi, jos kiristystä tulee paljon. Yleisimmät mitat ovat 3 m ja 5 m.
Yleisin käytetty nyöri on samaa kuin kengissä käytetty nauha. Nyörin päissä on hyvä olla vahvikkeet, jotta sen saa pujotettua sirkkojen läpi. Korsettinyörin leveys tulee olla tarpeeksi kapea, jotta se mahtuu sirkkojen läpi. Jos nyöri on paksumpi, voi valita isommat sirkat. Nyörin tulee olla kuitenkin sellaista, että solmu pysyy siinä hyvin. Koristeellisemmat nyörit hankautuvat sirkkoja vasten ja hajoavat, joten nyörin tulee olla vahvaa.

4.3 Museovirasto

Jotta pystyi perehtymään historiallisten korsettien työtapoihin, piti tehdä taustatutkimusta korseteista. Vanhoihin historiallisiin korsetteihin pääsi tutustumaan Kansallismuseon varastolla, mutta ennen sinne menoa täytyi vierailla Suomen Kansallismuseon kokoelma- ja tutkimusyksikön arkistossa Helsingissä, jossa selvitettiin, mitä varastolla oli.

Museovirasto vaalii Suomen aineellista kulttuuriperintöä: tallentaa, tutkii ja jakaa tietoa. Museovirasto on kulttuuri- ja tutkimuslaitos sekä suojeluviranomainen, joka palvelee monipuolisesti kansalaisia, päättäjiä, museoalan ammattilaisia, tutkijoita ja opiskelijoita. (Museovirasto 2006).

Virasto vastaa muinaisjäännösten, rakennusperinnön, kulttuurihistoriallisesti arvokkaan ympäristön ja kulttuuriomaisuuden suojelusta yhdessä muiden viranomaisten ja muun museolaitoksen kanssa. Se myös kartuttaa ja esittelee kulttuurihistoriallista kansalliskokoelmaa, tutkii aineellista kulttuuriperintöämme ja kehittää sekä tukee kansallista museotointa. (Museovirasto 2006).

Monipuoliset arkistot ja alan tieteellinen erikoiskirjasto ovat asiakkaiden käytössä. Myös viraston julkaisutoiminta on monipuolista. Museovirasto on opetusministeriön alainen virasto. (Museovirasto 2006).

4.3.1 Vierailu museoviraston arkistossa

Tutkimuskohteena olivat 1700- luvun lopun ja 1900- luvun väliset korsetit. Eniten kiinnostuksen kohteena olivat 1860- 1900- luvun korsetit, jollainen valmistettaisiin myöhemmin.

Tapaamisen sovittiin Helsingin Kansallismuseon arkistossa työskentelevän historian vastuualueen tutkijan Outi Flanderin kanssa 23.10.2006. Hän näytti, miten esineet oli luokiteltu ja mistä ne löytäisi. Lisäksi hän esitteli kirjoja aiheesta. Pienen esittely jälkeen hän antoi rauhassa tutkia ja kopioida arkistoista löytyviä tietoja.

Korsetit oli luokiteltu naisten pukujen alle. Naisten pukujen alta löytyivät alusasut omana kokonaisuutenaan, joihin korsetit kuuluivat. Korsetteja löytyi toistakymmentä, mutta tutkittavaan aikakauteen osui viisi korsettia. Tiedot korseteista oli puutteellisia. Osassa oli pelkkä nimi ja osasta puuttuivat vuosiluvut. Harvassa oli kuva mukana. Pieni kuvaus löytyi osasta ja muutamassa oli korsetin omistajan nimi ja muita tietoja. (Liite 2) Kiinnostavista aikakauteen osuvista korseteista otettiin inventaarionumerot ylös ja tarkistettiin vielä hyllyissä olevista mapeista lisätiedot. Lisätietoa oli muutamassa kortissa, mutta lähinnä tiedot olivat samoja kuin ensimmäisissä korteissa.

Kiinnostavista korseteista lähetettiin inventaarionumerot Kansallismuseon varastolle, jossa korsetit sijaitsevat. Tapaaminen sovittiin sinne työmestari Marja No-

kelaisen kanssa. Hän etsi korsetit lähetettyjen inventaarionumeroiden perusteella sekä laittoi korsetit esille tutkimushuoneeseen, jotta niitä pääsi tutkimaan.

Korsettien kuin muidenkin tekstiilien numerointi on merkitty erillisellä numeronauhalla. Suoraan korsettiin ei saa kirjoittaa numeroa. Nauha on sileää palttinasidoksista puuvillanauhaa. Numero ommellaan, kirjoitetaan kirjoituskoneella tai kirjoitetaan arkistokelpoisella nimikointimusteella. Numeron on oltava selvästi luettavissa. (Rantala, Steiner-Kiljunen & Pakkala 1989,21).

4.4 Kansallismuseon keskusvarasto

Museoviraston keskusvarasto on Suomen kansallismuseon kokoelmien päävarasto. Museovirasto sai lahjoituksena tontin varastorakennusta varten Tasavallan Presidentin arkistosäätiöltä vuonna 1975. Varaston suunnittelutyöt kestivät vuodesta 1975 vuoteen 1979. Suunnittelijana oli arkkitehtitoimisto Timo ja Tuomo Suomalainen. Rakennustyöt alkoivat syyskuussa 1979. Varasto valmistui maaliskuussa 1981. Esineiden siirtäminen uuteen varastoon aloitettiin saman vuoden heinäkuussa. (Museovirasto 2006).

Museoviraston organisaatiossa keskusvarasto kuuluu vastuualueena Suomen kansallismuseon kokoelma- ja tutkimusyksikköön. Se vastaa museoesineiden varastoinnista, säilyttämisestä ja esineliikenteestä. Kokoelmien hoidosta se vastaa yhteistyössä konservointilaitoksen kanssa. Esinelainat ja talletukset hoidetaan keskusvaraston toimesta yhdessä asianomaisten tutkijoiden ja konservointilaitoksen kanssa. (Museovirasto 2006).

Keskusvarasto palvelee koko maan museolaitosta ja eri alojen tutkijoita, opiskelijoita sekä myös muita Suomen kansallismuseon kokoelmista kiinnostuneita henkilöitä saattamalla kokoelmiin kuuluvia esineitä asianomaisten saataville. Keskusvarasto antaa myös asiantuntija-apua museoesineiden säilyttämistä, desinfiointia ja varastointia koskevissa kysymyksissä. Yhteydenotot tapahtuvat Kansallismuseossa sijaitsevan toimipisteen kautta. (Museovirasto 2006).

Keskusvarastossa on hyvin varustettuja tutkijanhuoneita, joita vuokrataan tutkimustyötä tekeville. Myös desinfiointilaitosta vuokrataan muille museoille. (Museovirasto, 2006)

4.4.1 Vierailu Kansallismuseon varastolla

Kun esineet olivat valmiina, pääsi niitä tutkimaan ja kuvaamaan ennalta sovittuna päivänä Kansallismuseon varastolle, Orimattilaan. Nokelaiselta saatiin myös kirjallinen kuvauslupa (Liite 1), jolla sai käyttää kuvaamaa materiaalia opinnäytetyössä.

Korsettien ja myös muiden museoesineiden varastointi on hyvin tarkkaa. Korsetit säilytetään varastolla isoissa matalissa pahvilaatikoissa erityisen silkkipaperin välissä yhtä korsettia lukuun ottamatta, joka säilytetään rullalla. Rullalla säilytetty korsetti oli kiedottu silkkipaperiin, ja se oli pienessä korsetin pituisessa pahvilaatikossa. Syytä tähän erilaiseen säilytystapaan Nokelainen perusteli sillä, että korsetti oli aiemminkin säilytetty pienemmässä laatikossa rullalla. Tutkiessa käytettiin valkoisia puuvillaisia käsineitä, jotta tutkittavat esineet pysyisivät mahdollisimman hyvässä kunnossa. Tutkittavia esineitä käänneltiin erittäin varovasti, eikä ylimääräisiä vääntelyitä saanut tehdä.

Uudemmat korsetit, jotka olivat 1900- luvun taitteesta, olivat todella hyvässä kunnossa. Ne olivat jo selvästi teollisesti tehtyjä. Yhdestä löytyi jopa valmistusmerkki, joka oli valitettavasti kulunut osaksi ajan kuluessa pois.

Ensimmäinen tutkittava oli 1840- luvulta peräisin oleva korsetti, jonka omistaja oli Nita Grönvik (kuvio 4). Tämä korsetti oli täysin erilainen kuin muut tutkittavat korsetit. Museovirastolta löytämien tietojen mukaan korsetti oli materiaaliltaan vaaleaa puuvillasatiinia, jossa oli erillinen vuori vaaleasta puuvillasta. Korsetissa oli nauhoilla säädettävät olkaimet sekä ohuita tikkauksia vyötäröllä. Vyötäröympärys oli 58 cm, etupituus 44 cm ja takapituus 40 cm.

KUVIO 4. 1840-luvun korsetti.
Suomen kansallismuseo

KUVIO 5. 1840- luvun korsetin olkain.
Suomen kansallismuseo

Tutkimukseni mukaan korsetti oli kokonaan käsin ommeltu, jonka huomasi vasta läheltä katsottuna. Itse henkilöstä ei löytynyt enempää tietoa, joten hän ei ollut luultavasti merkittävä henkilö. Plansettia ei ollut vaan se oli korvattu hakasilla. Varsinaisia luita ei korsetissa ollut ollenkaan, vaan kankaaseen oli tikattu kujia vahvikkeeksi vuorin läpi, joka käy ilmi kuviosta 5. Vyötärö sekä rintojen kohdat oli muotoiltu (Kuvio 4). Vuori ja miehusta oli yhdistetty huolella, ja kaikki kohdat olivat hyvin viimeistelty.

Toinen tutkittava korsetti oli 1895 vuodelta ja luultavasti valmistettu ruotsissa. Helsingin museoviraston arkiston mukaan korsetti oli materiaaliltaan valkoista pumpulisaatiinia, jonka yläreunaan oli laitettu pitsikoriste. Korsetti oli kuulunut Elin Sylvinille. Korsetin vyötärön ympärys oli 58 cm. Tämä oli ainoa korsetti, joka säilytettiin rullalla.

KUVIO 6. 1895 -luvun korsetti.
Suomen kansallismuseo

KUVIO 7. 1895 -luvun korsetissa oleva vahvike.
Suomen kansallismuseo

Tutkimukseni mukaan korsetissa oli 26 luuta, jotka olivat ommeltu korsetin päälipuolelta ompelukoneella (Kuvio 6). Plansetti eli edessä oleva metallinen kiinnitysmekanismi oli 34 cm mittainen. Plansetti oli uusi keksintö ja se helpotti pukemista. Korsettien valmistus oli siihen aikaan miesten työtä, ja sitä arvostettiin. Naiset keksivät plansetin, kun alkoivat itse tehdä korsetteja.

Yläreunassa oleva pitsikoriste oli ommeltu käsin kiinni, joten se saattoi olla lisätty korsettiin vasta sen valmistuksen jälkeen. Rinnan kohdalle oli ommeltu vahvike toisesta kangaspalasta, johon oli laitettu tikkauksia lähekkäin, näin saatiin korsetista vahva, joka tuki rintaa (kuvio 7). Korsetissa oli käytetty samoja työtapoja, mitä nykyäänkin käytetään.

KUVIO 8. 1800- luvun lopun korsetti. Suomen kansallismuseo

Kolmas korsetti oli 1800-luvun lopun korsetti. Museoviraston tietojen mukaan korsetti oli vaaleanpunaista satiinia, jonka omisti Lydin Lovisa Löfberg. Tämänkään korsetin omistajasta ei löytynyt enempää tietoa. Korsetti oli hyvin samanlainen kuin ensimmäiseksi tutkimani 1895 -luvun korsetti. Erona edelliseen korsettiin tässä oli käytetty vuoria, joka oli vaaleanpunaista puuvillaa. Lisäksi vyötärönkohdalle oli ommeltu vyötärönauha, joka pitää korsetin oikealla kohdalla. (Kuvio 8)

KUVIO 9. 1800-luvun lopun korsetti. Suomen kansallismuseo

KUVIO 10. 1800 -luvun korsetin vahvike. Suomen kansallismuseo

Korsetissa oli käytetty samanlaisia vahvikkeita ja koriste pitsiä kuin 1895- luvun korsetissa. (Kuvio 9 ja 10) Koristepitsi oli ommeltu käsin korsettiin kiinni, joten se oli saatettu valmistaa samassa paikassa kuin ensimmäiseksi tutkimani korsetti, ja näin ollen molemmat pitsit olisi ommeltu korsettiin sen tekovaiheessa.

Neljäs korsetti oli 1800- luvun vaihteen korsetti. Museoviraston tietojen mukaan korsetti oli valmistettu Tanskassa. Materiaaleina on käytetty mustaa satiinia sekä keltaista puuvillavuoria. Koristeina on käytetty kelta- mustaa koristenauhaa sekä edessä ylhäällä metallihakasia. Korsetin korkeus edestä oli 28 cm, sivusta 17 cm sekä ympärysmitta 70 cm. Liitteessä 2 on esitetty tämän korsetin museovirastossa oleva kortti, jossa ovat tiedot korsetista.

Kuvio 11. 1890- luvun korsetti.
Suomen kansallismuseo

Kuvio 12. 1890- luvun korsetti.
Alareunassa näkyy nimikointilappu.
Suomen kansallismuseo

Omien tutkimuksieni mukaan metallihakaset olivat kuitenkin napit, jolla päälivaate on kiinnitetty korsettiin. Lisäksi koristeena on käytetty keltaisella kirjottua kuviota korsetin yläreunassa. (Kuvio 11) Tätä korsettia käytettiin tukemaan vyötäröä eli se oli niin sanottu vyötärökorsetti. Korsetista löytyi myös valmistuslappu pauloituksen vierestä (Kuvio 12), joka oli ajan kuluessa haalistunut niin paljon, ettei siitä saanut enää selvää. Suurennuslasilla tutkiessa arvion mukaan lapussa saattoi lukea ”Velvet Grip, strumpdere,de odeleg” Teksti oli luultavammin tanskaa, koska korsettikin on tanskalainen.

Museon varastolla käynti oli antoisaa. Sain paljon tietoa omien tietojeni pohjalle ja sain käytännössä nähdä oikeita historiallisia korsetteja ja tutkia niiden valmistustapoja. Suurin yllätys oli se, kuinka hyvässä kunnossa korsetit olivat ikäänsä nähden. Toinen yllättävä asia oli se kuinka hyvin vanhemmat korsetit oli ommeltu käsin ilman ompelukonetta.

Museon varastolla käynnin jälkeen huomasin, että ompelukone vaikutti paljon korsettien valmistukseen. Ompelukoneen tulo kehitti korsetteja ja nopeutti niiden tekemistä.

Ensimmäinen käyttökelpoinen ompelukone kehitettiin Ranskassa vuonna 1830, ja vuonna 1851 amerikkalainen Isaac Merrit Singer patentoi ompelukoneen, jossa oli ylösalas liikkuva neulavarsi ja edestakaisliikettä tekevä alalangan sukkula. Vuosikymmenen lopulla tuli markkinoille Singer, jossa käsikampi oli korvattu hihnavälitteisellä polkimella (Pohjois-karjalan ammattiopisto, 2007).

5 1860 -LUVUN KORSETIN VALMISTUS

5.1 Korsetin valmistaminen näyttelijälle

Tarkoituksena oli valmistaa 1860- luvun aikainen korsetti. Asiakas haluttiin valita siten, että hänellä olisi mahdollisesti tarvetta tulevalle korsetille sekä hänellä olisi jo tietoa ja kokemuksia korseteista.

Korsetti valmistettiin Lahden kaupunginteatterin näyttelijä Lumikki Koukille. Hänellä oli tarvetta omilla mitoillaan tehdylle korsetille, koska sellaista hänellä ei ollut. Korsetti tuli olemaan hänen mitoillaan, ja hän sitä lähinnä käyttääkin jatkossa. Korsetti tulee kuitenkin olemaan teatterin omaisuutta, joten muutkin voivat käyttää korsettia.

Lumikki Kouki on opiskellut Kuopion musiikkilukiossa ja valmistunut ylioppilaaksi sieltä vuonna 1984. Lukion jälkeen hän pääsi Mikkelin kaupunginteatterille näyttelijäharjoittelijaksi vuonna 1986 ja oli siellä vuoteen 1990 asti. 1990 hän

pääsi Teatterikorkeakouluun, josta valmistui teatteritaiteen maisteriksi 1994. Sen jälkeen hän on ollut Lahden kaupungin teatterilla näyttelijänä. (Kouki 2007).

Näyttelijän työtä Kouki kuvailee todella rankaksi työksi. Varsinkin vinolavoilla näytteleminen on fyysisesti todella raskasta, koska näyttelijän pitää seistä hankalassa asennossa ja kurotella ylöspäin. Selkä joutuu kovalle rasitukselle. (Kouki 2007).

Näyttelijän työ ei ole ainoastaan vain rankkaa, vaan se on myös todella antoisaa. Teatterikorkeakouluihin pyrkii paljon opiskelijoita ja muita alalle haluavia, mutta vain harva pääsee oikeaksi näyttelijäksi. Näyttelijän työ onkin kutsumusammatti ja siihen pitää todella haluta. (Kouki 2007).

5.2 Lahden kaupunginteatteri

Kaikki tapaamiset Koukin kanssa tapahtuivat Lahden kaupunginteatterin puvustossa. Sain käytännössä nähdä, millaisissa tiloissa puvustuksia valmistettiin. Sain sieltä myös osan materiaaleista, joita käytin korsetissa.

Lahden kaupunginteatteri perustettiin vuonna 1946, kun Lahden Teatteri, Hämeen Maakuntateatteri ja Lahden Työväen Näyttämö yhdistivät voimansa. Teatteri toimi aluksi osakeyhtiöpohjalla, mutta varsin pian, tarkemmin Lahden kaupunginvaltuuston 5.12.1949 tekemällä päätöksellä kaupunginteatteri muutettiin täyskunnalliseksi vuoden 1950 alusta. (Lahden kaupunginteatteri, 2007)

Vuosikymmeniä kestänyt unelma omasta teatteritalosta täyttyi syyskuussa 1983, jolloin Lahden kaupunginteatteri avasi ensimmäisen näytäntökautensa uudessa teatteritalossa. (Lahden kaupunginteatteri, 2007)

Teatterin kolmelle näyttämölle tuotetaan vuosittain 6-10 uutta näytelmää, vuotuinen katsojatavoite on 100 000 katsojaa. Vakituisen henkilökunnan määrä on noin 100, josta taiteelliseen henkilökuntaan kuuluvat teatterinjohtaja, dramaturgi, kaksi skenografia ja muusikkoa sekä 24 näyttelijää. (Lahden kaupunginteatteri, 2007)

5.3 Vartalon analysointi

Vartalon analysoinnilla pyritään määrittelemään vartalon muoto. Apuna voi käyttää pituus ja leveysmittoja sekä silmämääräistä analysointia.

Yksi tapa määritellä vartalotyyppi on, että määritellään alalantion ympäryksen ja rinnan ympäryksen erotus. (Naisten vaatetuksen mittataulukko 2001,6).

AC	hyvin rintava	(lantion ympärys - rinnanympärys = - 8)
AB	rintava	(lantion ympärys - rinnanympärys = - 4)
A	kapea lantio	(lantion ympärys = rinnanympärys)
B	normaali lantio	(lantion ympärys - rinnanympärys = 4)
C	lanteikas	(lantion ympärys - rinnanympärys = 8)
D	leveä lantio	(lantion ympärys - rinnanympärys = 12)

Asiakkaan lantionympäryksen ja rinnanympäryksen mittaero oli 8 cm, joten hän on vartalotyypiltään C eli lanteikas.

Toinen tapa määritellä vartalotyyppi on tarkastella vartalon muotoja. Vartalon muodot jaetaan viiteen tyyppiin:

- päärynävartalo eli A - mallin vartalo, jossa lantio on hartioita suurempi.
- harteikas tai rintava eli Y- mallin vartalo, jossa lantio on kapea.
- tiimalasivartalo eli X – mallin vartalo, jossa olkapäät ja lantio on leveämpiä kuin vyötärö.
- rehevä eli O – mallin vartalo, jossa on pyöreyttä lantiolla ja vatsassa sekä saattaa olla myös rintava.
- suora eli neliövartalo, jossa vyötärön ja lantion mittaerotus on hyvin pieni. Hartiat ja lantio on samassa linjassa.
  (Amoriini 2007).

Asiakas kuuluu tiimalasivartalo- tyyppiin eli hänellä on X- mallinen vartalo. Olkapäät ja lantio ovat yhtä leveät, ja hänellä on hoikka vyötärö.

Korsetilla ei päästä suuriin mittamuutoksiin, koska asiakas on suhteellisen hoikka keskivartalostaan. Pyrkimys oli muuttaa silhuetti tukemalla keskivartaloa, mikä tapahtuu kaventamalla vähän vyötäröä, lantiota sekä rintojen kohtaa. Rinnat nostetaan korsetilla ylemmäs, jolla saadaan lisää näyttävyyttä.

5.4 Korsetin valmistusprosessi

Valmistusprosessiin kuuluivat mittaus, kaavoitus, materiaalit, kankaan värjäys sekä valmistus. Valmistukseen sisältyi myös sovitukset.

5.5 Asiakkaan mittaus korsettia varten

Mittaus tapahtui Lahden kaupungin teatterilla 19.10.2006. Apuvälineinä käytettiin mittanauhaa, vyötärölle kiinnitettävää apunauhaa ja mittataulukkoa. Mitattava kuvattiin edestä, takaa ja sivulta helpottamaan myöhempää vartalon analysointia. Mitat otettiin alusvaatteiden päältä.

Mittauksessa on erittäin tärkeää olla huolellinen, jotta mitat tulevat varmasti oikein. Mittauksessa mukana oli myös Terttu Pykälä tarkistamassa mittauksen. Vyötärölle asetettava apunauha pitää olla oikeassa paikassa vyötäröllä, koska kaikki pituusmitat tulevat vyötärölle.

Näyttelijältä otettiin enemmän mittoja kuin korsetin teko vaatisi mahdollisia tarkistuksia varten. Mittaus aloitettiin kiinnittämällä vyötärölle kapea apunauha. Mitat otettiin naisten N-2001-mittataulukon ohjeiden mukaan. (Naisten vaatetuksen mittataulukko 2001,10- 15).

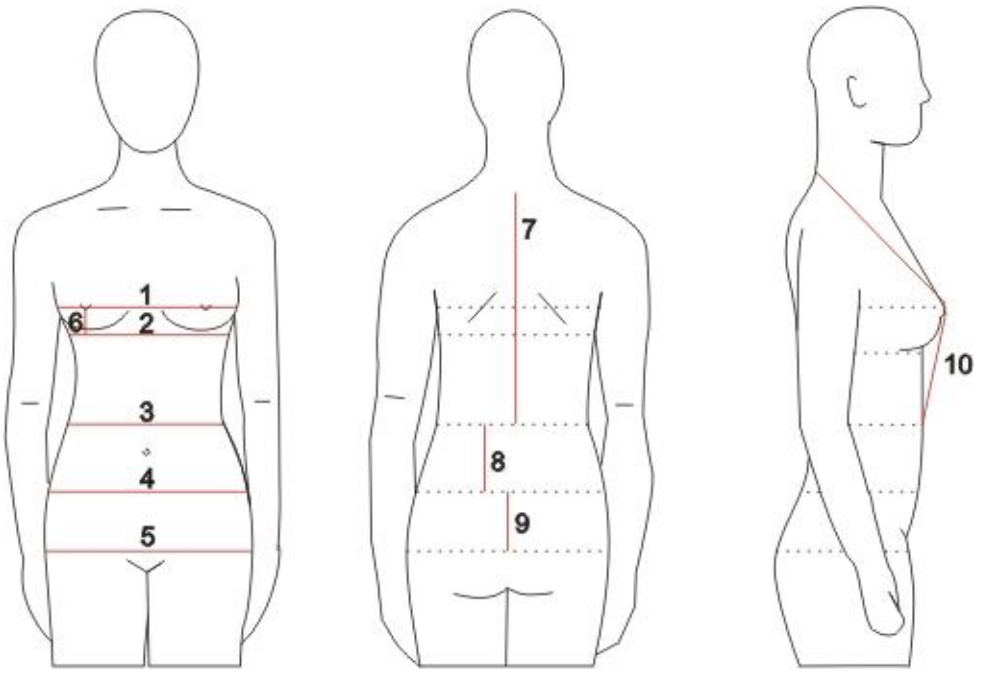

KUVIO 13. Mittauskohdat

1. Rinnan ympärys mitataan vaakasuorasti rinnan korkeimmalta kohdalta vartalon ympäri mittanauhalla. Mittaustarkkuus on 5 mm. (Naisten vaatetuksen mittataulukko 2001, 10- 15). Näyttelijän rinnan ympärys oli 85,5 cm.

2. Rinnan alapuolen ympärys mitataan vaakasuorasti heti rintojen alapuolelta vartalon ympäri mittanauhalla. Mittaustarkkuus on 5 mm. (Naisten vaatetuksen mittataulukko, 2001,10- 15) Näyttelijän rinnan alapuolen ympärys oli 73 cm.

3. Vyötärön ympärys mitataan vyötäröltä aiemmin asetetun apunauhan päältä vaakasuorasti mittanauhalla. (Naisten vaatetuksen mittataulukko, 2001,10- 15) Näyttelijän vyötärön ympärys oli 68 cm.

4. Ylempi lantion ympärys mitataan vaakasuorasti lantion ympäri suoliluun päältä. Mittaustarkkuus on 5 mm. (Naisten vaatetuksen mittataulukko, 2001,10-15) Näyttelijän ylälantion ympärys oli 81,5 cm, joka mitattiin 9 cm päästä vyötäröstä eli pisteestä 8.

5. Alempi lantion ympärys mitataan vaakasuorasti lantion ympäri pakaroiden korkeimmalta kohdalta. Mittaustarkkuus on 5 mm. (Naisten vaatetuksen mittataulukko, 2001,10- 15) Alalantion ympärys oli 93,5 cm, joka mitattiin 19 cm päästä vyötäröltä eli pisteestä 9.

6. Nännin kohta mitataan nännistä pystysuoraan rinnan alapuolen ympärykselle. (Naisten vaatetuksen mittataulukko, 2001,10- 15) Näyttelijällä mitta oli 8,5 cm.

7. Selän korkeus mitataan mittanauhalla seitsemännestä niskanikamasta vyötärölle. (Naisten vaatetuksen mittataulukko, 2001,10- 15) Mittaustarkkuus on 5 mm. Näyttelijän selänkorkeus oli 38 cm.

10. Niska- rintakorkeus mitataan mittanauhalla seitsemännestä niskanikamasta takaa mittanauhan alareunan kulkiessa kaulan juurta myötäillen suoraan rinnan korkeimpaan kohtaan. Mittaus tarkkuus on 1 mm. (Naisten vaatetuksen mittataulukko, 2001,10- 15) Näyttelijän rintakorkeus oli 36,5 cm.

5.6 Kankaan värjäys

Korsettikangas oli ensin kirkkaan valkoinen. Kangas haluttiin värjätä ihonväriseksi, jotta sitä voitaisiin käyttää useamman asun kanssa ja ettei se erottuisi, jos sitä hieman näkyisi. Ensin kangas pestiin 40 °C:ssa pesukoneessa, jotta se kutistuisi oikeaan mittaansa, ja mahdolliset viimeistelyssä käytetyt aineet saataisiin pois tasaisen lopputuloksen aikaansaamiseksi. Pesun jälkeen kangas päästiin värjäämään.

Väriksi valitsin Dylon -pesukonevärin, jonka väri on beige eli numero 10. Paketissa on 200g värijauhetta. Värjäys tapahtuu tavallisessa pesukoneessa 40 °C: ssä, ja värin lisäksi tarvitaan 500g ruokasuolaa.

Pesty, kostea kangas laitetaan kuivaan pesukoneeseen värin ja ruokasuolan kanssa ja pestään tavallisella 40 °C:llä puuvilla \ kirjopesuohjelmalla. Kun pesuohjelma on loppunut, laitetaan sama ohjelma uudestaan, mutta lisätään pesuainetta. Pesuaineella saadaan ylimääräinen väri poistettua kankaasta. Jatkossa värjätty kangas

kannattaa kuitenkin pestä erikseen, koska siitä saattaa vielä muutaman pesun ajan irrota väriä muihin tekstiileihin.

Värin sävy riippuu väriaineen määrästä. Suosituksena on käyttää 600g kuivana punnittua kangasta koko pakkauksen värimäärän kanssa, jos haluaa saman värin kuin pakkauksessa.

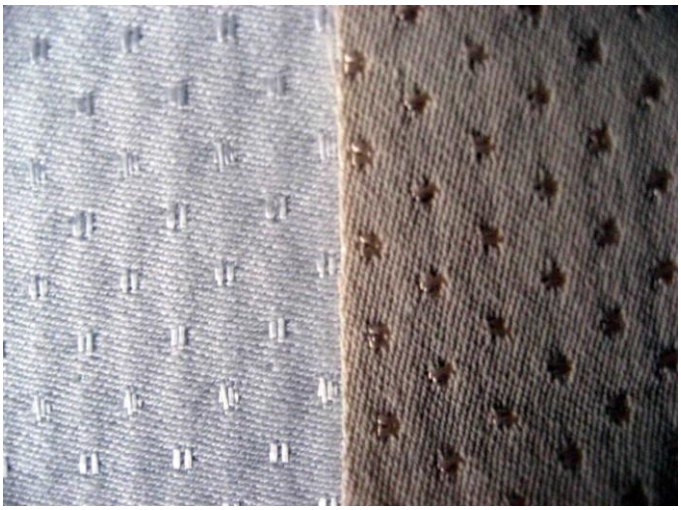

KUVIO 14. Värjätty kangas.

Kuviossa 14 on esitetty vasemmalla valkoinen, värjäämätön kangas ja oikealla värjätty kangas, jota käytettiin korsetissa. Värjäyksestä tuli tasainen. Lopputulos olisi saanut olla kuitenkin vielä hieman tummempi valmiissa korsetissa.

Muut tarvikkeet kuten nauhat kannattaa värjätä samalla kertaa, jos haluaa kaikista materiaaleista samanvärisiä.

5.7 Kaavoitus

Korsetin pohjana käytettiin Pykälän kirjan 1800- luvun lopun kaavaa (Pykälä 2006, 63), joka muutettiin näyttelijän mittoihin kuvion 15 mukaiseksi.

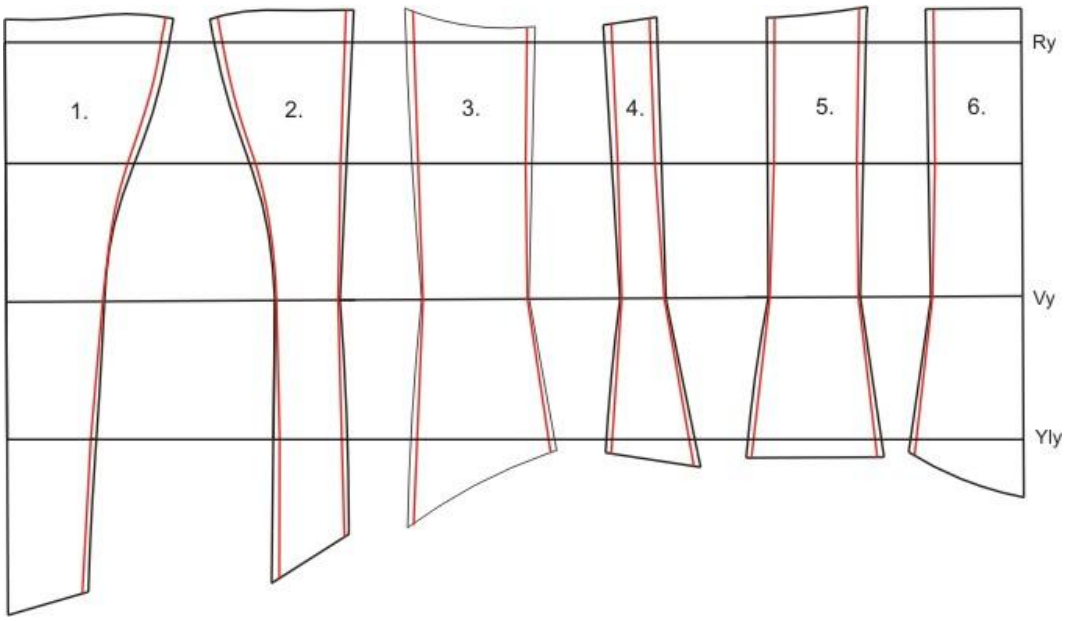

KUVIO 15. Korsetin kaavamuutokset.

Kaavat tehtiin kuvion 15 mukaan. Kaavat on esitetty 1: 4 koossa. Mustalla viivalla olevat kaavat ovat alkuperäiset ja punaisella muokatut kaavat. Kaavat ovat malliltaan hyvin samanlaisia, joten kaavoihin kannattaa tehdä numerointi, että ne pysyvät oikeassa järjestyksessä sekä oikeinpäin.

Kaavoissa näkyy vaakaviivoina lantion ympärys, vyötärön ympärys sekä rinnan ympärys. Lisäksi rinnan alta oleva ympärys lisättiin.

Kaavaan tehdyt muutokset ovat taulukon 2 mukaiset. Poistot ja lisäykset on otettu tasaisesti joka kaavasta. Näyttelijän mitoista poistettu 3 cm on korsetin pauloituksen väliin jäävää varaa varten, joka on jo poistettu alkuperäisistä kaavoista.

TAULUKKO 1. Taulukossa on esitetty näyttelijän mitat, sekä alkuperäisen kaavan ja lopullisen kaavan mittaerot.

Mittaus pisteet	Alkuperäinen kaavat (cm)	Näyttelijän mitat (cm)	Erotus (cm)	kavennus vara (cm)	Lopullinen poisto(cm)	*Lopulliset mitat(cm)*
Ry	88	85,5-3 = 82,5	- 5,5	- 3	- 8,5	***79,5***
Rinnan alta	75,3	73 – 3 = 70	- 5,3	- 5	- 4	***67***
Yly	81	81,5 – 3 =78,5	- 2,5	- 3	- 7,5	***73,5***
Vy	64	68 – 3 = 65	+ 1	- 5	- 8,3	***60***

Näyttelijän mitoista poistetaan ensin pauloituksen väliin jäävä 3 cm vara, joka näkyy taulukon 1 kohdassa näyttelijän mitat. Kavennus varaksi tuli 3 - 5 cm, koska näyttelijä, jolle korsetti tuli oli vartaloltaan laihahko ja siksi poistoa ei enempää otettu. Vyötäröltä ja rinnan alta otettiin enemmän eli 5 cm, koska sieltä haluttiin vyötäröä enemmän muokata. Lantiolta ja rinnalta poistoa oli 3 cm, koska lantiolle haluttiin antaa tilaa sekä rinnat nostettaisiin ylemmäs.

5.8 Leikkuukaavat ja työtavat

Sivusaumoihin laitetaan 5 mm levyiset saumanvarat. Saumanvaran leveys riippuu luunauhan leveydestä. Jos on leveämpi luunauha, voi laittaa leveämmän saumanvaran. Saumanvaran tulisi jäädä luunauhan alle.

Ylä- ja alareunaan ei tarvitse saumanvaraa, koska ne huolitellaan vinokaitaleella. Sovitusvaraa on ylä- ja alareunassa 3 cm, joka leikataan sovituksen jälkeen pois, jos muoto on hyvä.

Korsetti valmistetaan sovitettavaksi jättämällä sovitusvaraa 3 cm ylä- ja alareunaan. Lisäksi kappaleiden 3 ja 4 väliset sivusaumat jätetään ilman luita ja saumanvaraan lisätään 3 cm ylimääräistä sovitusvaraksi. Sovitusvarat valmistetaan sivusaumoissa oikealle puolelle.

Valmiiseen korsettiin ommellaan keskitakasaumaan 3 cm ylimääräinen sovituskaitale, koska sirkkoja ei vielä laiteta. Keskietusaumaan tuleva alavara kaavoitetaan plansetin leveyden mukaan. Alavaran saa kopioimalla 1. kaavan ja sitä kaventamalla sopivaksi plansetin leveyden mukaan.

Kuviossa 16 on esitetty Korsetin tasokuva valmiista tuotteesta. Rakennekuvista selviää valmistuksen kannalta olennaisissa kohdissa olevat rakenteet. Rakennekuvat ovat piirretty 1: 1.

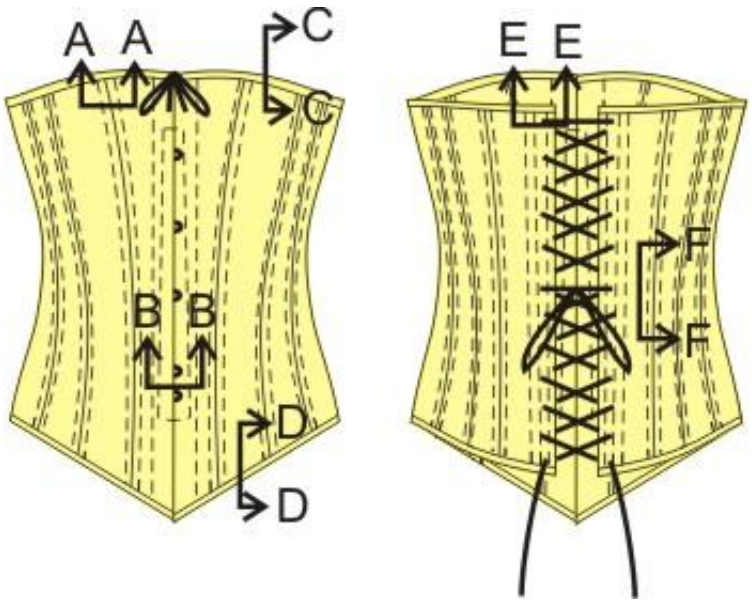

KUVIO 16. Korsetin tasokuvat edestä ja takaa.

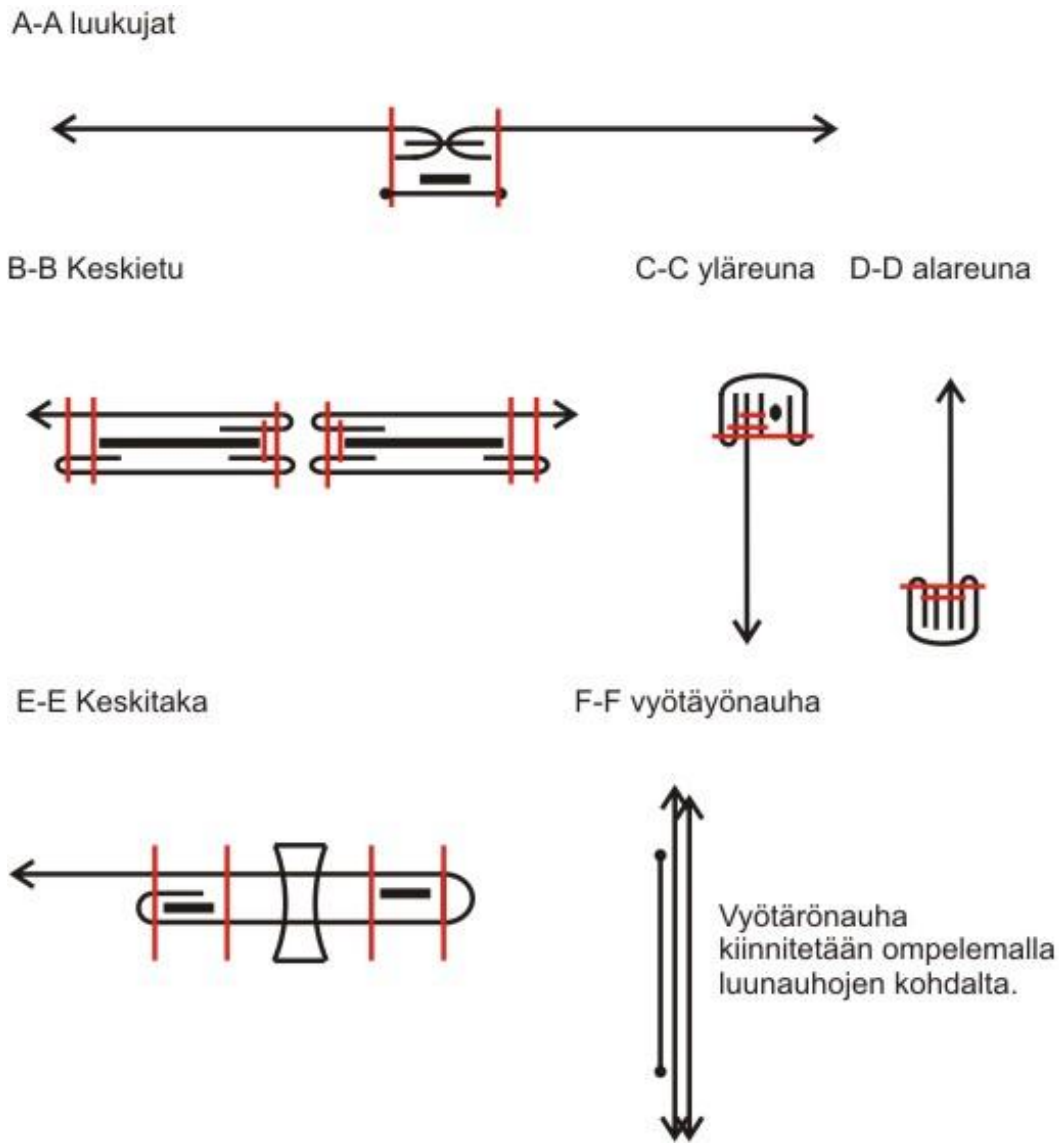

KUVIO 17. Rakennekuvat.

Materiaalit pyrittiin valitsemaan mahdollisimman kestäviksi. Kangas oli oikeaa korsettikangasta, joka on puuvillaviskoosisekoite, jota käytetään ilman aluskangasta. Kangas oli Pykälän hankkimaa englannista.

Lankana käytettiin erikoisvahvaa GÜtermannin 100 % polyesteri lankaa. Ainoa ongelma langassa on se, ettei se värjäydy, jos haluaa myöhemmin värjätä korsetin toisen väriseksi.

Luuna käytettiin 7 mm leveää metrimittaista spiraaliluuta. Luunpäät lisättiin sovituksen jälkeen puristamalla pihdeillä.

Luunauha olisi voinut olla leveämpää kuin käytetty 12 mm luunauha. Ongelmana kapeassa nauhan ompelussa oli se, että tikkaus täytyi olla aivan reunassa, jotta luut mahtuivat kujiin. Leveämmässä luunauhassa olisi voinut jättää hieman enemmän tikkaukselle varaa ja näin ollen kujatkin olisivat kestävämmät. Luunauha ei saa kuitenkaan olla liian leveää, koska luut tukevat saumoja, ja niiden kuuluu olla saumojen kohdalla,

Ylä- ja alareunan huolitteluun käytettiin puuvillaista vinokaitaletta, jonka väri valittiin mahdollisemman lähelle kankaan väriä. Koristeellisemmilla vinokaitaleilla saa näyttävyyttä korsettiin. Korsetti tuli lähinnä alusvaate käyttöön, joten turhia koristeita vältettiin.

Sirkat ovat halkaisijaltaan 4 mm. Sirkkojen läpimitta mitataan sisäkehältä. Sirkoiksi valittiin valkoisen väriset sirkat, koska muukin korsetti oli vaalea. Sirkat kiinnitettiin käsin koneella, jolla myös nepparit kiinnitetään.

Korsettinyöri oli 100 % polyamidia ja 3 metriä pitkä. Sitä ei voinut värjätä, joten se jäi valkoiseksi. Nyöri pujotetaan vasta valmiiseen korsetin kuvion 23 mukaisesti.

Korsetin ompelussa sai olla erittäin tarkka, koska millinkin heitot ompelussa vastasivat monen sentin virhettä koko korsetissa. Ompelukoneena kannattaa käyttää teollisuusompelukonetta, ja tikin tulee olla hyvä, koska saumojen täytyy olla vahvat. Kiristys kohdistuu saumoihin, joten ne joutuvat kovalle käsittelylle.

5.9 Korsetin sovitus ja sovitus muutokset

Sovitus suoritettiin Lahden kaupunginteatterilla 5.2.2007. Mukana olivat näyttelijä Lumikki Kouki sekä Anu Etu-Sihvola ja Terttu Pykälä. Sovitus kuvattiin. Sovituksessa korsetti sovitettiin paljasta ihoa vasten.

Korsetti asetettiin päälle plansettia avaamalla, koska takasauma oli ommeltu kiinni, ja sinne lisätty 3 cm sovitusvaraa. Korsettiin oli ommeltu mustalla langalla

vyötärön-, ylälantion- sekä rinnanympätykseen harvat ompeleet, jotta näkisi korsetin oikean paikan, ja se selkeytti mittaamista sekä havainnollisti kuvaamista. Ylä- ja alareunassa oli myös 3 cm sovitusvaraa, josta saatiin tarvittaessa lisää pituutta.

Edestä korsettia korotettiin 1 cm rinnan yläpuolelta. Edestä alareunasta poistettiin 1 cm, jottei korsetti jatkuisi liian alas. Yläosa korsetista oli muuten sopivan kokoinen. Havainnointia haittasi se, että yläreuna ei ollut edestä kiinni. Väljyyttä rintojen kohdalla näytti olevan hieman liikaa.

KUVIO 18. Korsetti edestä.

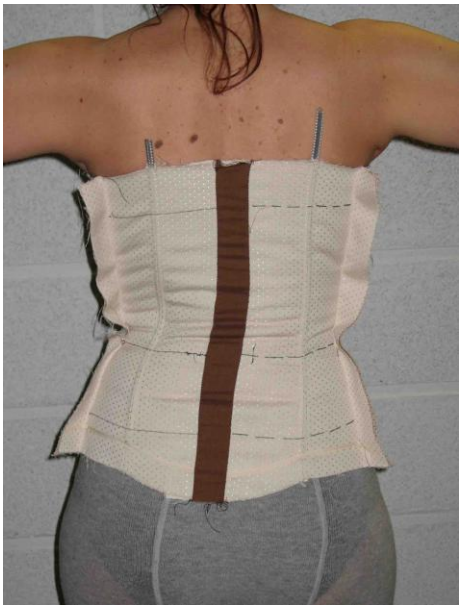

KUVIO 19. Korsetti takaa.

Näyttelijän toivomuksesta korsettiin lisättäisiin kiristysnauha yläreunaan. Sillä näyttelijä pystyy itse hieman säätelemään korsetin kireyttä ja korsetti pysyy yläreunasta kiinni. Toinen vaihtoehto olisi ollut lisätä hakanen yläreunaan pitämään yläreuna kiinni, mutta silloin säätömahdollisuutta ei olisi ollut.

Takana oleva muoto oli hyvä, ja korsetti laskeutui hienosti. Sovituksessa huomattiin, että takana nyörityksen kohta eli keskitakasauma oli vinossa alareunasta vasemmalle päin. Ongelma johtui näyttelijän suuremmasta vasemmasta lantiosta,

joka huomattiin vasta sovituksessa. Se korjattaisiin avaamalla sivusaumaa ja laittamalla vasemmalle puolelle vyötäröltä korsetin alareunaan 0,5 cm lisää väljyyttä. Näin ollen saataisiin korsetin takasauma suoraksi. Keskeltä takaa otettaisiin vielä 1cm poistoa, jotta kiristysvaraa saataisiin hieman lisättyä.

KUVIO 20. Korsetti vasen sivu.

KUVIO 21. Korsetti oikea sivu.

Kuviosta 20 huomaa, että yläreunassa on liikaa väljyyttä, koska korsetin kuuluu olla kiinteä. Myös alareunassa on väljyyttä liikaa, minkä huomaa Kuviosta 21, jossa kädet on nostettu ylös. Alareunan kuuluu mennä kiinteästi lantion mukaisesti.

Luiden paikat olivat hyvät. Kappaleeseen 3 lisättiin kuitenkin vielä yksi luu, koska kappale näytti leveältä muihin kappaleisiin verrattuna, ja lisäksi sillä saavutettaisiin vielä enemmän tukea vyötärölle.

Korsettiin lisättiin vielä teatterin oma nimikointilappunsa, johon kirjoitettiin näyttelijän nimi, jolle korsetti valmistettiin sekä korsetin vuosiluvut ja valmistaja. Näin ollen korsetti erottuu muista korseteista. Lappu kiinnitettiin korsetin sisäpuolelle keskitakasaumaan.

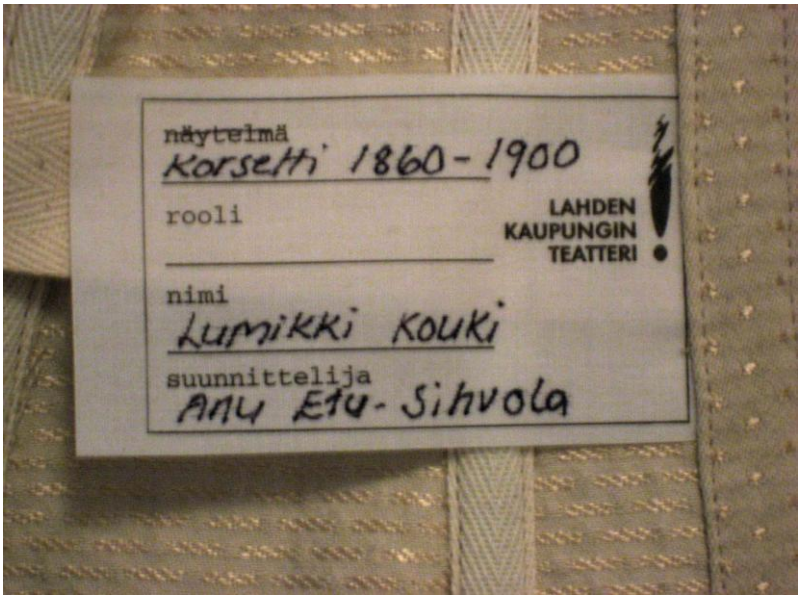

KUVIO 22. Korsetin nimikointi.

Nimikointi on yleinen tapa teatterissa. Jokaiseen vaatteeseen ommellaan oma nimikointilappunsa. Lahden kaupunginteatterilla on kuvion 22 mukainen nimikointilappunsa. Siitä selviää, mihin näytelmään asu on tehty sekä rooli, nimi ja suunnittelija.

5.10 Hinnoittelu

Laskin materiaalien hinnat, jotta saisin tekemälleni korsetille hinnan. Hinnat ja materiaalit on esitetty taulukossa 2.

TAULUKKO 2. Materiaalien kulutus.

Materiaalit	**Määrä/yksikkö**	**hinta/määrä**	**Hinta**
kangas 150cm	55 cm	20,00e /m	11,00e
luita 7mm	4,90 m	3,00e /m	14,70e
luunpäitä	32 kpl	0,10e /kpl	3,20e
luunauha 12 mm	500 cm	1,40e /m	7,00e
vyötärönauha 3cm	60 cm	1,40e /m	8,40e
tukinauhaa 0,5 cm	153 cm	0,90e/ m	1,38e
vinokaitaletta	153 cm	0,60e /m	0,92 e
plansetti 30 cm	1 kpl	7,90e /m	7,90 e
sirkkoja 4 mm	26 kpl	0,10e/kpl	2,60 e
korsetin nyöri	3 m / 1kpl	0,90e/ m	2,70 e
lankaa	n.200m	3,40e /250m	2,70 e
Yhteensä			62,50 e

Korsetin materiaaleille laskettiin hinnaksi yhteensä 62,50 euroa. Materiaalien lisäksi korsetille laskettiin lisää hintaa valmistuksesta.

Valmistukselle voi laskea hinnan korsetin valmistukseen käytettävän ajan perusteella. Korsetin valmistuksen suositus Pykälän mukaan teatterissa on kolme päivää. (Pykälä 2007)

Perusompelijan palkka on tekstiili- ja vaatetusalan työehtosopimuksen mukaan 7,35e/h, ja kolmen päivän palkka on silloin 8h x 7,35 e/h x 3 = 176,4 euroa. Palkan lisäksi tarvitsee lisätä henkilösivukustannukset ja muut kustannukset, joita tulee noin 80% palkan lisäksi. Tällöin korsetille tulisi hintaa valmistuksen kanssa 176 e + (0,8x 176e) + 62,50 e = 379,30 euroa.

5.11 Valmiin korsetin sovitus ja luovutus

Valmiin korsetin sovitus ja luovutus tapahtui Lahden kaupungin teatterilla maanantaina 12.2.2007. Mukana olivat työntekijä Anu Etu-Sihvola sekä asiakas Lumikki Kouki. Sovitus kuvattiin.

Korsetti puettiin päälle plansettia avaamalla ja löysäämällä nyöritystä takaa tarpeeksi. Korsetti puettiin paljasta ihoa vasten.

KUVIO 23. Valmis korsetti edestä.

Korsetti oli edestä erinomaisen näköinen. Yläreunaan lisätty kiristysnauha toimi mainiosti ja korsetti näytti symmetriseltä. Kiristysnauha on kiinni takasaumassa, joten sillä sai otettua ylimääräisen väljyyden pois kiristämällä koko yläreunaa.

KUVIO 24. Valmis korsetti oikeasivu. KUVIO 25. Valmis korsetti vasensivu.

Sivusta korsetti asettui hienosti paikoilleen oikeaan paikkaan. Näyttelijä kokeili myös käsien nostamista ylös, ja myös silloin korsetti pysyi paikoillaan. Sivuun laitettu lisäluu oli hyvän näköinen ja tuki näyttelijää lisää.

KUVIO 26. Valmis korsetti takaa.

Keskitakasauma suoristui lisäyksellä. Korsetti kiristettiin jättämällä keskelle taakse vielä kiristysvaraa, koska ensimmäisellä kerralla korsettia ei saa kiristää liikaa. Myöhemmin korsettia saa kiristää enemmän.

Kuvasta 26 huomaa kuinka ylimääräinen iho siirtyy selän keskelle ja menee kasaan. Myös yläreunassa näkyy ylimääräistä ihoa, joka korostuu enemmän kun kädet ovat normaalisti sivuilla.

5.12 Korsetilla saavutetut mitat

Korsetilla saatiin luotua 1860- 1900- luvun aikainen silhuetti hienosti. Mitat muuttuivat taulukon 3 mukaisesti. Kiristysvaraa jäi vielä enemmän, joten todellinen erotus olisi suurempi.

Mitat mitattiin korsetin päältä, koska se oli vain niin käytännössä mahdollista. Alkuperäiset mitat mitattiin alusvaatteiden päältä, joten korsetilla saavutetussa mittauksessa olisi hyvä poistaa vielä korsetin materiaalien paksuus, jotta saataisiin mahdollisimman tarkka tulos.

TAULUKKO 3. Korsetilla saavutetut vartalon mittamuutokset

Mittauspisteet	**Alkuperäiset mitat (cm)**	**Puetun korsetin päältä mitatut mitat (cm),**	**Erotus (cm)**
Ry	85,5	81	**- 4,5**
Ry rinnan alta	73	70	**- 3**
Vy	68	65	**- 3**
Yly	81,5	78,5	**- 3**

5.13 Korsetin nyöritys

Korsetti kiristetään keskeltä nyöritystä kiristäen kuvion 27 mukaisesti. Kiristyksen tulee olla saman levyinen joka kohdasta. Kun tarvittava kiristys on tehty, nyöri solmitaan rusetille. Umpisolmua ei tehdä, jotta korsetin saa otettua päältä pois.

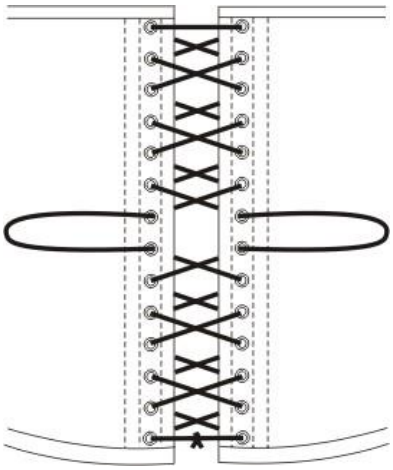

KUVIO 27. Korsetin nyöritys

5.14 Korsetin huolto ja säilytys

Korsetin voi pestä, mutta sen kuivaus täytyy tapahtua heti pesun jälkeen huolellisesti ja mahdollisimman nopeasti, jotta luut, plansetti ja sirkat eivät ruostu. Korsetin alla voi käyttää alustuubia tai toppia, joka suojaa korsettia. Tuubi tai toppi pestään sen likaantuessa. Alusvaatteessa tulisi olla mahdollisimman vähän saumoja, jottei se painaisi ihoa vasten. Korsettia säilytetään suorana. Myös museon tapaan sitä voidaan säilyttää myös rullalla.

5.15 Näyttelijän kommentit korsetista

Korsetti tuntui todella hyvältä päällä. Korsetti tuki lantiota ja rintaa todella hyvin. Lisänyöri yläreunassa oli hyvä, että sai itse kiristettyä lisää yläreunaa. Kiristys oli sovituksessa ensimmäisellä kerralla hyvä. Siinä pystyi vaivattomasti olemaan. (Kouki 2007)

Lähitulevaisuudessa ei ole sellaisia näytelmiä, joihin korsetin olisi voinut heti pukea, mutta Kouki aikoi laittaa heti sen päälle kun sellainen näytelmä vastaan tulisi. Näyttelijä oli innoissaan saamastaan korsetista, koska hänellä ei ole koskaan ollut ihan omaa korsettia omilla mitoillaan, vaan aikaisemmat korsetit olivat kaikki vain näytelmän ajan varattuja hänelle eikä kokokaan ollut välttämättä oikea. (Kouki 2007).

6 YHTEENVETO

Opinnäytetyön tarkoituksena oli toteuttaa Pykälän kirjan kaavat, rakennekuvat sekä tasokuvat sähköiseen muotoon sekä valmistaa 1860- luvun aikainen korsetti sekä tutkia sen vaikutusta vartalon muokkaavuuteen valmistamalla se asiakkaalle.

Kirjan teon aikana sain paljon tietoa kirjan valmistusprosessista. Pykälän kanssa käydyissä keskusteluissa pääsin perehtymään teatterin maailmaan. Minulle selvisi, että teatterin puvustus oli aivan erilainen kuin esimerkiksi tavallinen ompelimo. Se oli ihan oma maailmansa.

Opinnäytetyöni pohjana oleva korsetti on elänyt 1860- luvulta aina tähän päivään asti. 1860-luvulla se oli yleinen käyttövaate, joka kehittyi nykyajan nuorison yhdeksi suosikki asuksi. Siinä välissä Suomessa korsetin uranuurtajana on toiminut Terttu Pykälä. Hän aloitti vuonna 1975 Suomen Kansallisteatterin puvustonhoitajana. Vuonna 1985 hän opiskeli vaatetusalan ammatinopettajaksi, jonka jälkeen hän teki maamme ensimmäisen opetussuunnitelman näyttämöpukujen valmistajien koulutuslinjalle, jossa on yhtenä kurssina ollut historialliset korsetit. Uransa loppuvaiheessa hän päätti tehdä kirjan historiallisista teatteriasuista, josta moni saa opastusta pukujen ja muun muassa korsettien valmistamiseen.

Erilaisten vierailuiden sekä tutkimusten jälkeen sain tietoa, joiden avulla ymmärsin enemmän korsetin käyttöominaisuuksista ja toteutustavoista. Korsetti toteutettiin Lahden kaupunginteatterin näyttelijälle. Toteutukseen kuului mittaus, valmistus, sovitukset, materiaalien hankinta sekä tutkimukset ja analysoinnit.

Opinnäytetyö perehdytti yksittäisten asujen valmistukseen enemmän kuin sarjatuotantoon, koska teatterissa kaikki puvut ovat erilaisia. Työssä täytyi ottaa huomioon asiakkaan vartalon kriittisemmät mitat sekä tilaajan toivomukset.

Työ onnistui hyvin. Korsetin valmistus vaatii taitoa ja huolellisuutta. Aikaa meni yllättävän paljon, koska joutui ihan alusta asti miettimään valmistuksen Pykälän opastuksella. Pykälältä sain mainiota opastusta korsettia valmistaessa.

Jatkotutkimuksena voisi tutkia, miten korsetti kestää käytössä ja kaipaako se lisäkiristystä pitkäaikaisessa käytössä. Myös isommalla ihmisellä voisi testata korsettia, jolloin vartalon muutokset näkyisivät selvemmin.

LÄHTEET

Terttu Pykälä, Historiallinen teatteripuku, 2006, Opetus- kasvatus- ja koulutusalojen säätiö, OKKA-säätiö

Nancy Bradfield, Costume in details : Women dress 1730 – 1930, reprinted 1993

S. Silvennoinen & T. Laukkanen 2007 Opettajalehti 7/2007, 64- 65

Terttu Pykälä 2007 Haastattelu 30.1 2007

Lumikki Kouki 2007 Haastattelu 12.2.2007

Amoriini 2007 [verkkojulkaisu] hääopas [viitattu 13.4.2007] saatavissa http://www.amoriini.com

Bellemodeste 2007 [verkkojulkaisu] korsettiliike Belle Modeste [viitattu 8.1.2007] saatavissa http://www.bellemodeste.com

Lahden kaupunginteatteri 2007 [verkkojulkaisu] teatteri [viitattu 13.4.2007] saatavissa http://www.lahdenkaupunginteatteri.fi

Oldraven 2006 [verkkojulkaisu] Oldraven [viitattu 8.1.2007] Saatavissa : http://www.oldraven.net

Museovirasto 2006 [verkkojulkaisu] Museovirasto [viitattu 25.2.2007] Saatavissa: http ://www.nba.fi/fi/museovirasto

Pohjois-karjalan ammattiopisto 2007 [verkkojulkaisu], prettylibaineistohaku, ompelukone [viitattu 25.2.2007]. Saatavissa: http//www.pkkyweb.pkky.fi/ omatekone/ ompe6.htm

MUSEOVIRASTO
Mannerheimintie 34
PI 913
00101 HELSINKI

KUVAUSLUPA

Lahden ammattikorkeakoulu, Tekniikan laitos
Kuvauksen toimeksiantaja — Puhelin

Svinhufvudinkatu 11, Lahti
Laskutusosoite

Anu Etu-Sihvola — 044-3367726
Kuvaaja — Puhelin

Opinnäytetyö — Keskusvarasto 31.10.2006
Käyttötarkoitus — Kuvauspaikka ja aika

Kuvauksen ehdot:
Kuvia saa käyttää yhden kerran ainoastaan yllämainittuun tarkoitukseen.
Julkaistaessa mainittava Suomen kansallismuseo

_____ euroa
Käyttömaksu

31.10.2006 Anu Etu-Sihvola
Päiväys — Allekirjoitus

Lupa myönnetään — Päiväys — Allekirjoitus

Kuvauksen kohde

59006:6 59131:2
78010:2
82019:2 Korsetit
58023
61050:31

[illegible] 31.10.06
Kuvauksen valvoja — Aika

_____
tuntia — euroa

Korsetti	78010:2	1890-1.
Satiinia, metallituet Kork. edestä 28 cm, sivu 17 cm, ymp. m. 60 cm Mustaa satiinia, metallituet, keltainen puuvillavuori, yläreunassa kelta-musta koristenauha. Takana nyörit, edessä kookkaat metallihakaset.		Tanskalainen valmiste, merkki epäselvä. neg. 147862

Kureliivi	58023	luultavasti 1780-1.
pellavakangasta, samalla kankaalla vuorattu, luilla jäykäksi kovitettu, tukikaari rautaa, etupit. 33 cm, takapit. 35,5 cm, vyötärö 47 cm Ommeltu 8 kaistasta, luilla jäykäksi kovitettu, etukolmiossa aivan tiheät luut ja yläreunassa rautainen tukikaari Kapeat olkaimet. Kiinnitetään selästä nyörittämällä 9 reikäparin avulla. neg. 165138		neg. 165137-38, 165156-57

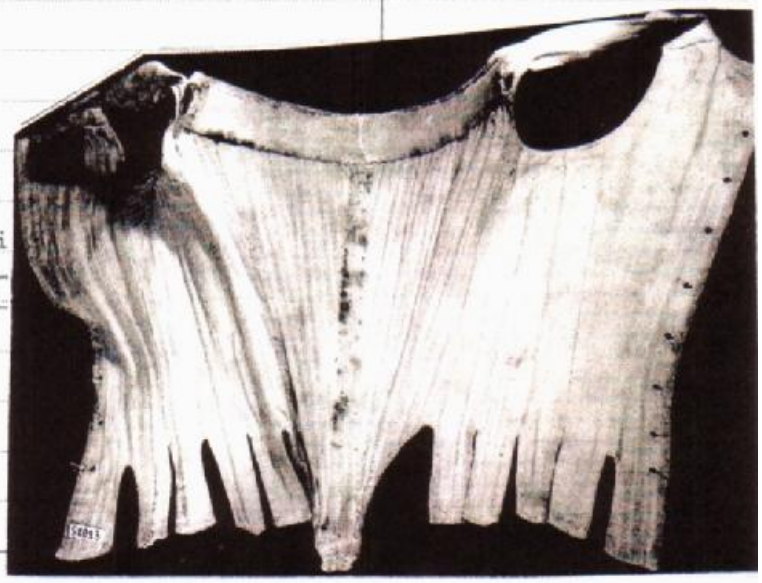

1.5 Päällyspuvun (surcotin) kuosittelu C 19 peruskaavalla 1 : 8

Etukappaleen kuosittelu

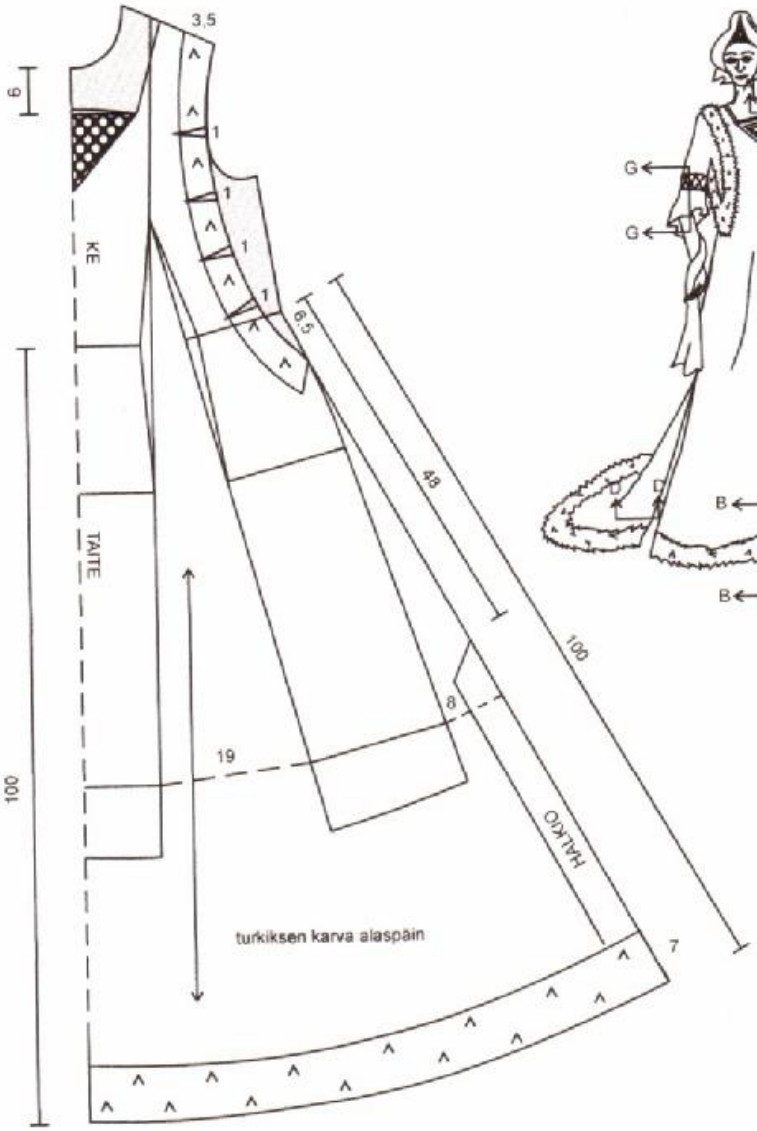

1.6 Työtavat päällyspuvun ydinkohdista 1 : 2

A – A pääntie-kädentie
B – B helma
C – C KT-pääntie
D – D helmahalkion reunat

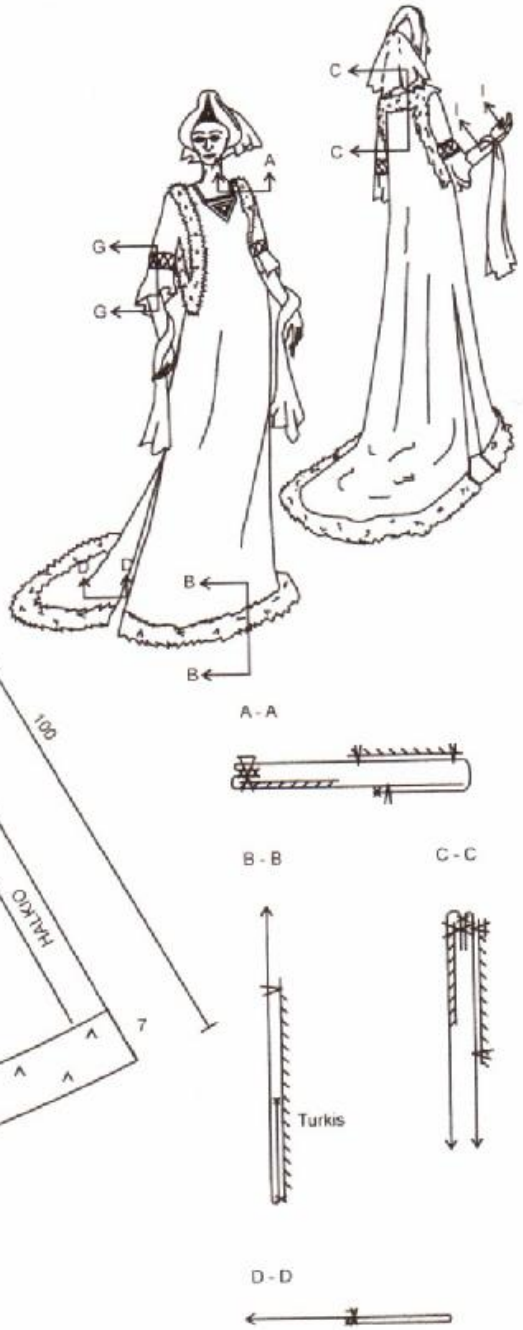

Päällyspuvun takakappaleen kuosittelu 1 : 8

Painokuvion kultaväri on painettu leimasimella, johon kultaväri on levitetty kapealla telalla.
Painokuvio 1 : 2

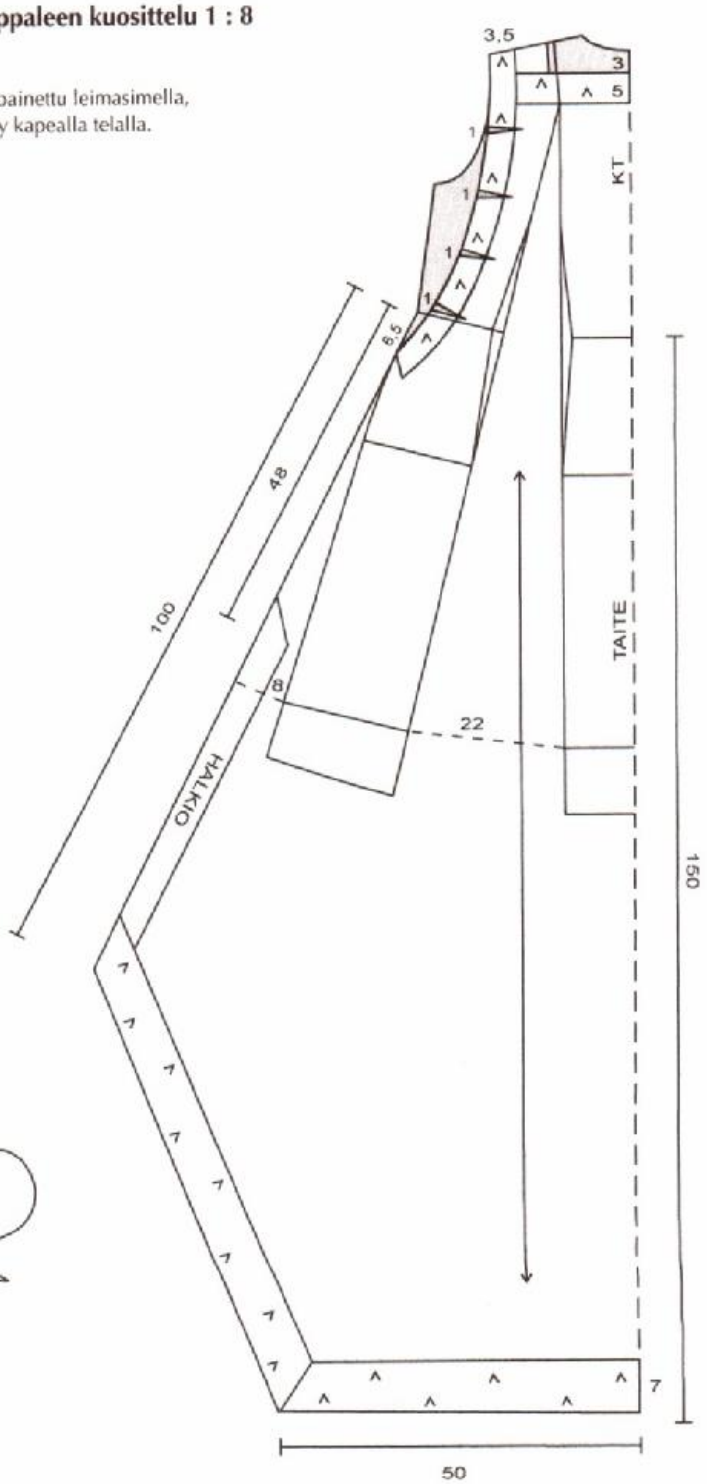

Aluspuvun kuosittelu C 19 peruskaavalla 1 : 8

Etu-, sivu- ja takakappale

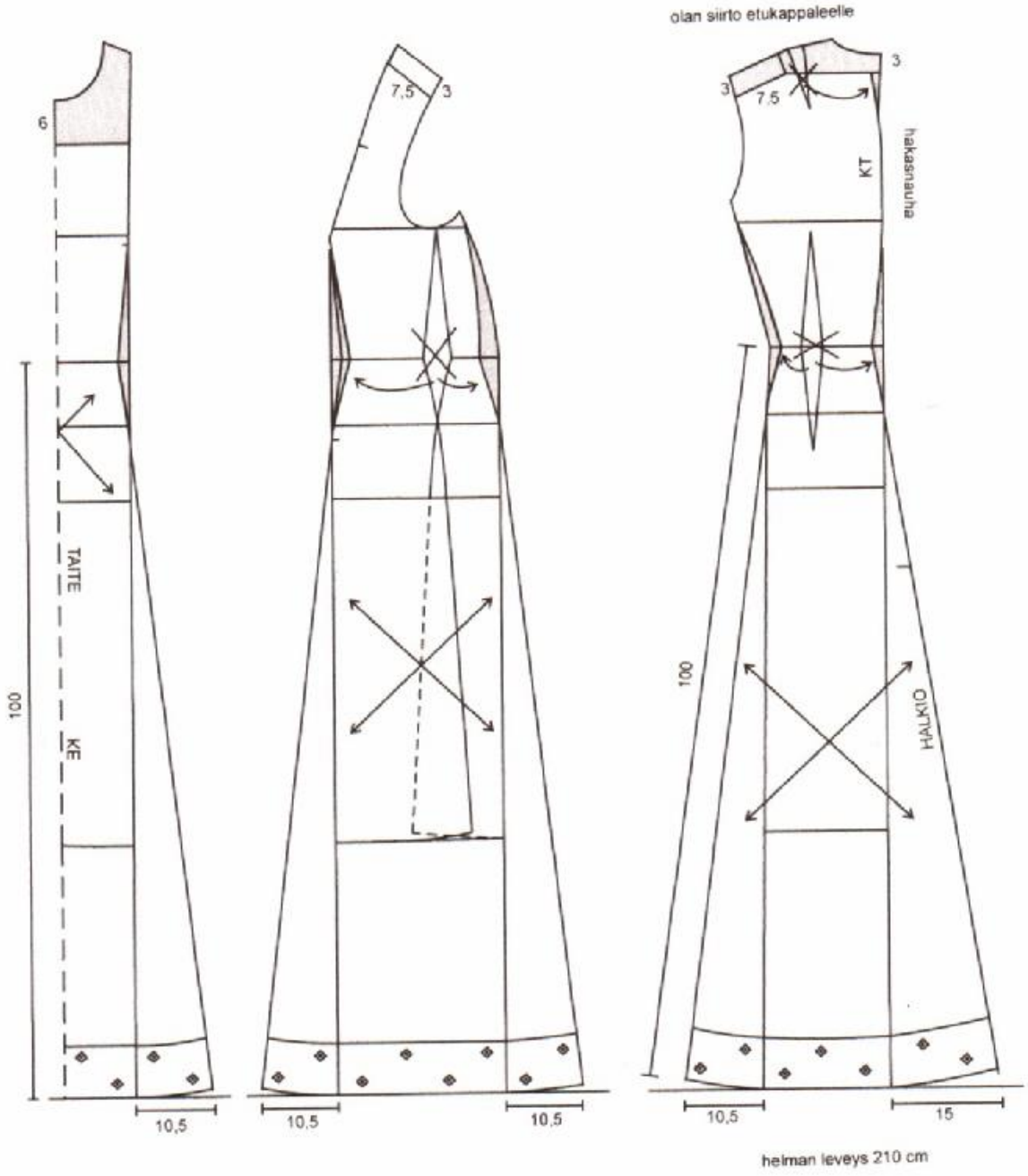

Hihan kuosittelu C 19 peruskaavalla, käsivarren ympärys + 6 cm, 1 : 8

Hihansuun ja helman koristenauhana käytetään pukukankaan päälle kiinnitettyä hattuverkkoa, joka ennen kiinnittämistä on värjätty telan avulla kullanväriseksi. Reunoihin on ommeltu kullanväristä nauhalankaa ja koristeeksi on kiinnitetty kultamaalilla maalattuja muovilaattoja sekä niiden päälle grafiittihelmiä.

Ota huomioon!
Hihan kainaloon on valmiiksi kuositeltu kiilapala, joka antaa kädelle liikkumaväljyyttä. Se voi olla myös täysvino, karjalanpiirakan mallinen.

Hihansuun liehuke ja kiinteä hiha kiinnittyvät lyhyen hihan käännevaraan.

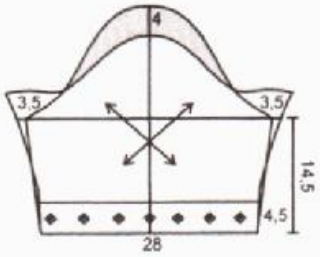

Kiinteä hiha

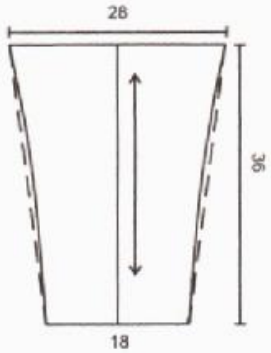

1.6 Työtavat aluspuvun ydinkohdista 1 : 2

E – E KT-hakasnauha
F – F pääntie
G – G hihansuu
H – H helma
I – I hihaliehukkeen ja trikoohihansuun päärme

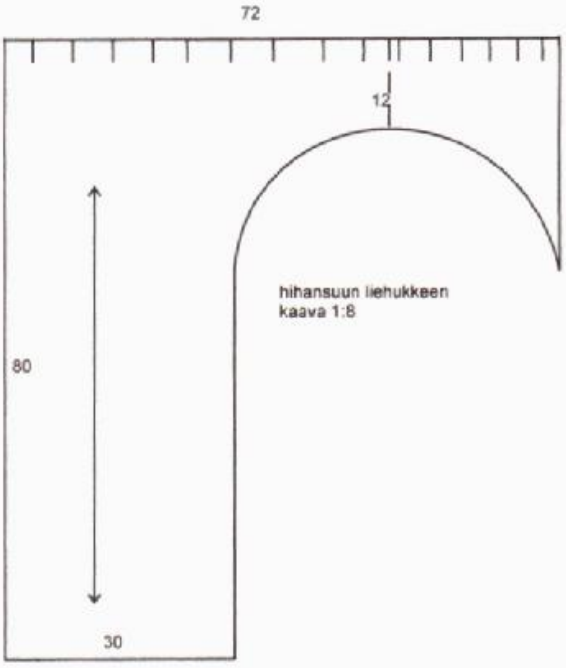

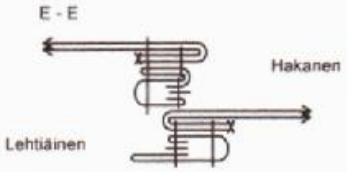

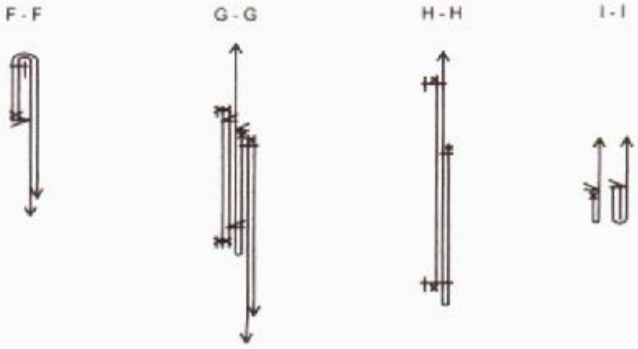

1.7 Päähine vuodelta 1448

Materiaalit

- kovitettua huopakangasta: 50 x 45 cm
- karkaasia: 2,50 m
- vanua
- tarranauhaa: 0,05 m
- ripsinauhaa: 0,60 m
- hattuverkkoa: n. 10 x 200 cm:n pala
- trikoosamettia: 150 x 70 cm
- huntukangasta: n. 100 x 60 cm
- hatun vuori: 1 kpl
- erilaisia paljetteja

Työjärjestys

- Kastele kuvioitettu huopakangas ja venytä se kuivumaan hattutukille.
- Leikkaa kuiva hattupohja mallin muotoiseksi.
- Kiinnitä trikoosametti pohjan päälle ja käännä noin 2 cm sisäpuolelle.
- Kiinnitä reunoista tikkipistoin.
- Muotoile makkara niin, että sen ympärysmitta on noin 16 cm ja kapenee hieman päitä kohti.
- Pujota sisälle kaksinkertainen karkaasi ja vanua.
- Kierrä suikale hattuverkkoa makkaran ympärille.
- Kiinnitä makkara hattupohjaan.
- Venytä vuori kuivumaan hattutukille.
- Liimaa vuori ja ripsinauha sekä tarranauhan palanen väkäspuolelta otsalle hattupohjan sisäpuolelle.
- Muotoile ja valmista huntu mallin mukaan ja kiinnitä.

Hunnun kaava 1 : 8 ja työtavat

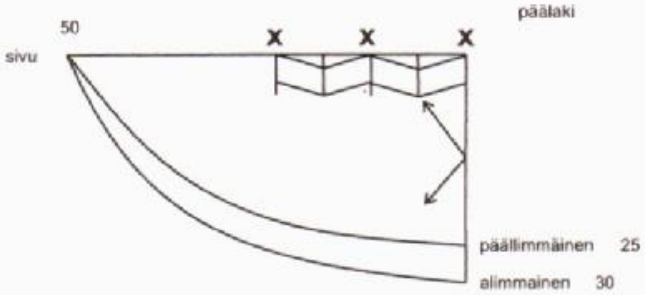

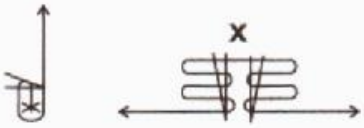

9. VIKTORIAN AJAN ALUSHAME 1800-LUVUN LOPULTA

9.1 Viktorian ajan alushame

Olen hankkinut opetuskäyttöä varten aidon 1800-luvun loppupuolelta olevan Viktorian ajan alushameen. Löysin sen vuonna 1996 Portobelloroadin kirpputorilta Lontoosta. Kävin tinkimässä hametta 2–3 kertaa ja joka kerran sillä oli eri hinta. Tiukan perheneuvottelun jälkeen ostin alushameen, vaikka mieheni mielestä moinen iso alushame ei olisi mahtunut edes matkalaukkuun muiden matkatavaroiden joukkoon.

Koska alusvaatteita on säilynyt museoiden kokoelmissa vain vähän, tuntui alushameen hankinta varsinaiselta löydöltä.

Tämän alushameen muoto, materiaali ja työtavat ovat niin mielenkiintoiset, etten malttanut olla ottamatta sitä tähän kirjaan. Takana, keskellä vyötäröä ovat patruunalaskokset eli vetopoimut ja alushameen toisena yksityiskohtana on leikkaussaumaan sijoitettu syvä tasku takana oikealla. Noin 25 senttimetriä vyötäröltä alaspäin lähtevät saumoista nauhat, jotka sidotaan keskeltä takaa. Ne pitävät takakappaleen runsaan materiaalin takana, jottei kangas pääse kiertymään eteen. Alushameen helmassa on kangasta ja painoa niin paljon, että se vaikuttaa näyttämöllä liikuttaessa päälihameeseen.

Työtavoiltaan alushame on suuritöisempi kuin monet päälihameet. Olemme tehneet tästä alushameesta oppilastyönä toisinnon, jota opiskelijat ovat voineet sovittaa ja todeta sen toimivuuden.

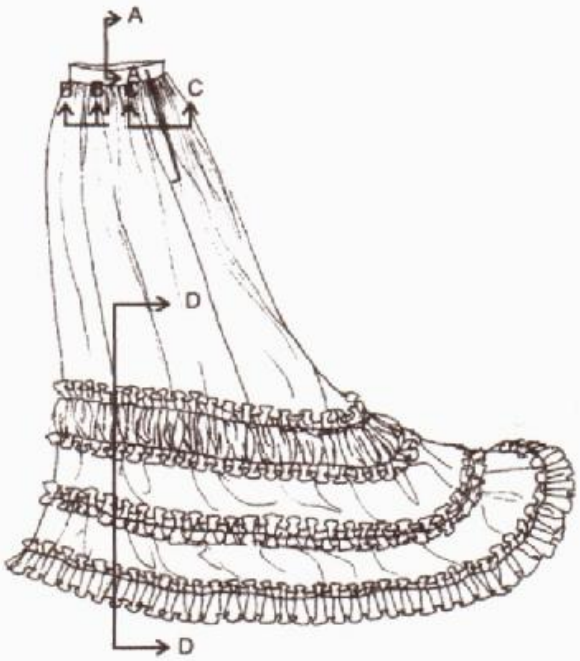

9.2 Materiaalit

Menekit:

- 164 cm leveää puuvillasatiinia: 7,40 m
- 90 cm leveää puuvillabatistia: 1,60 m
- 2 cm leveää reunapitsiä: 9,4 m
- hakasia: 3 kpl
- vyötärönauhaa: 0,80 m
- solmimisnauhaa: 3,4 m

Alushameen pääasiallinen materiaali on puuvillasatiini, jonka alla helmassa on puuvillabatistia. Rimpsujen mitoitukset ovat seuraavat:

1) puuvillabatistirimpsu, jonka leveys on 9 senttimetriä ja pituus 3 x ympärysmitta. Sen jatkona on 5 senttimetrin levyinen puuvilla-batistirimpsu, jossa on lisäksi 2 senttimetrin levyinen reunapitsi. Sen pituus on 3 x ympärysmitta.
2) puuvillasatiinirimpsu, jonka leveys on 20 senttimetriä ja pituus ympärysmitta.
   Reunaan 10 senttimetriä leveä laskostus, jonka pituus on 3 x ympärysmitta.
3) puuvillasatiinirimpsu, jonka leveys on 20 senttimetriä ja pituus 3 x ympärysmitta
   Reunaan 5 senttimetriä leveä laskostus, jonka pituus on 3 x ympärysmitta.
4) täysvino 12 senttimetriä (2 cm + 8 cm + 2 cm) leveä puuvillasatiinirimpsu, jonka reunat on poimutettu ja ommeltu 2 senttimetrin päästä kummastakin reunasta.

Huom. Lisää saumanvarat !

Helman leveys on 3,10 m.
Alushameen valmis pituus edessä on 103 cm ja takana 128 cm + 3 cm:n levyinen vyötärönauha.

9.3 Viktorian ajan alushameen kaava 1 : 8

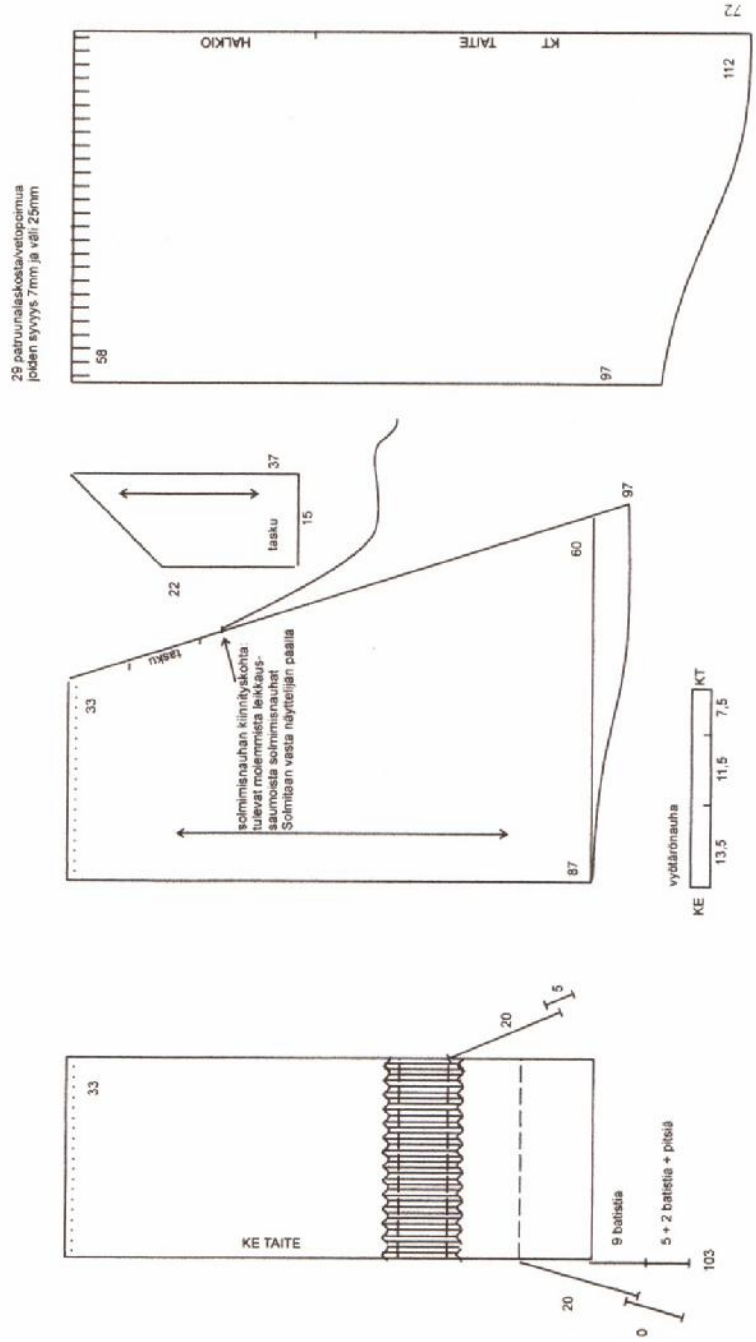

9.4 Viktorian ajan alushameen työtavat 1:1 ja 1 : 2

Helman poikkileikkauskuva 1 : 1 näyttää aika monimutkaiselta, mutta pitää helman kauniisti halutussa muodossa.

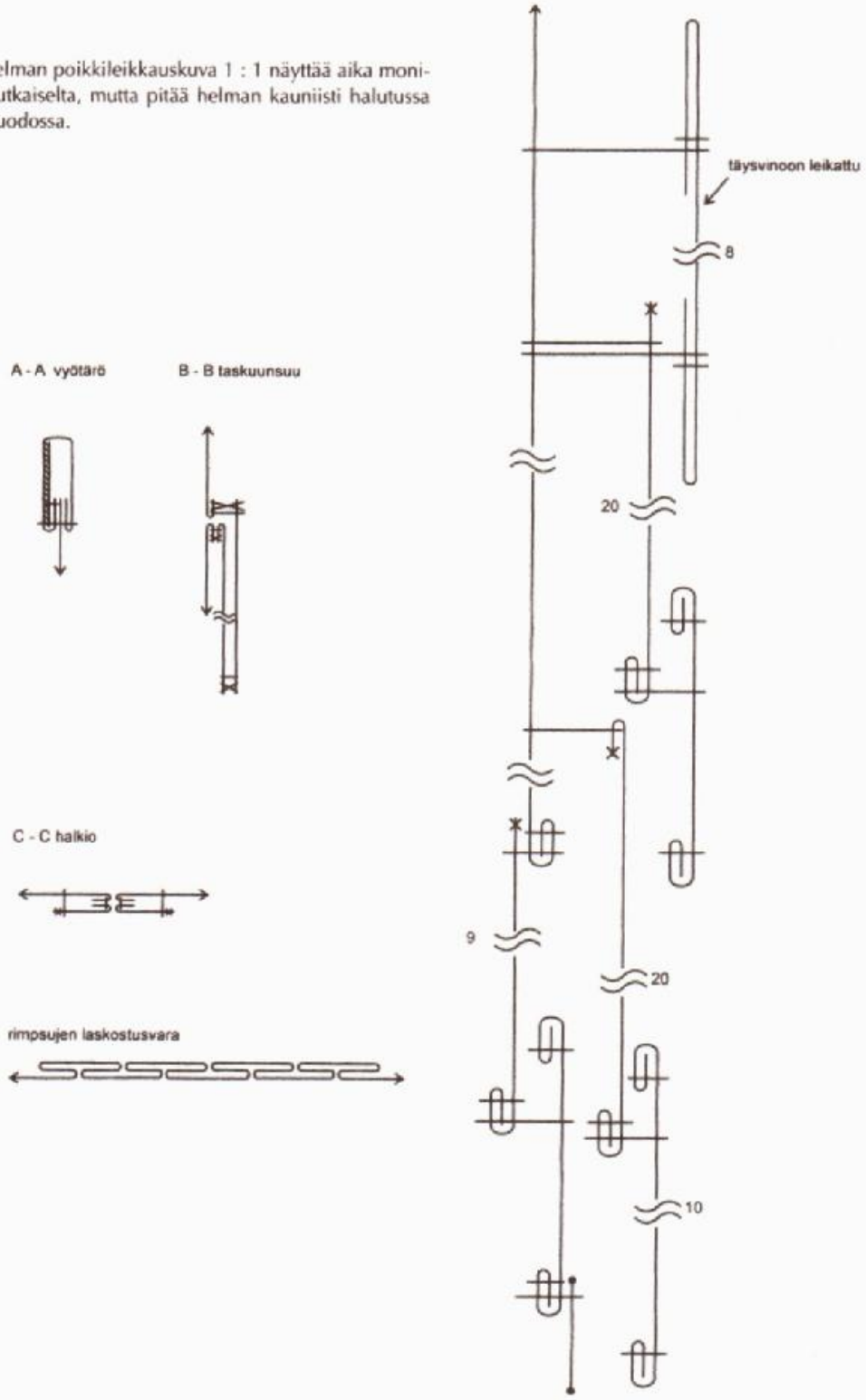

11.5 Korsetin 1895–1900 mitat ja materiaalit

Korsetin 1895–1900 mitat, materiaalit ja saumanvarat

- rinnan ympärys 2 x 45 cm = 90 + 3 = 93 cm
- vyötärön ympärys 2 x 31 cm = 62 + 3 = 65 cm
- lantion ympärys 2 x 48 cm = 96 + 3 = 99 cm

Mitat ovat 5 cm pienemmät kuin näyttelijän mitat ja keskellä takana on 3 cm kiristysvaraa.

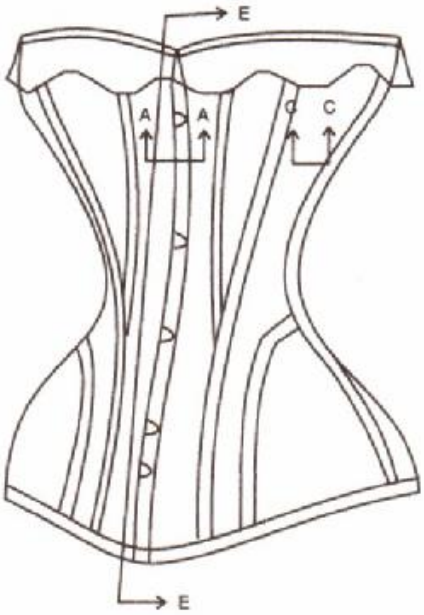

Kankaat ja ompelutarvikkeet

- 1,40 m leveää korsettikangasta (corset spot broche) korsettiin: 0,40 m
- 12 mm leveää luunauhaa: 7,00 m
- luiden päitä: 44 kpl
- 7 mm leveää spiraaliluuta: 7,00 m
- plansetti/lastikka: pituus 32 cm;
- 1 sirkat: 24 kpl
- 0,5 cm leveää venymätöntä tukinauhaa: 2 m
- korsetin nyöri: pituus 3 – 4 m;1 kpl
- vinonauhaa: ylä- ja alareunan siistimiseen; 2 m
- pitsiä: korsetin yläreunaan; 1,20 m

Saumanvarat

- KE 4 cm, KT 4 cm
- Leikkaussaumat ovat 0,5 – 0,7 cm.
- Jos materiaali on rispaavaa, kannattaa leikata yhden senttimetrin saumanvaralla.
- Ylä- ja alareuna ovat noin 2 senttimetriä.
- Kappaleiden 5 ja 6 väliin jätetään noin 3 senttimetrin saumanvara.

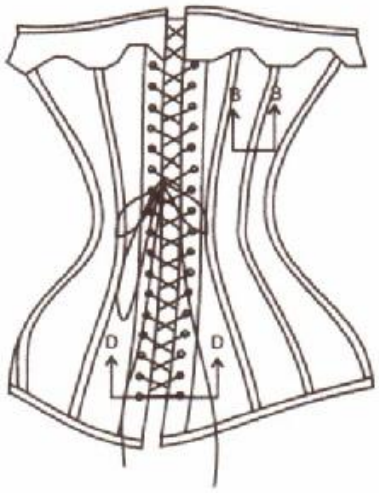

Korsetin 1895–1900 kaava 1 : 3

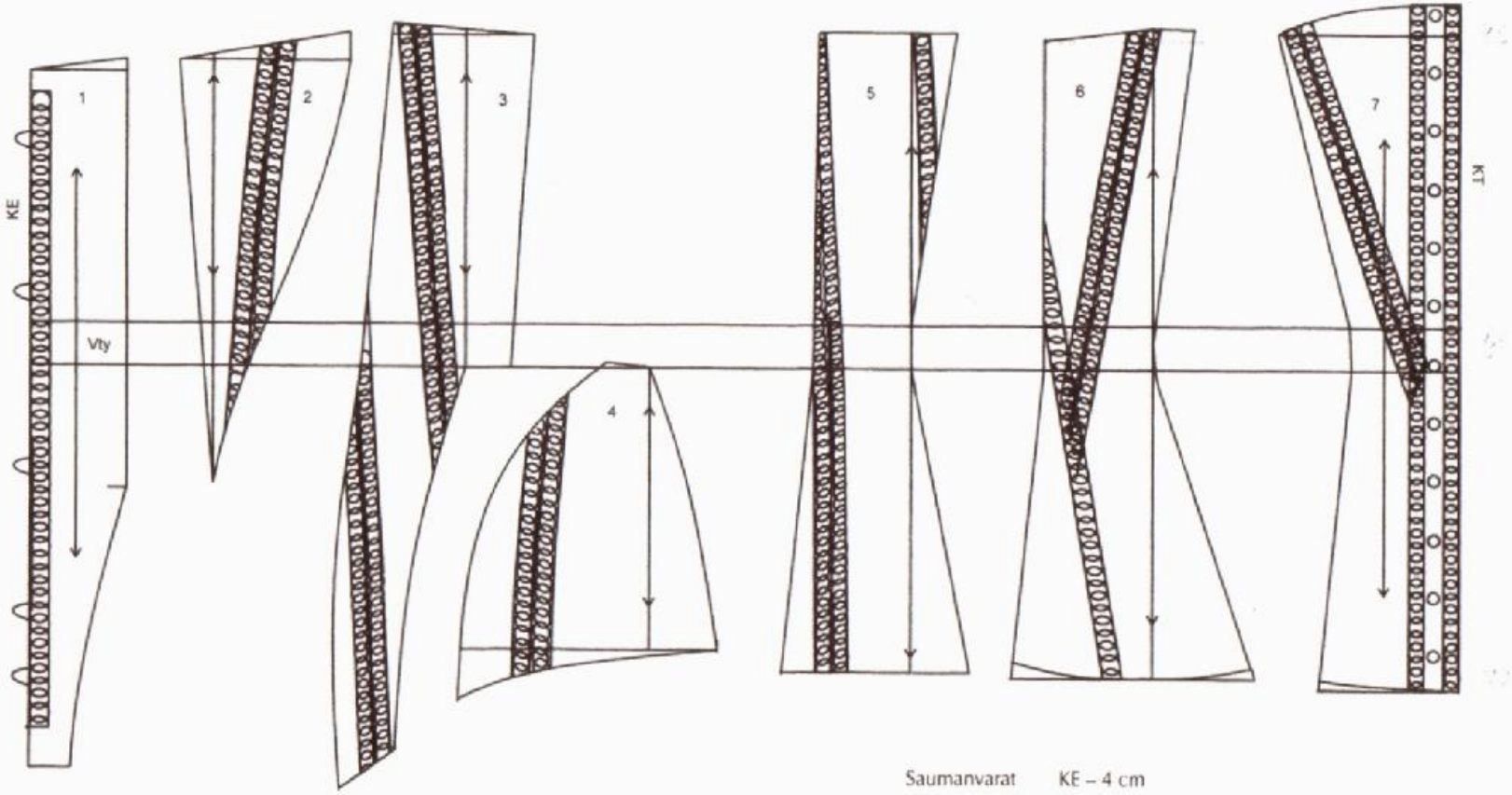

Plansetin ja luiden paikat

Saumanvarat KE – 4 cm
KT – 4 cm
Leikkaussaumat 0,5-0,7 cm
Ylä- ja alareuna
Sovitusvara 3 cm kappaleiden 5 ja 6 väliin

Työjärjestys

Piirrä kaavat tarkasti mieluummin pahville, jotta saat lyijykynällä merkityksi kaavan ääriviivat kankaalle. Tarkista mittojen paikkansapitävyys. Kaavojen suurentaminen ja pienentäminen käy samalla tavalla kuin sarjominen.

Käytä materiaalina kutistettua, mahdollisimman venymätöntä korsettikangasta. Jos sitä on vaikea löytää, voit myös käyttää tiivistä pellavaa tai puuvillaista markiisikangasta. Joskus näyttelijät ovat näyttämöllä pelkässä korsetissa. Pukusuunnittelija saattaa silloin haluta korsettiin näyttävän kankaan. Sen alla kannattaa kuitenkin käyttää tukevaa materiaalia, jonka varassa korsetti on. Jos käytetään kahta tai useampaa materiaalia päällekkäin, kappaleet kannattaa huolitella yhteen ennen yhdistämistä. Päällimmäistä materiaalia tulee tällöin pitää aavistuksen löysemmällä, ettei se repeä saumojen ompelun jälkeen, koska ihoa vasten tuleva alapuoli kiertyy sisäpuolella vartalon mukana. Kangaslaadusta riippuu, paljonko päälipuolen kankaan pitää olla alempaa suurempi. Kokeile tämän vuoksi korsettia ennen kuin ompelet kaikki saumat.

- Merkitse lyijykynällä kevyesti kaavojen tarkat ääriviivat kankaalle.
- Merkitse hakit kynällä. Saksilla hakkeja ei kannata tehdä.
- Merkitse esimerkiksi kappaleiden yläreunat, etteivät ne kiepsahda vahingossa ylösalaisin.
- Aloita työskentely ompelemalla 2-kappale kiinni 3-kappaleeseen, samoin 4-kappale yhdyssaumalla. Saumanvarat tikataan auki noin 2 millimetrin päästä, jolloin niitä ei tarvitse silittää auki. Käytä normaalia vahvempaa, noin 75- tai 80-numeroista lankaa.
- Jos olet jättänyt liian leveät saumanvarat, kavenna ne 0,5 senttimetriä leveiksi.
- 5–6 kappaleissa aumanvarat/sovitusvarat ommellaan oikealle puolelle.
- Saumanvarat siistitään vahvalla 12 millimetriä leveällä nauhalla ja tikataan kaikkien kankaiden läpi.
- Merkitse luiden kohdat lyijykynällä ja ompele luukujat, jätä yläpää auki luiden pujottamista varten.
- Sovitusta ei kannata tehdä ennen kuin ainakin suurin osa luista on paikoillaan, luiden lyhentäminen sopivan pituisiksi tehdään vasta sovituksen jälkeen.
- Ompele vyötärönauha aputikillä kiinni keskeltä edestä ja keskeltä takaa tiukasti saumanvaroihin. Vyötärönauhan paikan löytäminen tarkasti on helpompaa, jos se on sovituksessa päälipuolella.
- Ompele ennen sovitusta plansetti keskelle eteen, toiselle puolelle punospistot ja toiselle napinlävet tai kaitale, johon jätetään koukuille aukot. Luut ommellaan keskelle taakse ja sirkat niiden viereen noin 3–4 senttimetrin välein.
- Varmista, että vyötärön kohdalle tulee yksi sirkkapari, josta korsetin saa hyvin kiristetyksi.
- Korsetin alareunaan ommellaan 0,5 senttimetrin levyinen venymätön tukinauha, jonka avulla voi myös tarkistaa alareunan muodon sovituksessa.
- Kun ylä- ja alareunan muoto on sovituksessa päätetty, varsinaista saumanvaraa ei tarvitse jättää. Korsetin ylä- ja alareunan siistiminen käy kätevästi vinonauhalla.
- Ennen reunojen siistimistä luut katkotaan oikean mittaisiksi, päät huolitellaan ja pingotetaan luukujiinsa sekä yläpäät tikataan.
- Korsetin yläreunaan ommellaan 0,5 senttimetrin levyinen venymätön tukinauha, joka tarkentaa yläreunan muodon ja estää sen venymisen.
- Kaikki mahdolliset pitsit ja koristenauhat tulisi valita ja ommella litteinä, etteivät ne pullota tai näy puvun läpi. Ne voidaan myös upottaa reunojen vinonauhojen väliin.
- Ompele ylä- ja alareunojen vinonauhat. Varo ompelemasta luiden päältä!
- Siisti ja tarkasta !

Teattereissa ympäri maailmaa käytetään yleisesti 7 millimetriä leveitä spiraaliluita, jotka taipuvat. Niitä saa ostaa määrämittaisena tai kaikkein edullisimmin kiepissä metritavarana. Kiepistä voit sivuleikkurilla leikata haluamasi pituisia paloja. Erikseen tilattavia päitä on helppo lisätä luihin. Rigilene, muoviluu on mielestäni liian kevyttä korsetteihin ja niiden päiden siistiminen on hankalaa. Sen lisäksi päät syövät materiaalin puhki melko nopeasti ja painavat näyttelijän ihoa. Rigilenenauhan päät pyöristetään ja sulatetaan.

Korsetin työtavat 1 : 2

A – A keskietu
B – B leikkaussaumat
C – C luukujat
D – D keskitaka
E – E ylä- ja alareuna

E - E ylä- ja alareuna

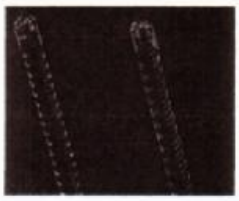

7 x 0,75mm 7 x 0,9mm

A - A keskietu

B - B leikkaussaumat

C - C luukujat

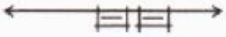

D - D keskitaka

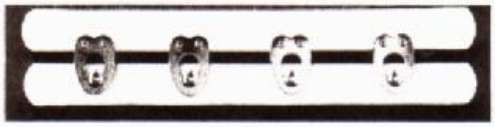

11.6 Puseron kuosittelusuunnitelma C 19 peruskaavalla, rinnan ympärys + 8 cm, 1 : 8

Huomioitavaa:

- olkasauman siirto takakappaleelle 2 senttimetrillä
- kädentien kaaren nosto 2 senttimetriä
- takakappaleella leikkaussaumat, joihin siirretään olan muotolaskokset
- KT:n napitus
- etukappaleella laskokset, joista sivummaisiin upotetaan rintalaskos
- Puseron muotolaskokset suljetaan vyötäröltä hameen alle tulevan kiinteän osan kohdalta.

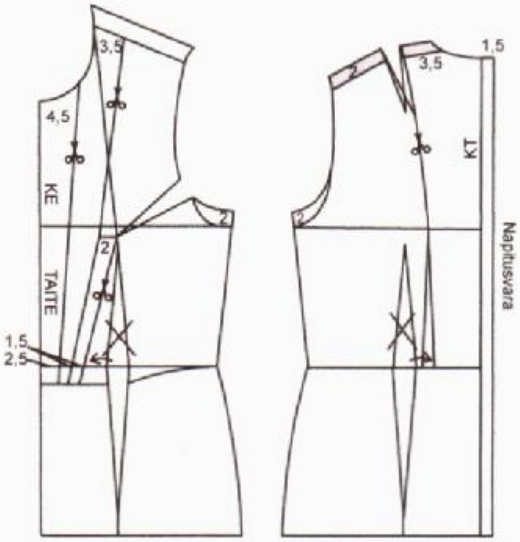

Puseron kuosittelu C 19 peruskaavalla 1 : 8

Muotoon leikattu puseron kauluksen kaava 1 : 4

kauluksen mitat:
- kiinnitysreuna 39 cm
- kauluksen yläreuna 35 cm

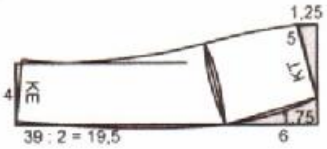

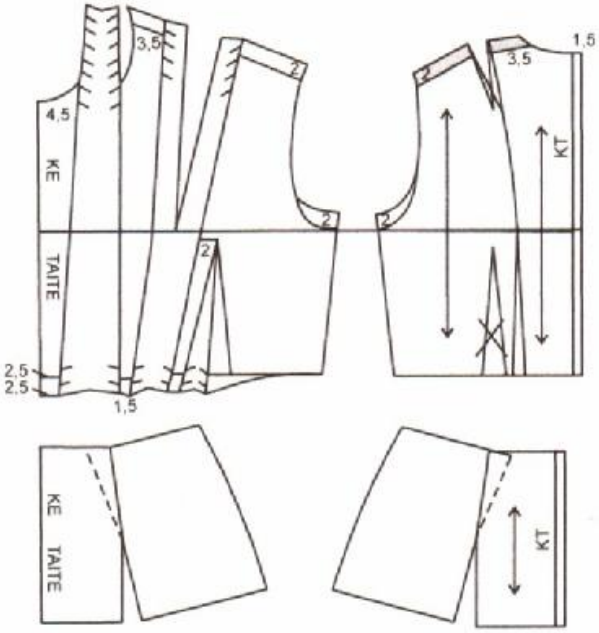

Puseron hihan kuosittelu C 19 peruskaavalla, käsivarren ympärys + 6, 1 : 8

Kuosittelusuunnitelmassa käsivarren ympärysmitta on jaettu neljään osaan kyynärpäälle asti. Aukileikkauspaikoista levitetään pyöriötä ja korotetaan 8 senttimetriä, jotta saadaan aikakaudelle tyypillinen lampaanlapahiha. Usein saadaan parempi tulos, jos langansuunta on täysvino. Pyöriölle muodostetaan materiaalista tai roolista riippuen laskoksia tai poimuja.

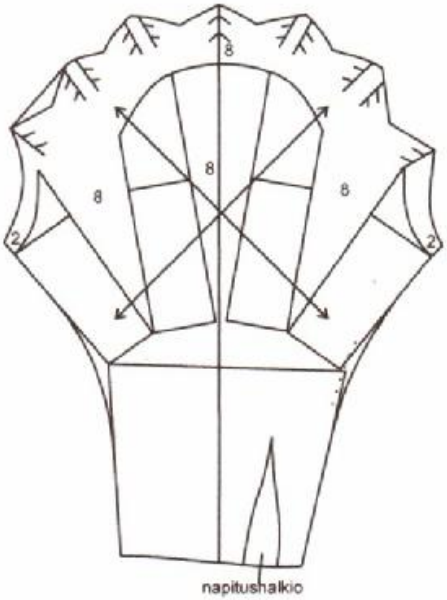

11.7 Puseron leikkuusuunnitelma 1 : 8

Puserokankaan leveys 1,40 m ja pituus 1,90 m

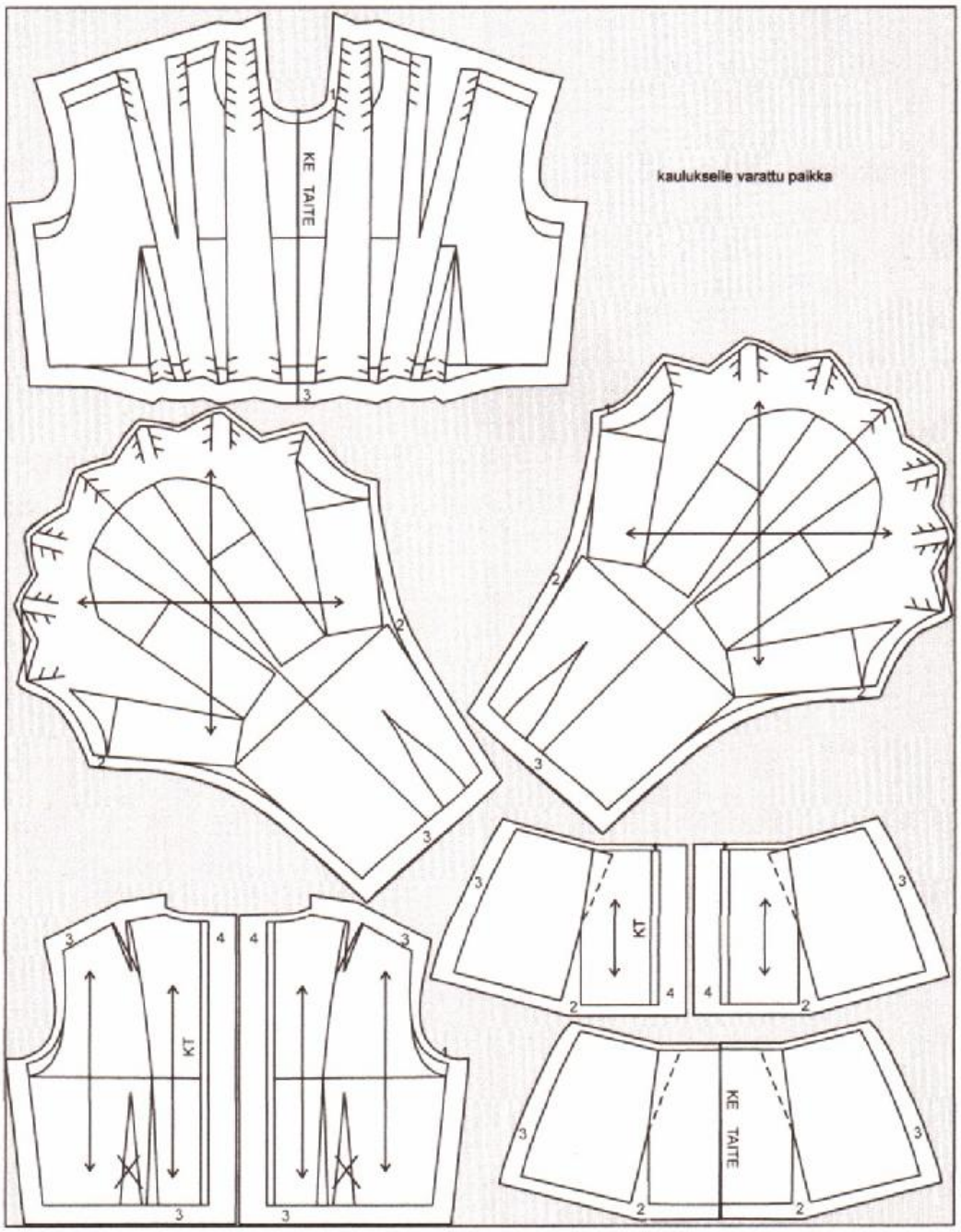

11.8 Vuosisadanvaihteen 1895–96 puseron ja hameen alle tuleva alushame

Alushame voidaan leikata kutistetusta puuvillasta tai lakanakankaasta samalla kaavalla kuin päälihame. Helmaan tulee noin 15 senttimetriä leveä rimpsu. Halutessasi voit laittaa helmaan pitsin. Aikakauden alushameissa oli hyvin kauniita pitsiupotuksia. Jos helma näyttää alakuloiselta, voi rimpsuja lisätä niin, että voimakkaammat poimutelmat ovat keskellä takana ja lievemmät keskellä edessä. Rimpsun voi myös jättää edestä kokonaan pois.

Alushame valmistetaan liinavaatetyötavoilla. Pituutta säädettessä lyhentäminen tapahtuu teatterissa tavallisesti ompelemalla laskos esimerkiksi rimpsun yläreunan viereen. Pidentäminen puolestaan tapahtuu lisäämällä helmaan rimpsu.

Vyötärön säätäminen eri näyttelijöille on mahdollista keskitakaa. Halkiossa alushame menee päällekkäin tai jää rakoa.

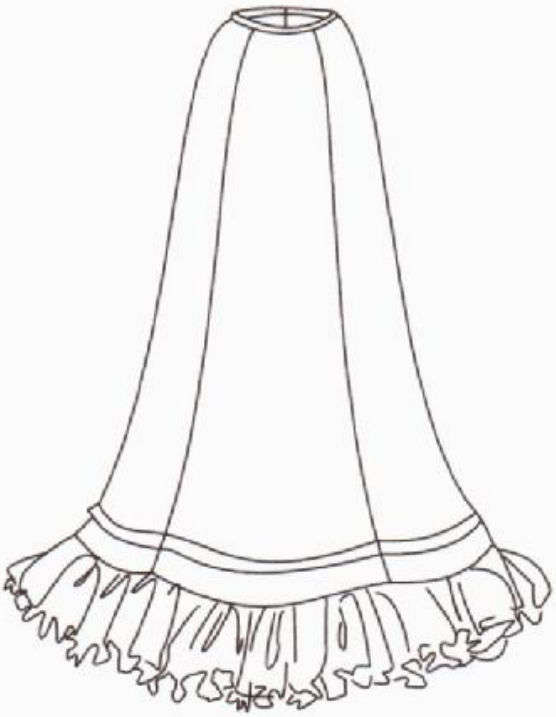

Materiaalit

- alushamekangasta: leveys 1,40 m; noin 6 m
- helmapitsiä:hameenhelmaan3x4,08m;12,24m
- ripsinauhaa: vyötärölle, 2 x vyötärön ympärys
- vahvaa kanttinauhaa: vyötärölle paulomista varten

11.9 Vuosisadanvaihteen hameen työtapojen ydinkohdat/ saumarakenteiden poikkileikkauskuvat 1 : 2

Hame
E – E vyötärö
F – F helma
G – G KT-sauma

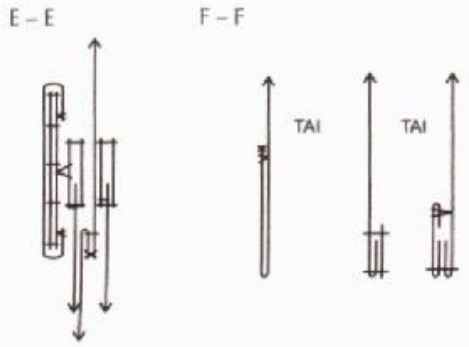

11.10 Hameen ja alushameen etukappaleiden kuosittelusuunnitelma C 38 peruskaavalla 1 : 8

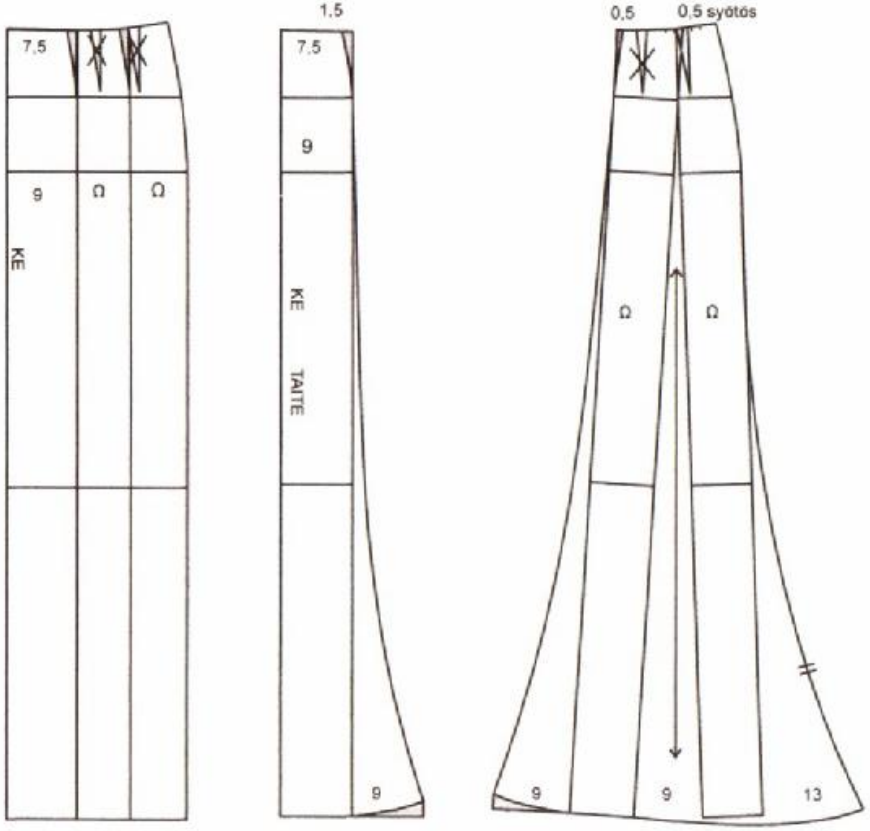

Vyö

Vyö tehdään ensimmäiseen sovitukseen apukankaasta. Joskus on hyvä tehdä useampia protoja sovituksen helpottamiseksi. Vyön paikka, muoto ja koko ovat kokonaisuuden kannalta erittäin tärkeitä, joten jätä suunnittelijalle sovitukseen mahdollisuus muutoksiin.

Vyö tuetaan napakalla villaliinalla tai vastaavalla tukikankaalla ja tarvittaessa käytetään luita.

Vyötä ei kannata vuorata silkillä. Jos vuoraus on tarpeellista, käytetään mieluummin mattapintaista materiaalia.

Jos vyössä on drapeerauksia ja muita koristeita, kannatta valita työtapa, jolla saadaan vyön reuna ohueksi. Katso poikkileikkauskuvaa!

Vyö kiinnitetään salvoilla hameeseen, jotta se pysyy koko näytöksen ajan paikallaan eikä näyttelijän tarvitse huolehtia siitä.

Kaava 1 : 3

Poikkileikkauskuva vyön saumarakenteesta

Kaava 1:6

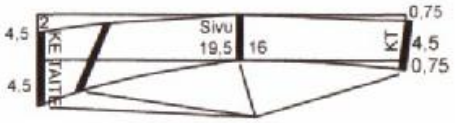

Hameen ja alushameen takakappaleiden kuosittelusuunnitelma ja kuosittelu 1 : 8

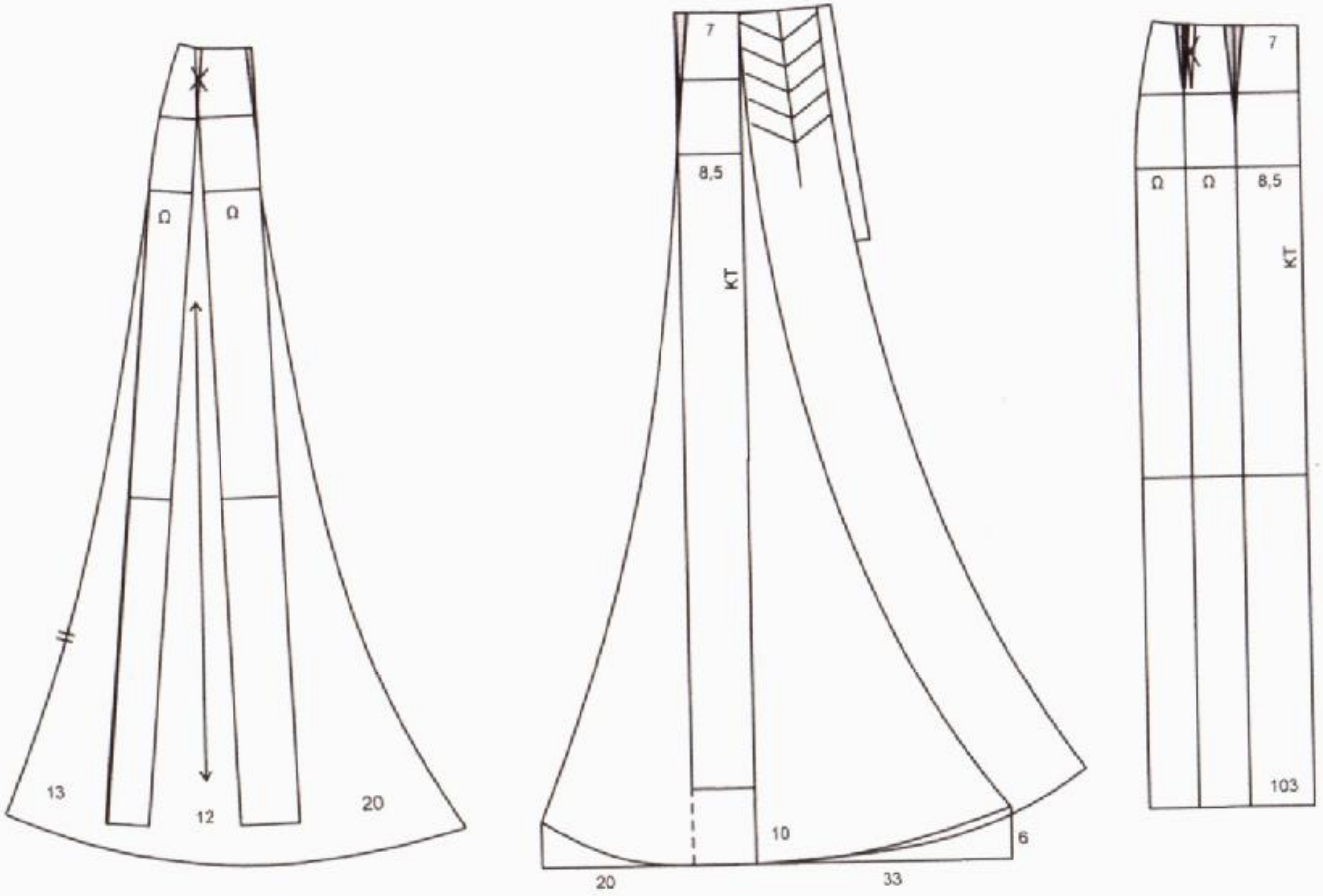

11.11 Hameen leikkuusuunnitelma 1 : 20

Kankaan leveys 1,20 m ja pituus 4,40 m

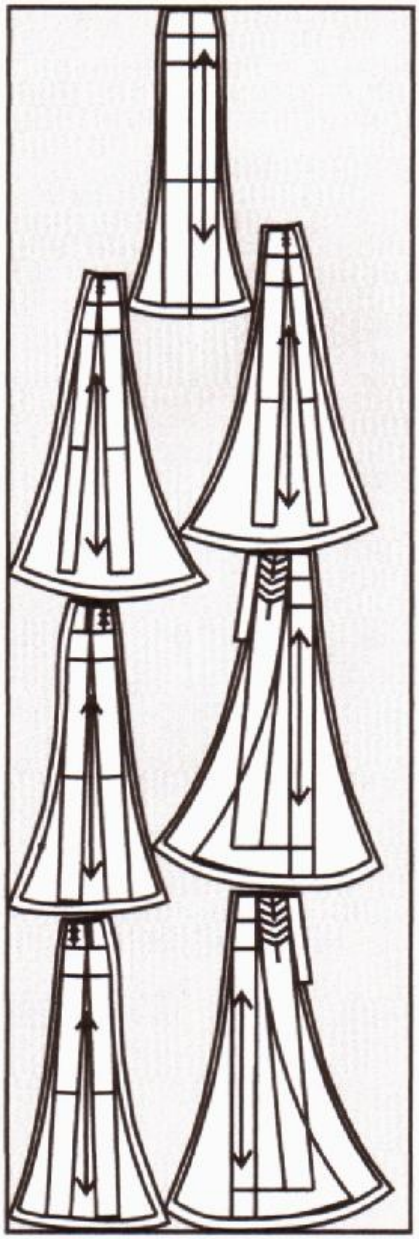

11.12 Vuosisadanvaihteen puseron työtapojen ydinkohdat/ saumarakenteiden poikkileikkauskuvat 1 : 2

Pusero
A – A kaulus
B – B puseron etuosa
C – C hihanistutus
D – D KT-napitus
Hameen työtavat s. 91

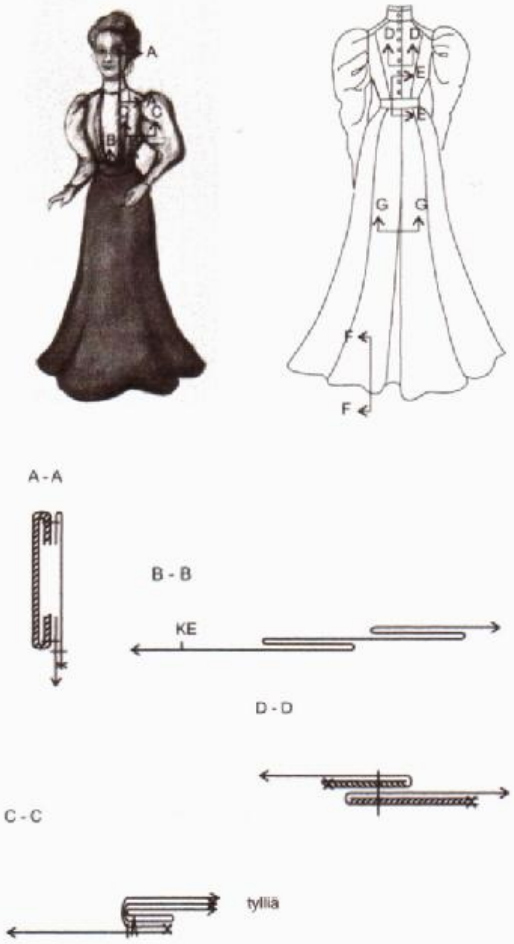

Ompelutarvikkeet hameeseen

- tukikangasta: villaliinaa vyötärönauhaan; 0,20 m
- tukikangasta: valkoista liimakangasta; 0,20 m
- isot, päällystetyt napit: 12 kpl
- pienet nepparit: 7 kpl
- koristenauhaa: harmaata satiininauhaa leveys 2,5 cm; 8,50 m
- kaavapaperia
- ompelulankaa, saumauslankaa

Ompelutarvikkeet alushameeseen ja tyynyyn

- nailonpitsiä noin 10 m
- mankelinapit tyynyn kiinnitykseen; 6 kpl
- vyötärönauhaa: kalanruotonauhaa leveys 2,5 cm; 1,10 m
- tyynyn täytteeksi vanua tai trasselia

Materiaalien kulutusarviot ovat ohjeellisia.

12.4 Vuosisadan vaihteen (1903) puseron etukappaleen kuosittelusuunnitelma ja kuosittelu C 46 peruskaavalla, rinnanympärys + 8, 1 : 8

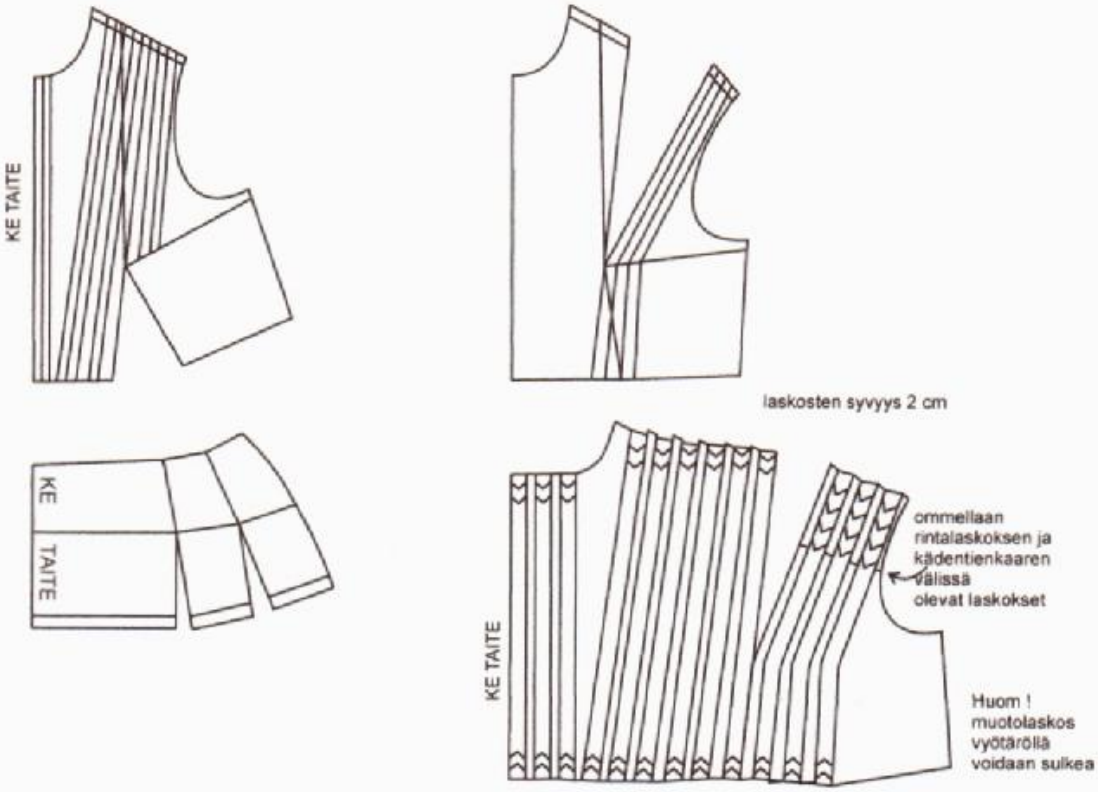

Vuosisadan vaihteen (1903) puseron takakappaleen kuosittelu C 46 peruskaavalla 1 : 8

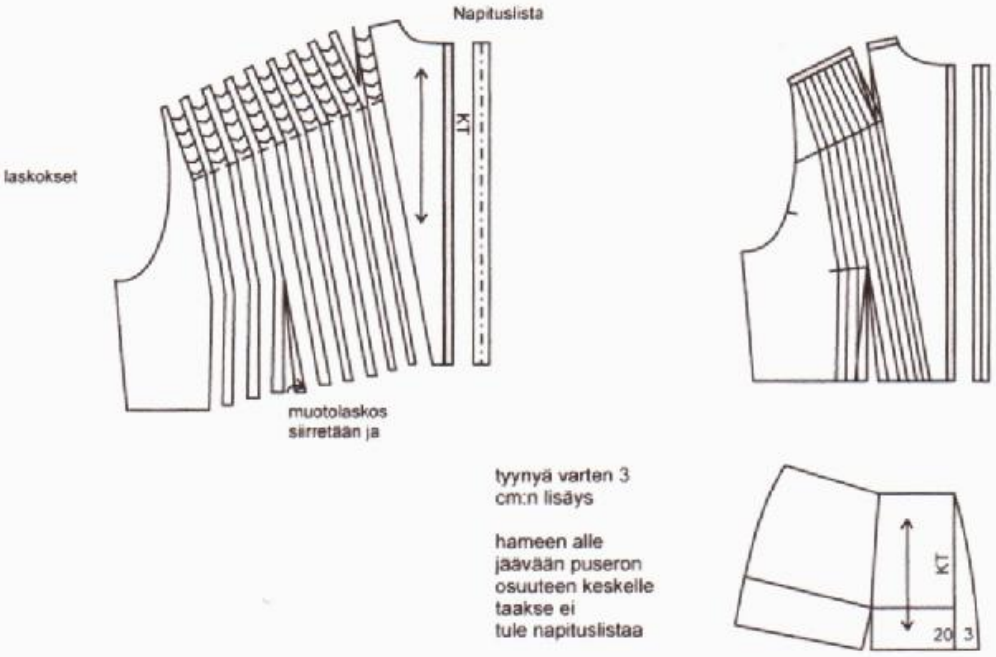

Vuosisadan vaihteen (1903) puseron kaulanmyötäisen pystykauluksen kaava 1 : 2 ja työtavat 1 : 2

Tarvittavat mitat:

1. kaulan ympärys kauluksen kiinnitysreunasta 42 cm
2. kaulan ympärys pystykauluksen yläreunasta 39 cm
3. pystykauluksen korkeus KE 4 cm ja KT 5 cm
4. muotolaskoksen paikka siirretyn olkasauman kohdalla

Tarvittavat saumanvarat: napitusvara 10 mm + 7,5 mm, kauluksen ulkoreuna ja kiinnitysreuna 7,5 mm

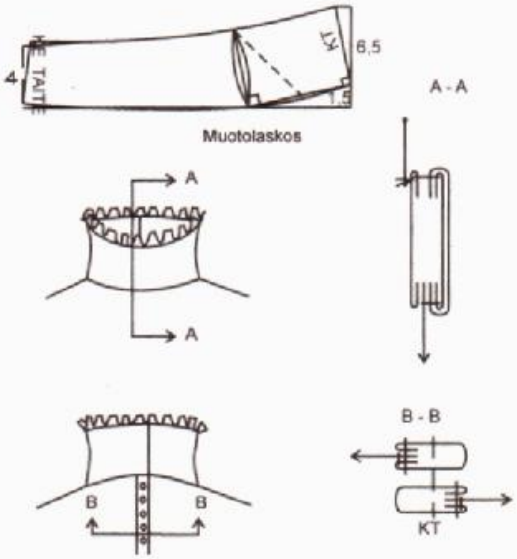

Hihan kuosittelusuunnitelma ja kuosittelu C 46 peruskaavalla, käsivarren ympärys + 6, 1 : 8

Huomioitavaa

Tällä käytännössä kokeilemallamme kaavalla saat todella kauniin lopputuloksen kunhan valitset riittävän jäykän kankaan, tuet hihan ja valmistat sen huolellisesti. Täysvinoon leikatut hihat on syytä tukea pyöriöstä kyynärpäähän asti. Tässä TV 1:den puvustoon valmistamassamme puserossa käytimme tukena tylliä, jotta haluttu muoto pysyisi.

Tärkeätä on varata hihoihin leikkuussa ylimääräistä leveyttä, koska tikattujen laskosten jälkeen hihakappaleet kapenevat yllättävästi.

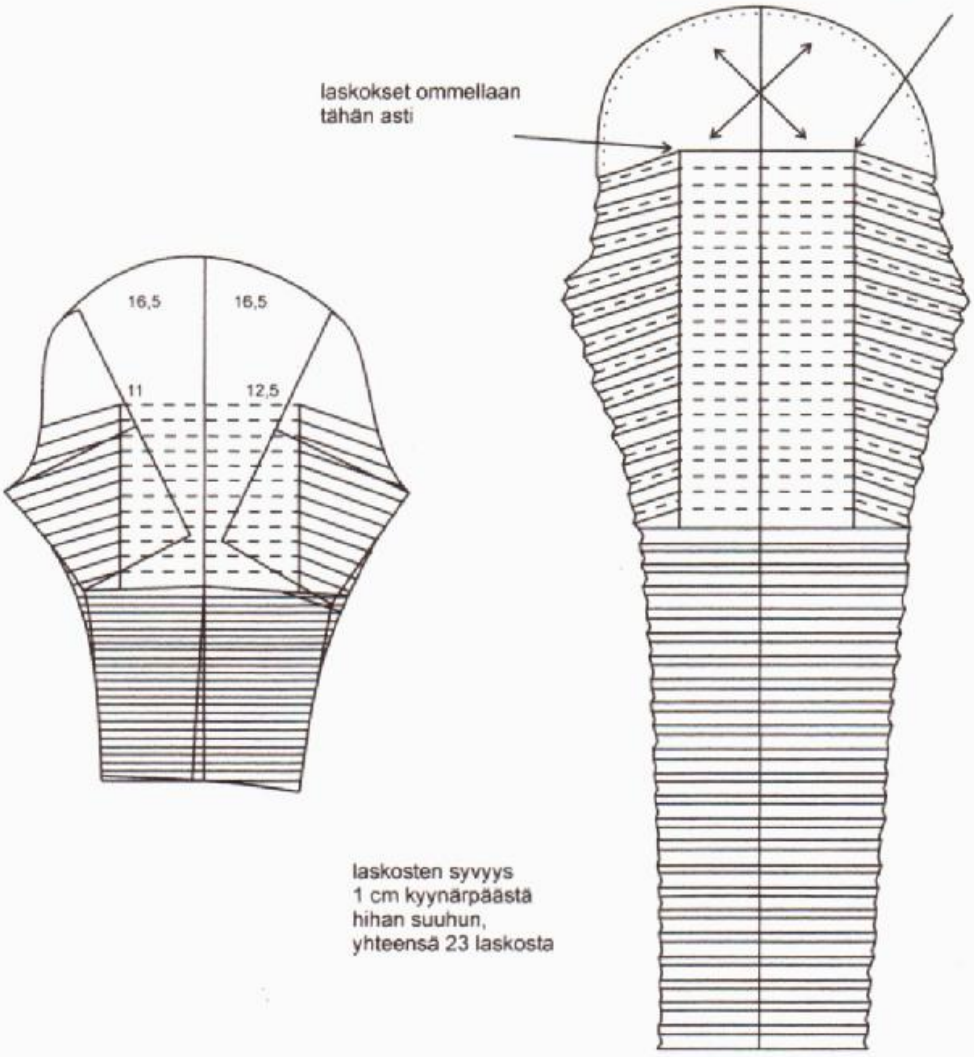

12.5 Korsetti

Korsetin avulla saadaan haluttu aikakauden muoto naisten vaatetukseen. Korsetti tukee lantiota ja edessä oleva plansetti painaa vatsan näkymättömiin. Korsetti muuttaa näyttelijän asentoa ja ryhtiä jonkin verran notkoselkäiseksi. Vyötärö pitäisi saada hyvin hoikaksi/pieneksi.

TV:ssä näyttelijän ollessa korsettisillaan täytyy tarkasti ottaa huomioon kaikki ommeltavat yksityiskohdat, digi-tv paljastaa lähikuvissa kaiken.

Korsetti kannattaa valmistaa ensiksi, jotta saadaan tarkat mitat puseroa ja hametta varten. Korsetti puristaa eri näyttelijöitä eri tavalla, jolloin heidän mittansakin muuttuvat eri määriä. Tätä ei voi ennakkoon tietää tarkasti. Keskellä takana olevat pauloitukset antavat pelivaraa, mutta eivät tosin paljon, jotta etu- ja takakappaleen suhde säilyy haluttuna. Hyvä ratkaisu on saumanvaran jättäminen sivuun sovitusta varten. (Saumanvarat jätetään ulospäin sovituksessa). Uuden materiaalin jäykkyys on myös otettava huomioon. Näyttelijän päällä korsetti usein venyy ja tuntuu liian suurelta jo ennen ensi-iltaa. Vaikka korsettimateriaali ei saisi venyä yhtään, saumat kuitenkin antavat jonkin verran periksi.

Monet näyttelijät tuntevat vielä ennakkoluuloa korsettia kohtaan, vaikka useimmat kyllä hyväksyvät epookkinäytelmissä korsetin, koska se tukee roolia ja auttaa pitämään hyvän ryhdin. TV-työssä näyttelijä joutuu olemaan usein pitkät päivät kuvauksissa.

Tämän puseron ja hameen alle puettavaan korsettiin käy sama kaava kuin luvussa 11.

12.6 Alushame ja toppaus/tyyny

Alushameeseen voi käyttää samaa kaavaa kuin päälihameeseen. Jos haluat vähentää saumojen määrää, voit yhdistää yhdet saumat etu- ja takakappaleelta ottaen huomioon, ettei kiinteään lantioon tule lisää leveyttä. Takana kuitenkin saa olla leveyttä tyynyä varten.

Kappaleissa viisi ja kuusi olevien laskosten asemasta tehdään vyötärölle poimuja tai pieniä laskoksia, vetopoimuja.

Jos silhuettia halutaan muuttaa, se voidaan tehdä tyynyn avulla, joka yleensä asetetaan taakse muutama senttimetri vyötärön alapuolelle. Tällöin saadaan s-muoto paremmin esiin. Usein se vaatii myös takakappaleelle lisää rimpsuja, jotka lähtevät tyynyn alareunan kohdalta ja jatkuvat helmaan asti. Haluttu silhuetti ratkaistaan yleensä pukusuunnittelijan kanssa ensimmäisessä sovituksessa.

Alushameen helmaan ommellaan 15–20 senttimetriä leveä ja kolme kertaa helman levyinen (noin 4,5 metriä = 13,50 metriä) rimpsu, ettei helma tule alakuloiseksi, vaikkei sen varsinaisesti haluta kohoavan.

Hyvin tärkeää on muistaa, että alushametta pestään runsaasti ja käytetään uudestaan seuraavissa näytelmissä, joten liinavaatetyötavat ovat pukuhuollon kannalta välttämättömiä.

Takanosto/tyyny

Tyynyn voi laittaa alushameen alle tai päälle. Usein se näkyy vähemmän, jos tyyny laitetaan alushameen alle.

Tyynyn kaava 1 : 4 (2 x)

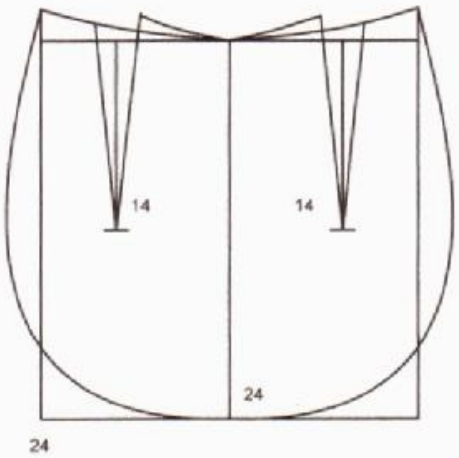

12.7 Hameen kuosittelusuunnitelma C 46 peruskaavalla 1 : 8

Hameen etukappaleiden kuosittelu 1 : 8

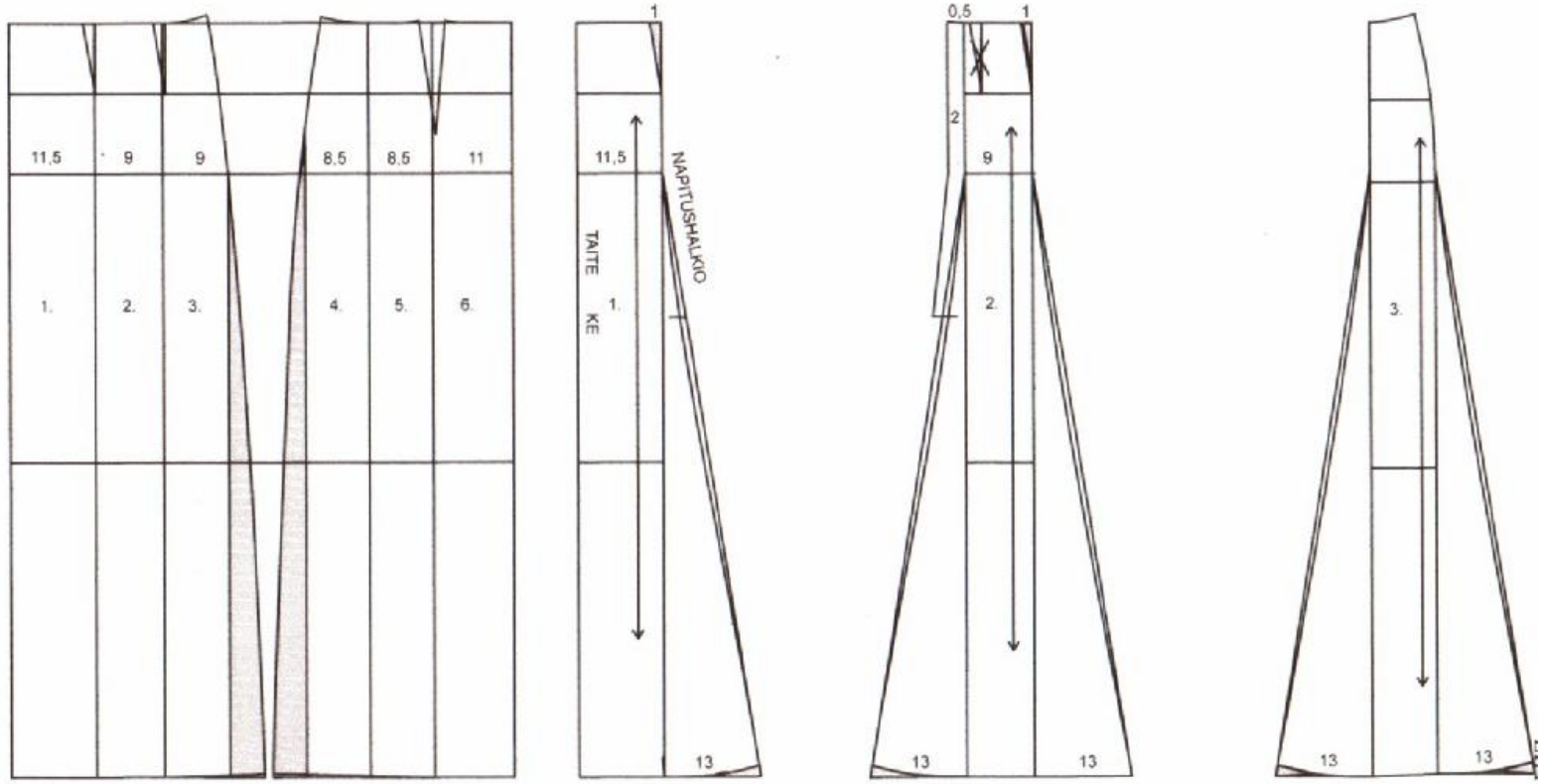

Hameen takakappaleiden kuosittelu 1 : 8

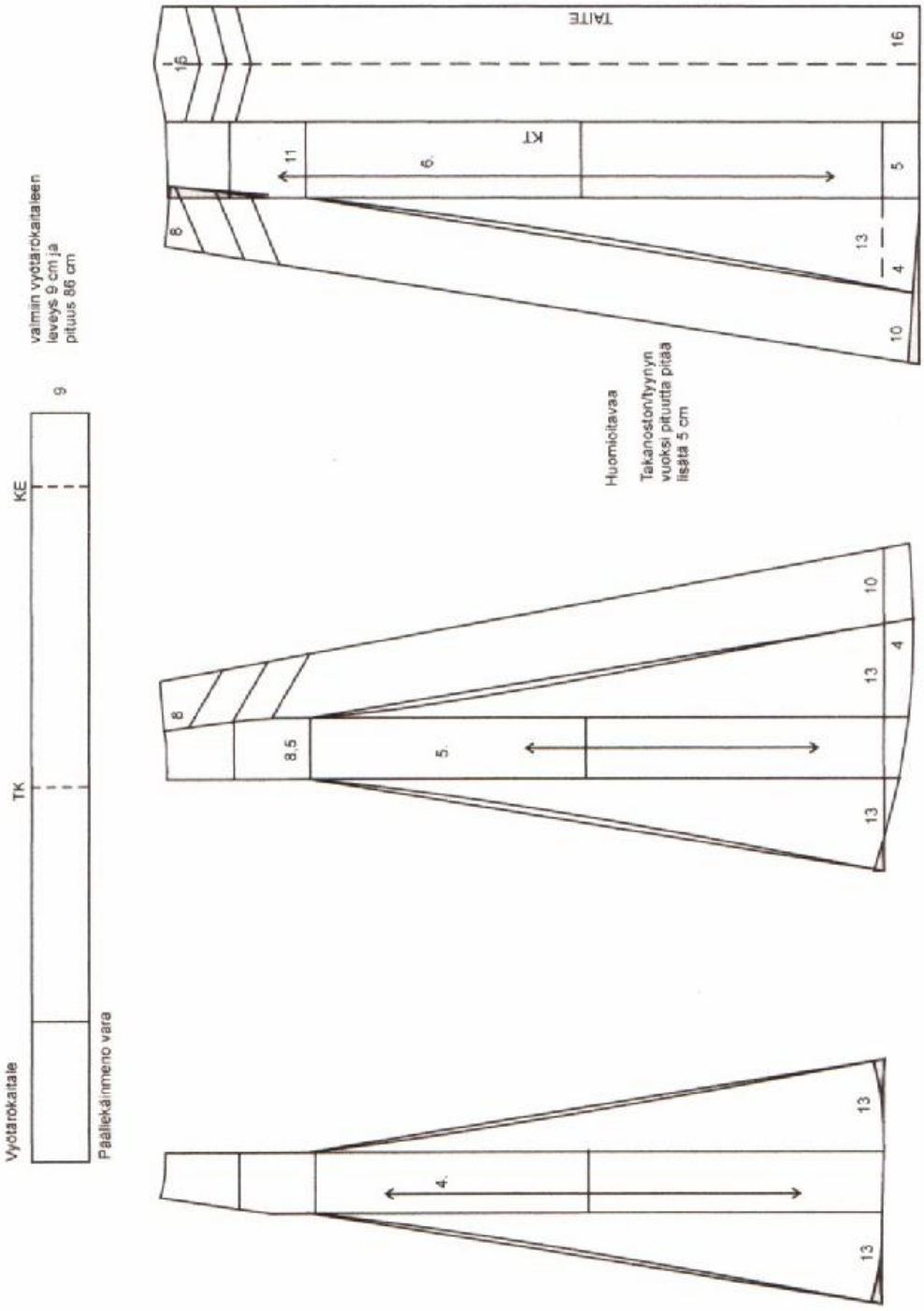

12.8 Puseron työtavat ydinkohdista 1 : 2

A – A puseron kaulus
B – B KT
C – C KE
D – D puseron vyötärö + helma
E – E lantio-osuuden KT
F – F hihan istutus

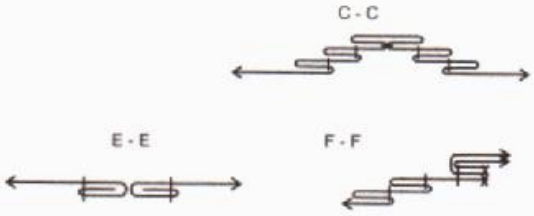

12.9 Hameen työtavat ydinkohdista 1 : 2

A – A hameen vyötärö (ilman alushametta)
B – B KT
C – C KE
D – D hameen helma + koristenauha

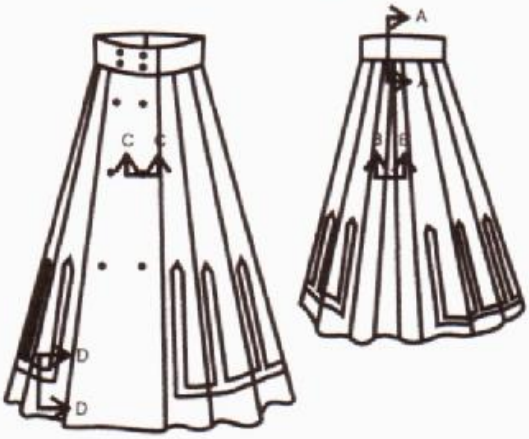

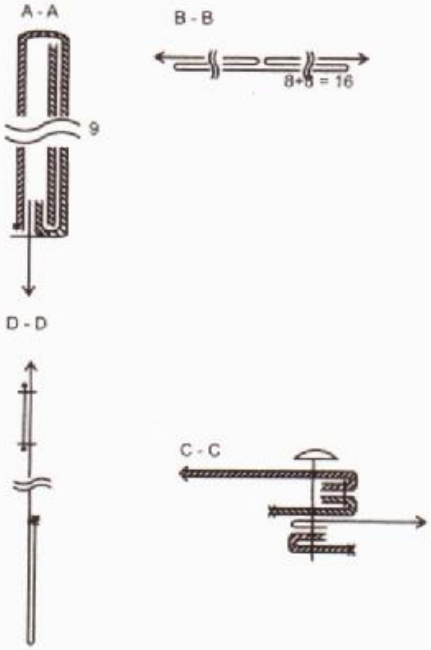

13.4 Tunikan kuosittelu D 46 peruskaavalla 1 : 8

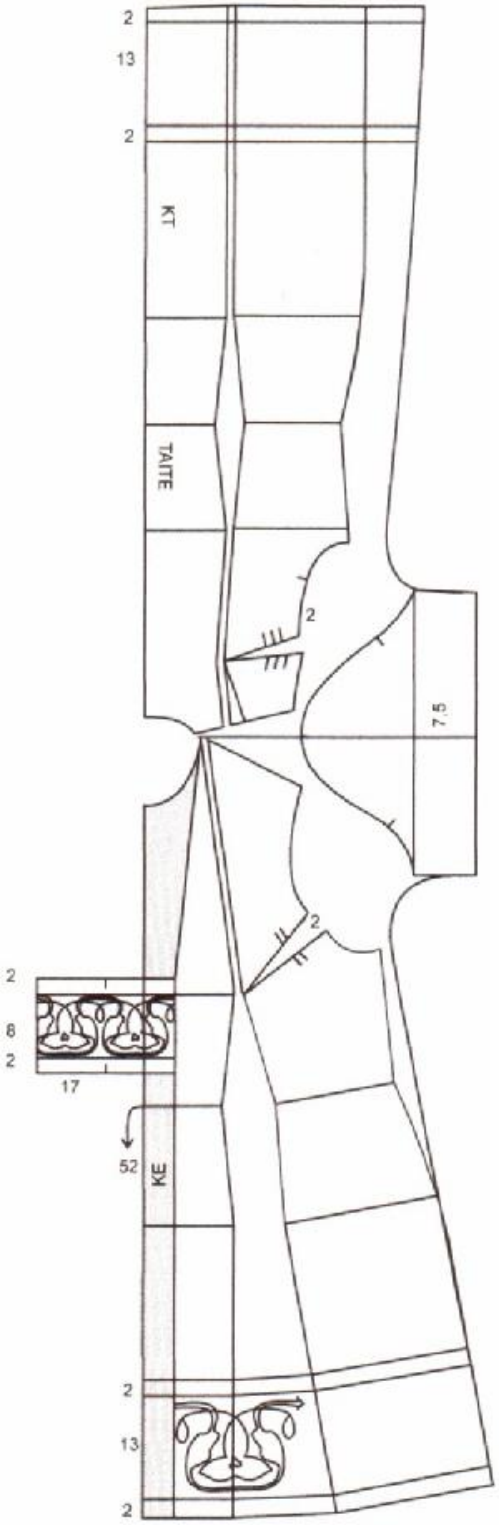

Tunikan poikkileikkauskuvat saumarakenteista 1 : 2

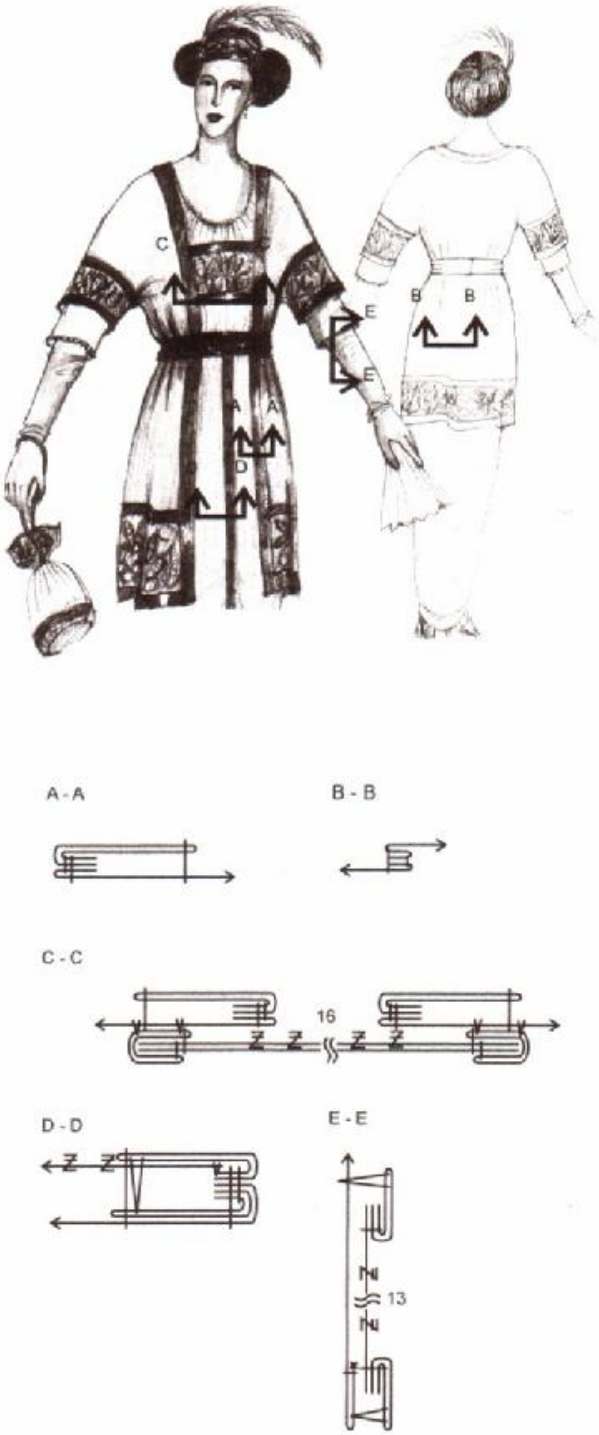

Hameen kuosittelu D 46 peruskaavalla 1 : 8

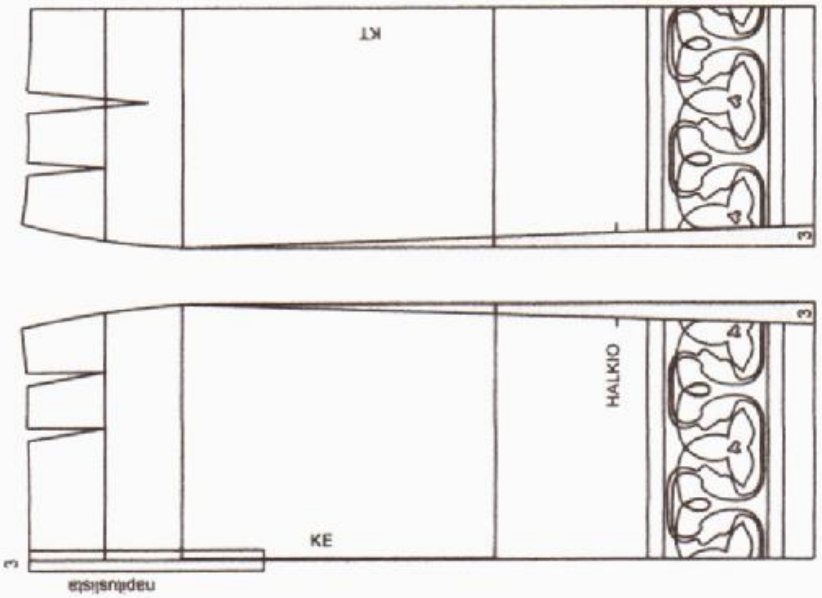

Hameen poikkileikkauskuvat saumarakenteista 1 : 2

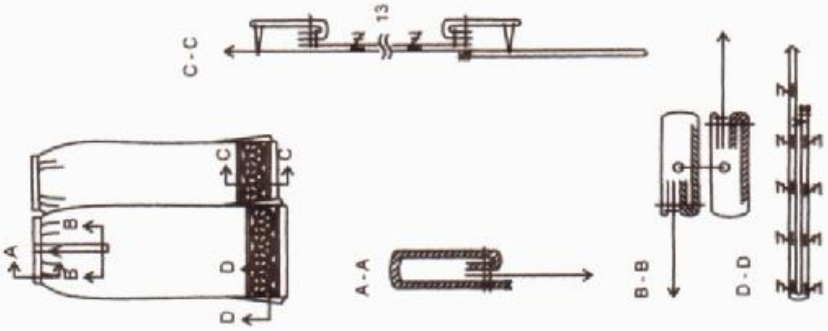

Vedoshameen kuosittelusuunnitelma D 46 peruskaavalla 1 : 8

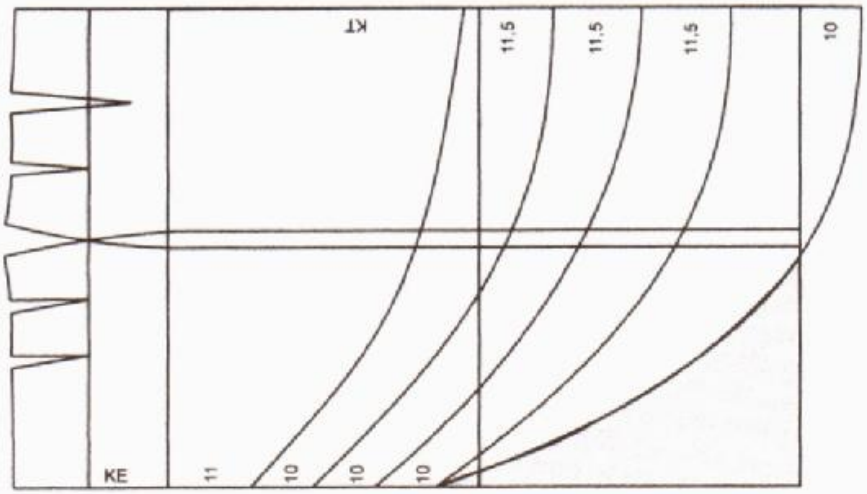

Vedoshameen kuosittelu D 46 peruskaavalla 1 : 8

Kaava on saatu muotoilemalla se ensin nuken päällä ja sitä on sitten tarkennettu näyttelijän päällä. Ongelmakohtana oli sifonkivedosten laskeutuminen pitkällä matkalla, minkä vuoksi jouduimme kiinnittämään vedospohjat keskeltä takaa. Katso työtapa D-D. Vedosten paikkoja määriteltäessä on syytä ottaa huomioon materiaalin laskeutuvuus ja tunikan pituus.

Keskelle taakse voi leikata sauman, jolloin saumanvarat vahvistavat kiinnityskohtaa.

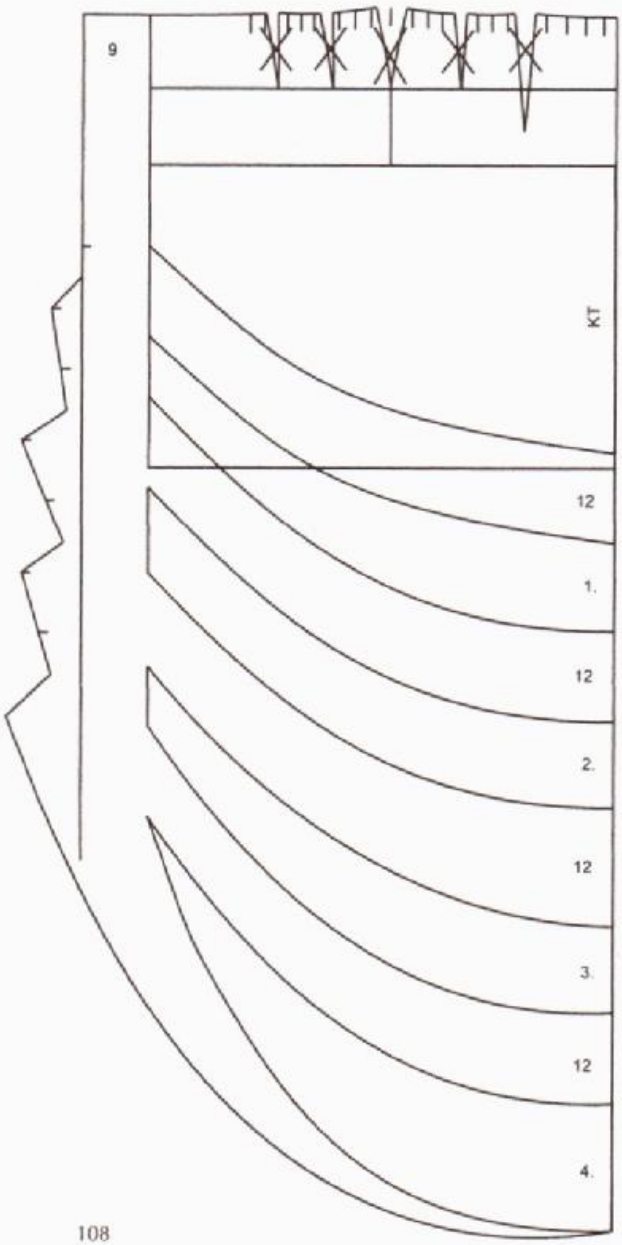

Vedoshameen työtavat saumarakenteista 1:2

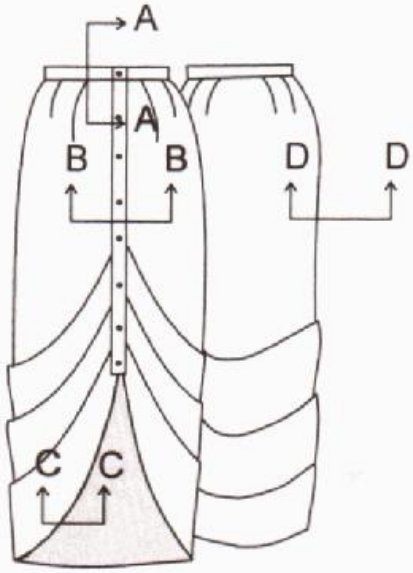

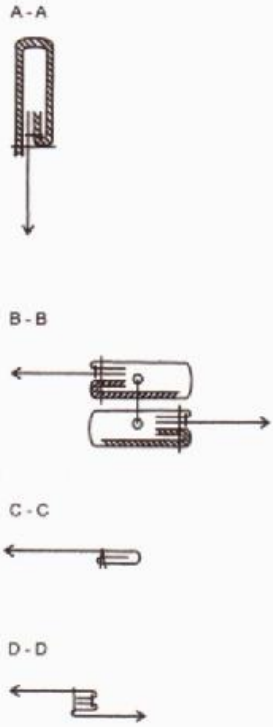

Pääpannan kiinnitys takana
Tarranauhalla

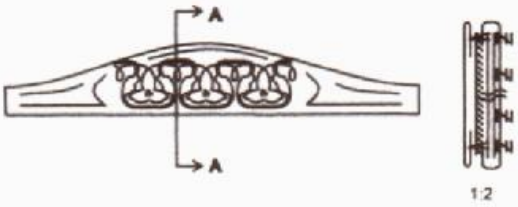

Drapeeratun vyön kaava 1 : 16
Työtapa 1 : 2

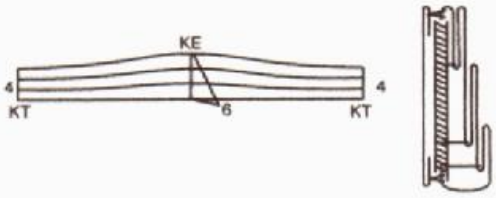

Puseron/paidan kuosittelu D 46 peruskaavalla 1 : 8

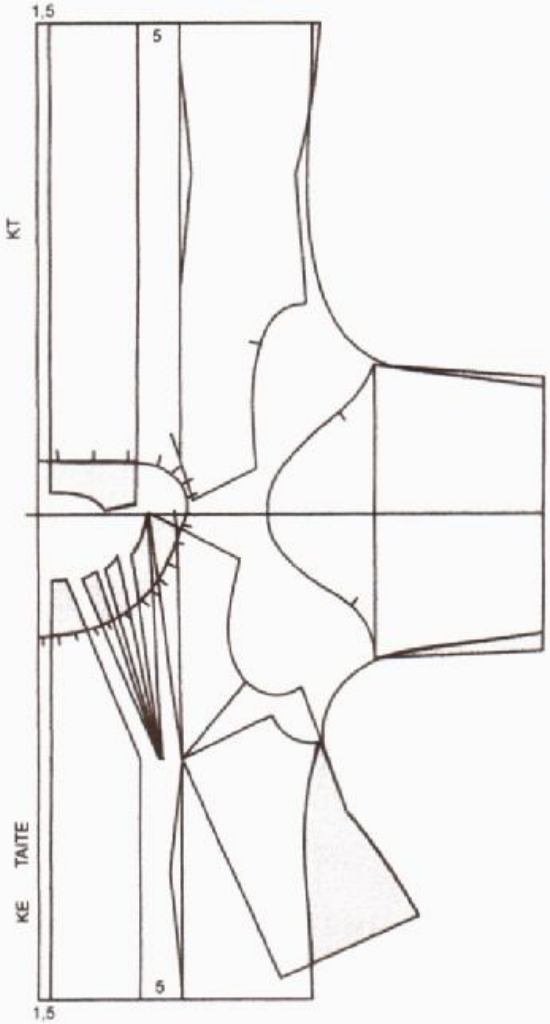

Työtavat saumarakenteista 1 : 2

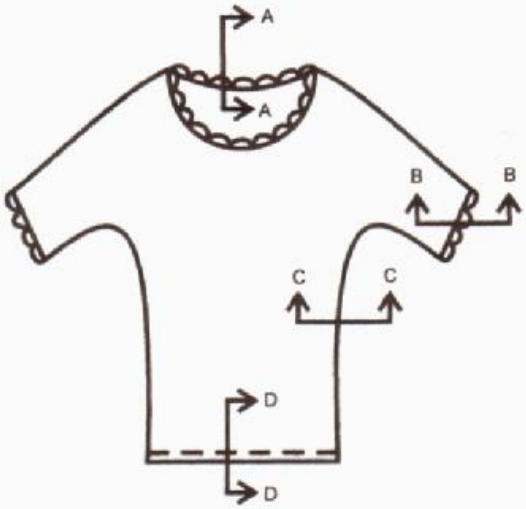

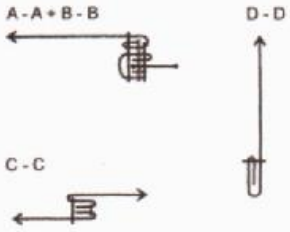

13.5 Kirjailut

Kirjailuissa käytetty kuvio on löydetty aikakauden kirjoista ja sitä on valmistettaessa muokattu pukusuunnittelijan ohjauksessa. Applikoitaessa työtavat on syytä harjoitella puvussa käytettävien materiaalien kanssa. Tässä juhlapuvussa kannattaa tehdä koetilkkuja, koska runsaat kuviot voivat jäykistää kangasta. Myös kanttaukset on otettava huomioon. Hyvä teatteriin ja televisioon soveltuva työtapa on koristelujen ompeleminen miehustakankaan päälle eikä jatkeeksi. Silloin koristeluja voidaan tarvittaessa muuttaa.

Luonnollisesti juhlapuku täytyy olla tarkasti sovitettu, koska tunikan pituus, leveys ja hihanpituus eivät saa enää muuttua.

Kuvio on jäljennetty tarkasti sifongille kalkeeripaperin avulla. Applikaatiokuvion lehdet on värjätty silkkiä tummemmaksi. Lehdet on ensin harsittu kiinni kuvioon. Sen jälkeen kirjailu on aloitettu värjätyllä samettilangalla sik-sak ompeleella.

Helmakuvion korkeus tunikassa ja hameessa on 13 senttimetriä.

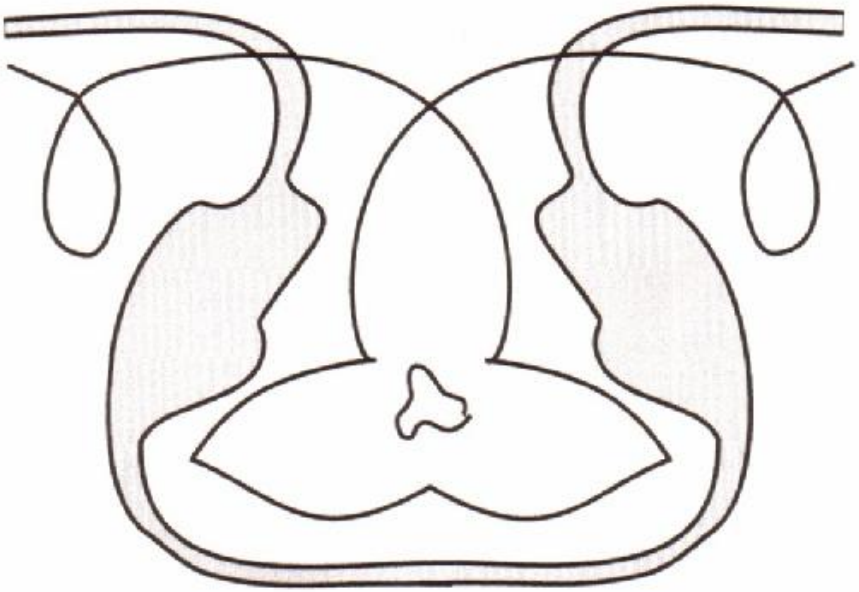

Kirjailu on tehty värjätyllä samettilangalla ja lehdet "täytetty" värjätyllä silkillä.

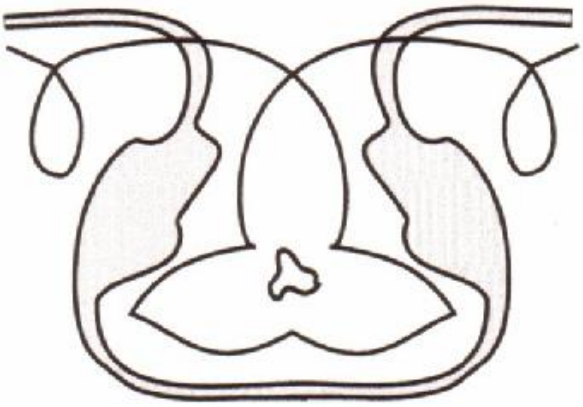

Hihansuut + etukuvion korkeus 8 senttimetriä.