Palette

Modulaarinen Sohvajärjestelmä

Toivo Molin

2018

Palette

Modulaarinen Sohvajärjestelmä

Lahden ammattikorkeakoulu
Muotoilu- ja taideinstituutti
Muotoilun koulutusohjelma
Kalustemuotoilu
Opinnäytetyö AMK
52 sivua
Kevät 2018
Toivo Molin

Tiivistelmä

Opinnäytetyöni aiheena oli suunnitella tuote yhteistyössä Syfco Oy:n kanssa. Taustoitusvaiheessa tutustuin Syfco Oy:hun ja heidän kilpailijoihinsa markkinoilla. Tutkin ihmisten arvoja ja motiiveja ja mitkä niistä vaikuttavat heidän kulutuskäyttäytymiseensä. Pohdin myös sohvan tulevaisuutta niin kotona kuin julkisissa tiloissa.
Esittelen lopputuotoksena modulaarisen sohvajärjestelmän joka on suunniteltu niin rentoutumiseen kuin työntekoon. Tuote soveltuu julkisiin tiloihin sekä myös kotikäyttöön. Pyrin rakentamaan tuotteen josta voisi koota persoonallisia kokonaisuuksia moniin eri käyttökohteisiin.

Avainsanat:

Modulaarisuus
Toimisto
Arvotypologia
Kuluttaminen

Abstract

The subject of my thesis was to design a product in collaboration with Syfco Ltd. I Studied Syfco Ltd and their competition. I researched the values and motives behind consumers behaviors. I also pondered the future of the sofa at home and in public spaces.
As a result I present a modular sofa system that is designed for relaxation and work. The product is suited for homes and public spaces. My goal was to design a product that could be assembled into personalized ensembles to fit many different applications.

Keywords:
Modularity
Office
Value typology
Consumption

Sisällysluettelo

1 Johdanto
1.1 Lähtötilanne
1.2 Syfco Oy

2. Kohderyhmän määrittäminen
2.1 Kilpailijoiden kartoitus
2.2 Arvot ja asenteet
2.3 Kohderyhmän valitseminen
2.4 Motivaatioprofiilit
2.5 Käyttäjäprofiilit

3 Sohva kotona ja toimistossa
3.1 Kodin tuominen toimistoon
3.2 Sohva ja televisio

4 Tavoitteet ja rajaus
4.1 Toiminnalliset tavoitteet
4.2 Tyylitavoitteet
4.3 Kustannustavoitteet
4.4 Benchmarkit
4.5 Fiilislokaatiot

5 Suunnitteluprosessi
5.1 Double Diamond
5.2 Suunnittelu
5.3 Prototyypin valmistus

6 Lopputulos
6.1 Palette
6.2 Osat
6.3 Esimerkkikokonaisuuksia
6.4 Rendejä
6.5 Tuotekuvat

7 Arviointi
7.1 Tuote
7.2 Prosessi

8 Lähteet
8.1 Painetut lähteet
8.2 Elektroniset lähteet
8.3 Kuvalähteet

1 Johdanto





kuva 1. Toivo Molin

1.1 Lähtötilanne

Syfco Oy otti kouluumme yhteyttä ja he kertoivat olevansa halukkaita tekemään yhteistyötä kalustemuotoilun opiskelijoiden kanssa. Tapasin heidän edustajan ja sovimme että voisin tehdä opinnäytetyöni yhteistyössä heidän kanssaan. Heidän antama toimeksianto oli varsin avoin joten päätimme että alkuun tutustuisin heidän toimintaansa ja nykyiseen mallistoon sekä kartottaisin heidän kilpailijoitansa ja tätä kautta voisin määrittää suunnan tuotekehitykselle.

1.2 Syfco Oy

Syfco Oy on vuonna 2017 aloittanut suomalainen verhoiltujen kalusteiden muotoiluun ja valmistukseen erikoistunut yritys. Syfco Oy valmistaa malleja, jotka sopivat useisiin elämäntapoihin ja -tilanteisiin sekä monen tyylisiin käyttöympäristöihin. Kotikäyttäjiä ja projektikalustamista varten luodut tuotteet valmistetaan teollisena käsityönä Lahdessa. (Syfco Oy, 2018).

Mallisto



kuva 2. http://syfco.fi/mallisto/

Big boy, Jaakko Mäntylä



kuva 3. http://syfco.fi/mallisto/

Marshmallow, Jaakko Mäntylä



kuva 4. http://syfco.fi/mallisto/

Archetype, Jaakko Mäntylä



kuva 5. http://syfco.fi/mallisto/

Mundo, Petra Lassenius



kuva 6. http://syfco.fi/mallisto/

Grand, Syfco Master’s Collection



kuva 7. http://syfco.fi/mallisto/

Nordic Luxury, Jaakko Mäntylä



kuva 8. http://syfco.fi/mallisto/

Ruutu, Syfco Master’s Collection



kuva 9. http://syfco.fi/mallisto/

Divaani, Syfco Master’s Collection

2 Kohderyhmän määrittäminen



kuva 10. Toivo Molin 2018

2.1 Kilpailijoiden kartoitus

Saadakseni paremman käsityksen siitä mihin suunnittelutyöni tulisi rajata, kartoitin Syfco:n kilpailijoita alalla. Päädyin valitsemaan viisi lähintä kilpailijaa perustuen Syfco:n jo olemassa olevaan mallistoon ja keskusteluihin heidän tulevaisuuden suunnitelmista. Kilpailijoiden listauksessa pyrin kartoittamaan yrityksen mallistoa, mihin käyttöön se on suunnattu ja mitä materiaaleja he käyttävät. Myös yritin selvittää oliko kilpailijoiden tuotteissa joitain ominaisuuksia mitä he korostavat.

Hakola

Hakola Huonekalut on vuonna 1963 perustettu perheyritys joka on lähivuosina nostanut suosiotaan kotimaisilla sohvillaan ja sisustustuotteillaan (Hakola Huonekalu Oy, 2018). Suosion takana on ollut malliston skandinaavinen muotokieli, suomalainen design ja tuotanto, sekä vahva tarinallistaminen kolmen sukupolven perheyrityksestä.

Hakolan sohvat koostuvat neljästä tuoteperheestä joihin sisältyy kahden ja kolmen istuttavia sohvia, kulmadivaaneja ja yksi laveri. Sohvat on suunnattu lähinnä suunniteltu kotikäyttöön. Tuotteiden esittelyssä on vahvasti nostettu esille kotimainen käsityö, laadukkaat materiaalit ja helposti irrotettavat vesipestävät päälliset.



kuva 11. https://www.finnishdesignshop.fi/sisustus-peilit-lampi-peili-kantikas-p-16323.html

Lazy, Hakola



kuva 12. https://fi.pinterest.com/pin/493214596685013785/

Bon tuoteperhe, Adea

Adea

Adea on pohjanmaalainen perheyritys joka on valmistanut huonekaluja vuodesta 1994 (Adea Oy, 2018). Siitä lähtien Adea on noussut tunnetuimpien suomalaisten sohvavalmistajien joukkoon. Adean tuotteiden takana on tunnettuja pohjoismaalaisia suunnittelijoita.

Mallisto koostuu kahden ja kolmen istuttavista sohvista, moduulisohvista ja yhdestä laverista. Tuotteet on lähinnä suunnattu kotikäyttöön mutta muutama tuote soveltuu selkeästi myös julkitiloihin.

Interface

Interface on Heinolalainen sohvavalmistaja joka on perustettu vuonna 1963 (Interface Oy, 2018). Suurimman osan Interfacen mallistosta on suunnitellut Hannele Bonsdorff ja Ole Tornae Olesen. Mallisto koostuu kahden ja kolmen istuttavista sohvista, modulisohvista ja vuodesohvasta.

Tuotteet on enimmäkseen suunnattu kotikäyttöön. Interface painottaa mallistossaan kolmea asiaa: ympäristöystävällisyyttä, ajattomuutta ja kotimaisuutta



kuva 12. http://www.interface.fi/

Maximsohva ja Jazz lepotuoli, Interface



kuva 13. https://www.gloria.fi/blogit/pieni_talo_helsingissa/my_styling_for_shapes

Slim, Shapes

Shapes

Shapes -tuotemerkin tuotteet valmistetaan Etelä-Pohjanmaalla yli 30 -vuoden kokemuksella verhoiltujen sohvien valmistuksesta (Wilma Kaluste Finlandia Oy, 2018). Adea osti Shapes -tuotemerkkiä valmistaneen Wilma Kaluste Finlandia Oy:n 31.12.2017 ja Shapes tuotemerkin valmistus siirtyi Adealle (Adea Oy, 2018). Shapes-tuotteet on tehty suomalaisiin koteihin yhteistyössä suomalaisten muotoilijoiden kanssa. Mallisto koostuu kahden ja kolmen istuttavista sohvista ja modulisohvista. kahden ja kolmen istuttavista sohvista ja modulisohvista.

HT Collection

Vuonna 1959 perustettu huonekaluvalmistaja Hollolassa (HT Collection Oy, 2018). HT Collectionin mallisto on koostuu kotiin suunnitelluista kahden ja kolmen istuttavista sohvista sekä modulisohvista. Mallistossaan he korostavat kolmea asiaa: laatua, toimivuutta ja mukavuutta.



kuva 14.https://www.kaluste10.fi/campaign/16/ht-collection--20-kampanja

Nordic, HT Collection

2.2 Arvot ja asenteet

Kohderyhmää määritteässäni perehdyin Martti Puohiniemen tekemään A3 tutkimukseen joka perustuu Shalom H. Schwartzin ihmisen perusarvoja käsittelevän teoriaan ihmisten perusarvoista. Puohiniemi (2002,131) luokittelee ihmisen perusarvoiksi:

Itseohjautuvuus
Itseohjautuvuus on toiminnan ja ajattelun vapautta, omien päämäärien valintaa sekä uuden tutkimista ja luomista.

Virikkeisyys
Virikkeisyys on jännityksen ja uuden etsimistä sekä halua kohdata haasteita.

Hedonismi
Hedonismi on mielihyvän ja nautintojen etsimistä sekä itsensä hemmottelua.

Suoriutuminen
Suoriutuminen on henkilökohtaisen menestyksen tavoittelua ao. kulttuurin arvostamia standardeja noudattaen.

Valta
Valta on muiden ihmisten ja resurssien hallintaa sekä yhteiskunnallisen arvostuksen ja statuksen kunnioitusta.

Turvallisuus
Turvallisuus on yhteiskunnan, lähipiirin ja oman elämän tasaisuutta ja harmonista jatkuvuutta.

Yhdenmukaisuus
Yhdenmukaisuus on pidättäytymistä teoista ja mieltymyksistä, jotka voivat häiritä muita tai sotia yhteisöä koskevia odotuksia tai normeja vastaan.

Perinteet
Perinteillä tarkoitetaan kulttuurin tai uskonnon edellyttämien tapojen noudattamista, kunnioitusta, hyväksymistä ja näihin sitoutumista.

Hyväntahtoisuus
Hyväntahtoisuus on lähipiiriin kuuluvien ihmisten hyvinvoinnin edistämistä ja etusijalle asettamista.

Universalismi
Universalismi on myös muiden kuin omaan lähipiiriin kuuluvien ihmisten sekä luonnon hyvinvointitarpeiden ymmärtämistä, arvostusta, suvaitsemista ja suojelua.

Schwarzin arvokehä

Schwartzin teorian mukaan arvot ovat joko toisiaan täydentäviä tai keskenään konfliktissa. Arvokehä visualisoi Schwartzin teorian arvojen suhteista toisiinsa ihmismielessä. (Puohiniemi, 2002,44)

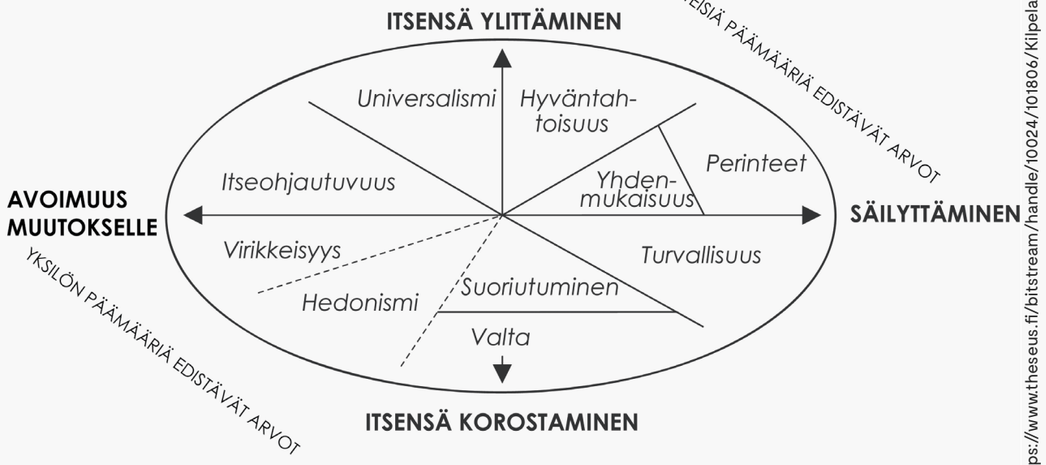

kuva 15. https://www.theseus.fi/bitstream/handle/10024/101806/Kilpelainen%20Tuulikki.%20pdf.pdf?sequence=1&isAllowed=y

Suomalaiset arvokehällä

Arvot, asenteet ja ajankuva -tutkimuksessa ja siitä kirjoitetuissa kirjoissa suomalaiset luokitellaan hallitsevien arvojensa suhteen erilaisiin ryhmiin. Jako on tehty viiteen pääryhmään jotka ovat puolestaan jaettu pienempiin alaryhmiin. Viisi pääryhmää ovat:
Suvaitsevat uudistajat 24%
Individualistiset uudistajat 22%
Hyväntahtoiset säilyttäjät 17%
Varovaiset säilyttäjät 22%
Opportunistit 15%
(Puohiniemi, 20018)

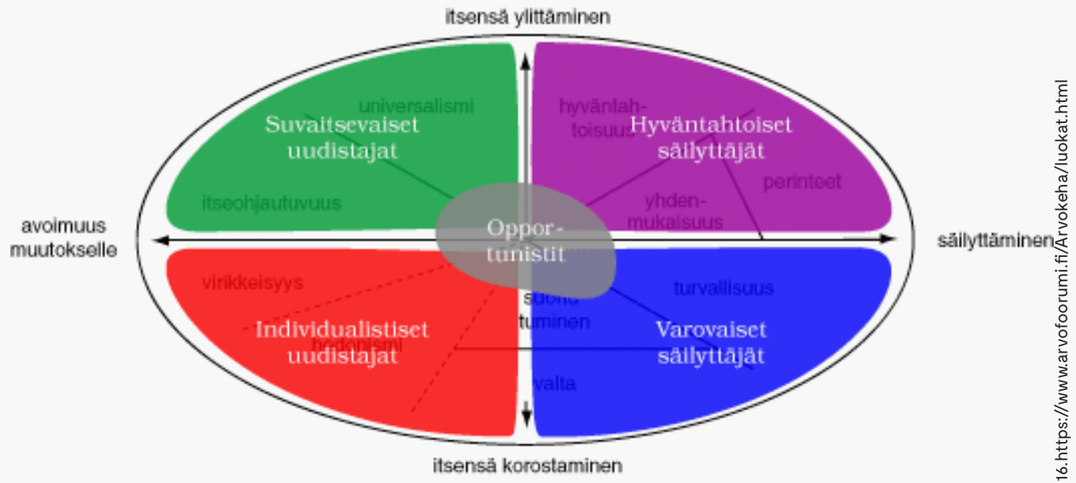

kuva 16.https://www.arvofoorumi.fi/Arvokeha/luokat.html

2.3 Kohderyhmän valitseminen

Vertailin Syfco:n ja kilpailijoiden mallistoja ja asettelin tuotteita Schwarzin arvokehälle niiden riippuen siitä kenelle ja mihin käyttöön tuote on suunniteltu ja markkinoitu. Tämän vertailun jälkeen ensisijaiseksi kohderyhmäkseni valikoitui Suvaitsevat uudistajat ja toissijaiseksi kohderyhmäksi Individualistiset uudistajat. Koin että näille kohderyhmille suunnattuja tuotteita oli verrattain vähän.

Esimerkki tuotteiden vertailusta.



kuva 17. Toivo Molin

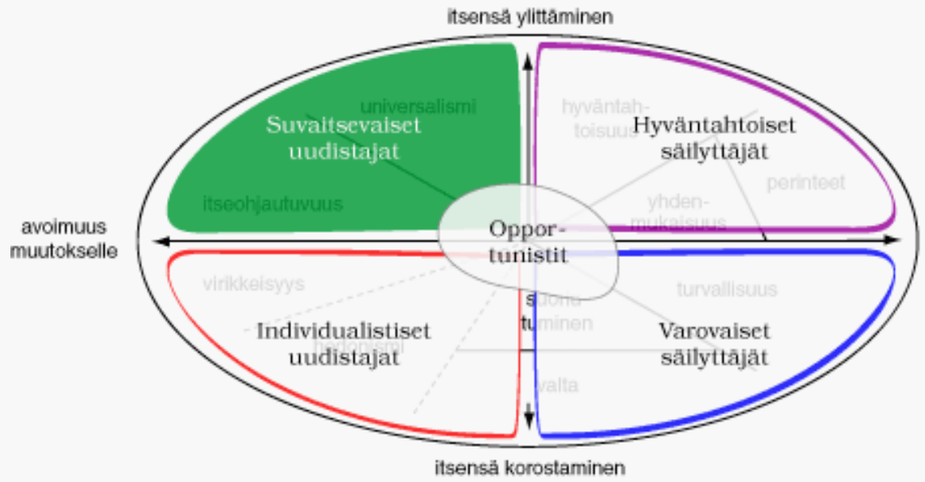

kuva 18. https://www.arvofoorumi.fi/Arvokeha/akt5-su.html

Suvaitsevat uudistajat

Suvaitsevaisten uudistajien hallitsevia arvoja ovat universalismi ja itseohjautuvuus. He ovat kulttuurisesti avoimia, suvaitsevaisia ja kiinnostuneita uusista asioista. Ryhmä on jaettu kahteen alaryhmään: Itseohjautuviin universalisteihin ja turvallisuutta arvostavat universalistit.

Itseohjautuvat universalistit ovat suvaitsevaisia ja ympäristöystävällisiä ihmisiä jotka eivät pelkää uudistusta. He arvostavat itsenäistä ajattelua ja ovat valmiita ottamaan riskejä saavuttaakseen päämääränsä. Ryhmästä 58% on naisia ja keski-ialtään ryhmä on 41 vuotta. He ovat yhteiskunnallisesti kriittisesti ajattelevia avarakatseisia ihmisiä, jotka suhtautuvat muiden ihmisten yksilöllisyyteen suvaitsevaisesti. Ryhmän kiinnostuksen kohteita ovat taide, tiede, luonnonsuojelu ja ympäristöasiat, teatterin ensi-illat ja internet. Urheilu-uutiset ja autoilu kiinnostaa ryhmää keskimääräistä vähemmän.

Turvallisuutta arvostavien universalistien arvoissa on ristiriita, sillä heidän arvoprofiilin hallitsevia arvoja ovat universalismi ja turvallisuus. Universalismi tosin painottuu turvallisuutta enemmän. Ryhmässä on miehiä ja naisia yhtä paljon ja ryhmän keski-ikä on 51 vuotta. He ovat asenteiltaan suvaitsevia ja kulttuurisesti

avoimia. Heillä on myönteinen suhtautuminen teollisuuteen ja ovat muuta väestöä kiinnostuneempia politiikasta, puutarhan hoidosta ja kirja-arvosteluista. Vähemmän kiinnostavat internet, elokuvien ensi-illat ja julkkisten asiat. (Puohiniemi, 2002, 52–58).

Individualistiset uudistajat

Tätä ryhmää hallitsee voimakkaasti oma mielihyvä. Ryhmässä yhdistyy uudistusmielisyys ja omien päämäärien edistäminen. He korostavat suoriutumista ja pyrkivät menestymään muita paremmin elämässään. Ryhmä koostuu kolmesta alaryhmästä: Itsenäset, Individualistiset hedonistit ja Egoistit.

Itsenäisiä kiinnostavat uudet asiat niiden itsensä vuoksi; ei sen vuoksi, että uudistukset parantaisivat maailmaa tai tuottaisivat mielihyvää. Itseohjautuvuus ja etenkin virikkeisyys hallitsevat Itsenäisten arvomaailmaa. He haluavat valita ja ottaa vastuun omista päämääristään. He haluavat kontrolloida elämäänsä mutta he myös etsivät elämäänsä jännitystä ja vaihtelua. Ryhmän keski-ikä on 34 vuotta ja 69 prosenttia ryhmästä on miehiä. He ovat saaneet koulutusta enemmän kuin väestö keskimäärin. Yksilön vapaus ja oikeus tehdä itsenäisiä päätöksiä ovat heille tärkeitä asioita. Yleistä tälle ryhmälle on tehokkuusajattelu ja kielteinen suhtautuminen perinteisiin auktoriteetteihin ja yksilön vapauksien rajoittamiseen. Heitä kiinnostaa internet, elokuvien-ensi-illat, uudet automallit, tietotekniikan uutiset, sijoittaminen ja matkailu.

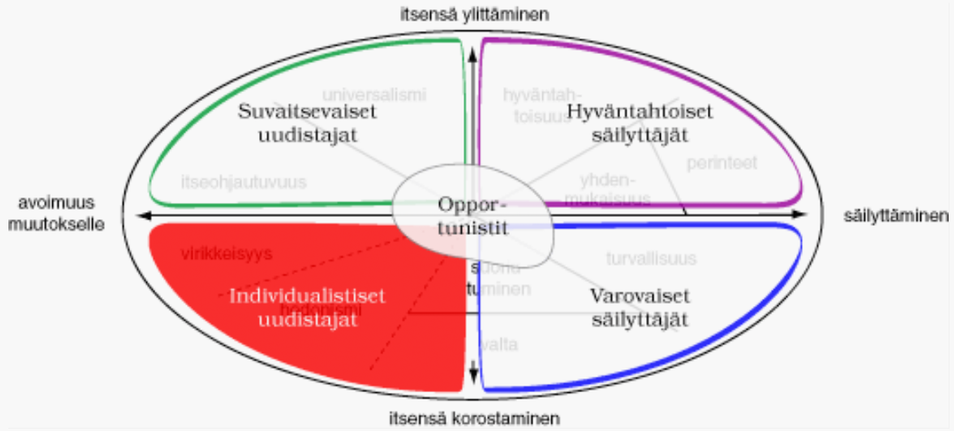

kuva 19. https://www.arvofoorumi.fi/Arvokeha/akt5-iu.html

Individualistiset hedonistit ovat itsekkäitä uudistajia joiden oma mielihyvä ohjaa heidän uuden etsimistä. Individualistiset hedonistit elävät itseään varten joten hedonismi ja virikkeisyys hallitsevat heidän arvoprofiiliaan. Ryhmässä on miehiä ja naisia yhtä paljon ja heidän keski-ikä on 33 vuotta. He arvostavat yksilön vapautta, yksilöllisiä nautintoja, tehokkuusajattelua, kaupallisuutta ja seksuaalista sallivuutta. Heitä kiinnostaa henkilökohtaiset asiat ja viihde, kuten internet, elokuvien ensi-illat, matkailu, muoti ja asunnon vaihto.

Egoistien arvomaailmassa vaikuttavat vahviten valta ja suoriutuminen. Heidän pyrkimyksenä on olla muita parempi ja saavuttaa valta-asema sosiaalisessa järjestelmässä. Ryhmästä 73% on miehiä ja ryhmän keski-ikä on 34 vuotta. He ovat asentailtaan konservatiiveja ja kannattavat yhteiskunnallista järjestystä mutta arvostavat sallivuutta ja uutta tekniikkaa. Heidän mielenkiintonsa kohdistuu teknistaloudellisiin aiheisiin kuten sijoittaminen, talousuutiset, autoilu ja asunnonvaihto. Kiinnostuksen kohteita ovat myös tiede, internet ja yhteiskunnalliset asiat. (Puohiniemi, 2002, 53-56).

2.4 Motivaatioprofiilit

Perehdyin Sitran tänä vuonna julkaisemiin motivaatioprofiileihin jotka on kehitetty toimimaan aputyökaluksi liiketoiminnan kehittämisessä. Motivaatioprofiilit perehtyvät suomalaisten kuluttamiseen ja sitä ohjaaviin motivaatiotekijöihin. Toisistaan profiilit eroavat kuluttamisen fiksuuden mukaan (kuva 20.). Julkaisussa fiksu kuluttaminen tarkoittaa ympäristöä mahdollisimman vähän kuormittavaa kulutuskäyttäytymistä. Motivaatioprofiilit on rakennettu motivaatiotekijöistä jotka löytyvät kuvasta 21. (Sitra, 2018)

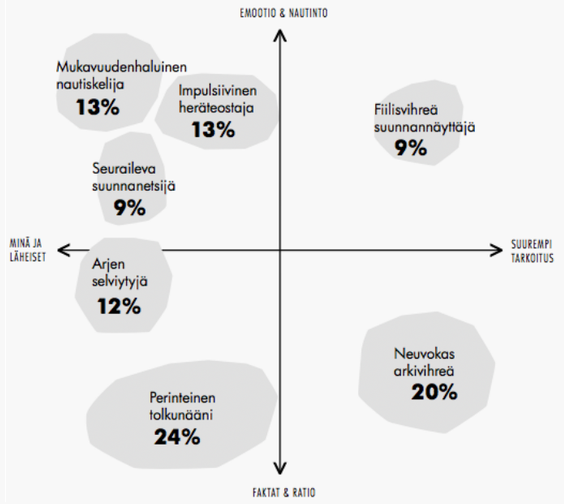

kuva 20. https://media.sitra.fi/2018/02/01094922/fiksu-kuluttaminen-suomessa-2018-0201.pdf

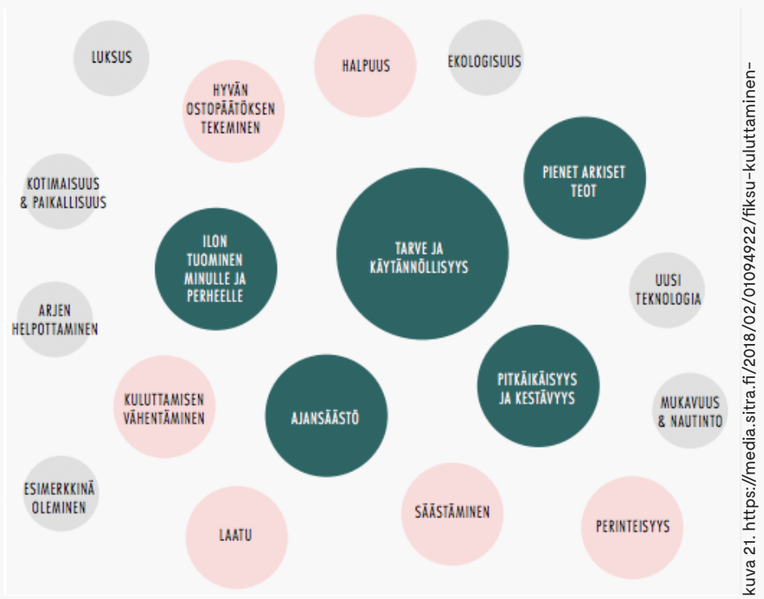

kuva 21. https://media.sitra.fi/2018/02/01094922/fiksu-kuluttaminen-suomessa-2018-0201.pdf

2.5 Käyttäjäprofiilit

A – Itseohjautuva universalisti &
Fiilisvihreä suunnannäyttäjä

Käyttäjäprofiili A on nelikymppinen nainen. Hän asuu miehensä ja lapsensa kanssa paritalossa rauhallisella alueella kaupungin reunamilla. Hän työskentelee paikallisradion päätoimittajana ja on kiinnostunut taiteesta, tieteestä, sukupuolitasa-arvosta, seksuaalivähemmistöjen oikeuksista, kirjoista, ympäristöasioista, teatterista ja kaupunkikulttuurista. Oman tyylin näkyminen pukeutumisessa ja sisustamisessa on hänelle tärkeää. Hän rakastaa värikkäitä ja suuria kuoseja ja viherkasveja. kuluttujana hän pyrkii tekemään laadukkaita ja kestäviä valintoja, sekä valitsemaan tuotteita jotka kuvastavat hänen omaa elämäntyyliä ja identiteettiä.



kuva 22. https://images.unsplash.com/photo-1510172951991-856a654063f9?



kuva 23. https://www.helsinginuutiset.fi/sites/default/files/styles/article/public/neo/files/2151583.JPG?



kuva 26. https://images.unsplash.com/photo-1508214751196-bcfd4ca60f91



kuva 24. http://architizer-prod.imgix.net/media/1487789918203 1_Masquespacio-interior_10.jpg



kuva 25. https://i.pinimg.com/564x/2e/74/f4/2e74f475edc4f24dfc6c325fd0e5ca5a.jpg



kuva 28. https://i.pinimg.com/564x/e6/b2/62/e6b262f491b2e3ffd4616fbc8c8adcf9.jpg



kuva 29. https://2.bp.blogspot.com/-4mGNA5szmfQ/



kuva 27. https://images.unsplash.com/photo-1502901930015-158e72cff877



kuva 30. https://i.pinimg.com/564x/57/38/81/573881db15bf38aa030fd292f83e11be.jpg

B – Individualistinen hedonisti &
Mukavuudenhaluinen nautiskelija

Käyttäjäprofiili B on kolmekymppinen mies joka asuu yksin kerrostaloasunnossa kaupungin keskustassa. Hän on vastavalmistunut lakimies ja työskentelee nuorekkaassa liikejuridiikkaan erikoistuneessa lakitoimistossa. Hän harrastaa lumilautailua ja surffaamista. Tyttöystävänsä kanssa he käyvät usein ravintoloissa syömässä ja matkustavat paljon ulkomaille. Hän on kiinnostunut viihde-elektroniikasta, elokuvista, sijoittamisesta, laadukkaista kelloista ja autoista. Oma tyyli hänellä on hillityn minimalistista mutta laatu ja mukavuus ovat hänen kuluttamista ohjaavia tekijöitä.

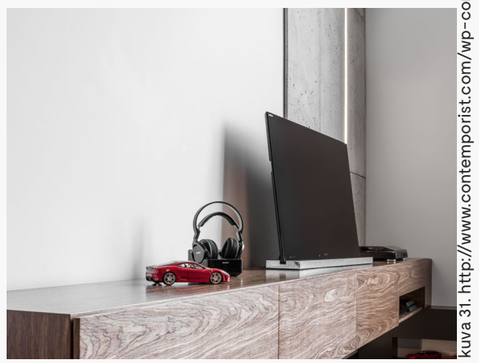

kuva 31. http://www.contemporist.com/wp-content/uploads/2017/06/modern-interior-design-living-room-greys-wood-270617-912-04.jpg



kuva 32. https://images.unsplash.com/photo-1500644813727-ac2ce0ae31f8



kuva 33. https://images.unsplash.com/photo-1509719782173-841a7542cb4d



kuva 34. https://images.unsplash.com/photo-1503376780353-7e6692767b70



kuva 35. https://images.unsplash.com/photo-1503430935654-c3847b9289eb

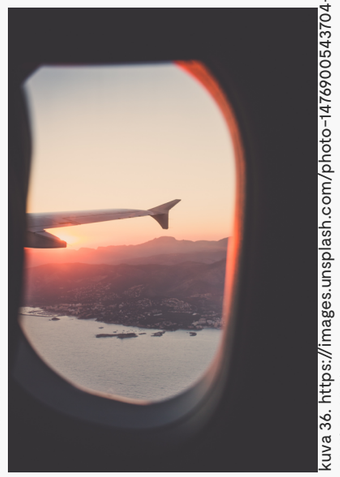

kuva 36. https://images.unsplash.com/photo-1476900543704-4312b78632f8



kuva 37. https://images.unsplash.com/photo-1517176375663-5f9bfe4b3360



kuva 38. https://images.unsplash.com/photo-1509347667906-54410f16042d



kuva 39. https://images.unsplash.com/photo-1454165804606-c3d57bc86b40

C – Individualistinen uudistaja & neuvokas arkivihreä

Käyttäjäprofiili C on kolmekymppinen nainen joka asuu poikaystävänsä kanssa pienessä kerrostaloasunnossa kaupungin boheemissa kaupunginosassa. Hän suorittaa maisteriopintojaan yliopistossa ja työskentelee freelance kuvittajana. Hän on kiinnostunut taiteesta, muodista, kauneuden hoidosta, matkustamisesta, sisustamisesta ja ruoanlaitosta. Hän lukee mielellään muoti-, lifestyle- ja sisustusblogeja ja harrastaa aktiivisesti liikuntaa. Poikaystävänsä kanssa he säästävät omaan asuntoon johon haluaisivat pian muuttaa. Hän haluaa vähentää kulutustaan ja ruokahävikkiään. Hänen ostopäätöksiään ohjaa ekologisuus, kotimaisuus, luomu, laatu ja kestävyys.



kuva 40. https://i.pinimg.com/736x/4b/f1/80/4bf1800cd8bef21a40851f9b8cfd94ed.jpg



kuva 41. https://images.ctfassets.net/hwcfqdf25vht/3nYPHZFTpSgAeC2os2YusY/d9ed111c8c7e69b7f094fea95db030e7/Poweryoga.jpg



kuva 42. https://images.unsplash.com/photo-1505059244558-a3bbc6569b2



kuva 43. https://images.unsplash.com/photo-1512917602760-97a8fb80dca5



kuva 44. https://i.pinimg.com/564x/95/0a/89/950a8906587744cb1813f1571fef64f97.jpg



kuva 45. https://images.unsplash.com/photo-1496133216394-bd66a733c696



kuva 46. https://images.unsplash.com/photo-1491245338813-c6832976196e



kuva 47. https://images.unsplash.com/photo-1516002902801-73cb6ddf97a5



kuva 48. https://images.unsplash.com/photo-1506629082955-511b1aa562c8

3 Sohva kotona ja toimistossa



kuva 49. Toivo Molin

3.1 Kodin tuominen toimistoon

Teknologian kehityksen myötä 2000 -luvulla monia työtehtäviä pystyi tekemään kotoa ja etätyöskentely nousi suosituksi työtavaksi. Nykyään kuitenkin monet yritykset haluavat työntekijänsä toimistolle, esimerkiksi IBM on lopettanut etätyö ohjelmansa ja haluavat työntekijöidensä työskentelevän yhdessä ja olevan vuorovaikutuksessa toistensa kanssa (Schawbel, 2017). Tämä on näkynyt myös toimistojen arkkitehtuurissa ja sisustuksessa. Kotitoimistoista ollaan siirtymässä toimistoihin joista yritetään luoda kotoisia. Vuokramajoitusta matkustajille tarjoava Airbnb on vienyt konseptin lähes äärimmäisyksiin. Heidän toimistossaan San Franciscossa on jäljennöksiä eri vuokrakohteista ympäri maailmaa (Frearson, 2013). Kokous voidaan siis pitää esimerkiksi Milanolaisessa asunnossa tai vaikka Balilla. Näin pitkälle eivät monet yritykset ole menneet mutta kodin tuominen toimistoon on näkynyt viime vuosina niin toimistojen arkkitehtuurissa, sisustuksissa ja kalustemuotoilussa kuin työntekijöiden työtavoissa.

Huonekalumerkki Haworthin tekemän tutkimuksen mukaan luovaan ajatteluun pyrkiessään toimiston pitää tarjota mahdollisuus kahteen erilaiseen työntekoon, keskittyneeseen työskentelyyn ja palauttavaan rentoutumiseen. Tutkimuksen mukaan tuotteliaimmat työntekijät pitivät keskimäärin 15 minuutin tauon tunnin työskentelyn jälkeen. Tämä rentoutuminen on erittäin tärkeä osa luovaa rytmiä koska rentoutuessamme mikään ei vaadi meiltä suurta keskittymistä, mikä antaa tilaa aivoillemme pohtia potentiaalisia ratkaisuja työn alla oleviin ongelmiin. Tähän liittyvä tärkeä tekijä on monipuoliset työskentely-ympäristöt: Tämmöiseen rentoutuneeseen pohdintaan ympäristön muutos on tärkeä tekijä. Toinen tärkeä vaikuttava tekijä on ihmisten vuorovaikutus. Ryhmätyöskentelyn lisäksi erittäin tärkeitä ovat sattumanvaraiset kontaktit työtovereiden kanssa kahvioissa, taukohuoneissa ja muissa tloissa. Näissä monesti syntyy valmistelemattomia “palavereita” joissa vaihdetaan nopeasti ideoita ja saadaan ulkopuolista näkemystä aiheisiin. (Morris, 2017). Tähän liittyen on myös kehittynyt uusi trendi, Lounge working, jossa työskentely ja sosiaaliset vuorovaikutukset tapahtuvat samanaikaisesti. Tämmöisiä työtiloja ovat perinteisesti olleet mm. kahvilat ja hotellien aulatilat mutta myös monet työpaikat yrittävät järjestää tämmöisiä työskentelytiloja toimistoissaan. Myös erittäin suosituiksi nousseet Co-working tilat perustuvat tälle idealle työn, rentoutumisen ja verkostoitumisen yhdistämisestä.



kuva 50. https://www.officelovin.com/wp-content/uploads/2015/07/airbnb-office-1.jpg

Airbnb, San Francisco

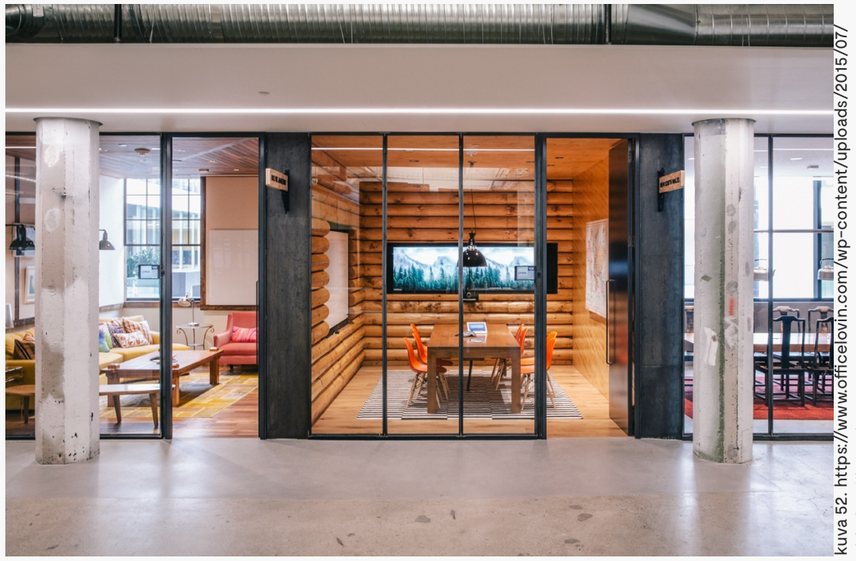

kuva 52. https://www.officelovin.com/wp-content/uploads/2015/07/airbnb-office-3.jpg

Airbnb, San Francisco



kuva 51. https://cdn-images-1.medium.com/max/1600/1*I2XIGMQKUyYKsMLr1x3_XA.jpeg.

Microsoft Flux, Helsinki



kuva 53. https://cdn-images-1.medium.com/max/1600/1*yOazWDlTz9OkL1Off_YVFw.jpeg

Mothership of Work, Helsinki

3.2 Sohva ja televisio

1900 -luvun teollistumisen, vaahtomuovin keksimisen ja kulutuskulttuurin tulon myötä sohvakalusto muuttui suhteellisten harvojen ulottuvilla olevasta ylellisyystuotteesta arkiseksi peruskalusteeksi. Sen funktio oli koota ihmiset yhteen viihtymään ja keskustelemaan. Jo sohvaryhmän kokoaminen piiriksi viesti läheisyydestä ja vuorovaikutuksesta. Sohvalla rentouduttiin, kuunneltiin musiikkia ja vietettiin iltaa. Myös vieraiden tullessa vieraat istutetettiin sohvalle nauttimaan perheen vieraanvaraisuudesta. (Sarantola-Weiss, 2003, 15-16).

Television yleistyminen

1960- luvulla perheiden yhdessäolo painottui jo usein television katsomiseen. Vuonna 1965 maassa oli 732 000 televisiolupaa. Televisio kokosi perheen ja usein naapuritkin yhteiseen katselurituaaliin. Tämä muokkasi myös vahvasti sohvan muotoa ja sen asettelua. Kalusteiden paikkoja piti muuttaa niin että mahdollisimman moni näki television. Sohvasta tuli perheen viihdekeskuksen keskeinen elementti, jossa mukavuuteen liittyi eskapistinen ulottuvuus, pako arjen harmaudesta viihteen maailmaan. Television tulon myötä yhteen kokoamisen merkitys on pikku hiljaa vähentynyt, kun yhteisellä sohvalla istuvat toistensa asemasta televisioon, joka rytmittää ja pirstoo yhdessäoloa. Yksi tunnetuimmista esimerkeistä television vaikutuksesta sohvien muotoiluun on Esko Pajamiehen Askolle suunnittelema Bonanza-kalusto, jonka leveät käsinojat suunniteltiin televisiorituaaliin kuuluvaa iltapalaa silmällä pitäen. (Sarantola-Weiss, 2003, 17).

Television muutos

Pitkän aikaa television yleistymisen jälkeen televisio oli joka talouden suosituin medialaite. Viime vuosina kuitenkin television katseleminen on vähentynyt huomattavasti. Myös television katseleminen on muuttunut. Älypuhelimien ja tablettien myötä kotona ei enää nökötetä olohuoneessa tavallisen television ääressä. Vuonna 2016 nettipalvelu Yle Areena ohitti perinteisen television Suomen katsotuimpana tv-palveluna. Myös television katselulaitteet ovat muuttumassa. Soneran tekemän tutkimuksen mukaan vajaalle kolmannekselle suomalaisista tabletti on mieluisin väline katsoa televisiota. Tutkimuksen mukaan myös all 25-vuotiaista viidenneksellä ei edes ole televisiota tai sitä ei enää käytetä. (Aulasmaa, 2016).

Uskon että tämä muutos tulee vaikuttamaan, ja onkin jo vaikuttanut, olohuoneiden sisustamiseen ja sohvien muotoiluun. Lähes 50 vuotta television katselemista palvellut kaluste on taas muutoksen edessä. Ehkä siitä tulee taas yhdessäolon ja perheen sekä ystävien kokoamispaikka tai sitten sohva löytää ihmisten kotona uuden käyttötarkoituksen.



kuva 54. https://3.bp.blogspot.com/-PQOZnGwQ7V0/T-WalsEwr0I/AAAAAAAAI38/_RcPWdUXLuo/w1200-h630-p-k-no-nu/bonanza67.jpg

Bonanza, Asko

4 Tavoitteet ja rajaus



kuva 55. Toivo Molin

4.1 Toiminnalliset tavoitteet

Tavoitteenani on suunnitella modulaarinen sohva joka muuntuu niin koteihin kuin julkisiin tiloihin. Tarkoituksenani on että sohva vastaisi kartoittamiani toiminnallisuuksia, että sillä voisi sekä rentoutua että työskennellä niin yksin kuin yhdessä muiden kanssa. Tuotteen kuuluisi olla helposti koottava ja käytettävä sekä täytettävä ergonomiset vaatimukset. Pyrkimyksenä on myös viestiä ideaa sohvasta jota voi laajentaa ja muuntaa tarpeiden niin vaatiessa.

4.2 Tyylitavoitteet

Tyylillisesti tuotteista täytyy voida yhdistellä eri arkkitehtuurisiin tiloihin sopivia persoonallisia kokonaisuuksia. Tuotteiden tulisi sopia skandinaaviseen minimalistiseen ja funktionaaliseen sisustustyylin ja niiden tulee vedota kohderyhmään ulkoasullaan sekä rakenne- ja materiaalivalinnoillaan.

Muotokielellä haluan viestiä rentoutumista ja mukavuutta sekä funktionaalista toimivuutta niin työskentelyyn kuin sosiaalisiin kanssakäymisiin.

4.3 Kustannustavoitteet

En asettanut liian tarkkoja kustannustavotteita, vaan keskityin enemmän toimivan konseptin luomiseen. Lopputavoite on kuitenkin että tuote olisi mahdollista tuottaa kilpailukykyiseen hintaan.

4.4 Benchmarkit

Etsin jo olemassa olevia tuotteita jotka ovat mielestäni onnistuneita ja jotka jollain tapaa vastaavat valitsemiani käyttötilanteita. Lopulta valikoin neljä mielestäni parhaiten onnistunutta tuotetta.



kuva 56. https://cdn.shopify.com/s/files/1/1142/7178/files/HEM_PALO_CORNER_SOFA_BLUE_ENVIRO_7_2048x2048.jpg

Palo, hem



kuva 57. http://xtra.com.sg/wp-content/uploads/2017/06/moroso_loveMeTender_sofa_vis_1.png

(Love me) Tender, Moroso



kuva 58. http://garsnas.se/wp-content/uploads/2016/02/GARSNa_0102-1142x1080.jpg

Pop sofa, Gärsnäs



kuva 59. https://media.wired.com/photos/592675c07034dc5f91beb7f2/191:100/pass/IKEA-Hack_463016.jpg

Delaktig, Ikea

4.5 Fiilislokaatiot

Keräsin kuvia joita käytin fiilislokaatioina suunnittelutyössä.



kuva 60. https://static.dezeen.com/uploads/2016/11/kinfolk-office_norm_architects_interiors_gallery_copenhagen_dezeen_2364_hero-1704x959.jpg

Koti



kuva 61. https://static.dezeen.com/uploads/2018/02/the-wing-chiara-de-rege-dumbo-female-co-working-club-new-york_dezeen_sq.jpg

Kahvila



kuva 62. https://static.dezeen.com/uploads/2018/02/hay-new-order-stockholm-design-week-_dezeen_sq.jpg

Toimisto



kuva 63. https://static.dezeen.com/uploads/2017/12/cassina-hq-patricia-uriquiola-meda-italy-interiors-offices_dezeen_hero1-1704x959.jpg

Aula

5 Suunnitteluprosessi



kuva 64. Toivo Molin

5.1 Double diamond

Käytin suunnitteluprosessissa ns double diamond-mallia joka kuvaa kuinka tuotekehityksessä edetä määrittettyihin tarpeisiin vastaavaan ratkaisuun. Double Diamond-mallissa on neljä eri vaihetta.

Selvitä: Tutki ihmisiä keitä tuotekehitys koskee ja ota mahdollisimman paljon selville aiheesta sekä yritä löytää eri ongelmakohtia jo olemassa olevissa tuotteissa.

Määritä: Pyri määrittämään tuotekehityksen tavoitteeksi yksi tai useampi aikaisemmassa vaiheessa löytynyt ongelmakohta (brief)

Kehitä: Kun brief on tarkoin määritetty, ideoi erilaisia ratkaisuja yhdessä ihmisten kanssa ketä ongelma koskee.

Tuota: Ideointien jälkeen rajaa tai yhdistä ideoita yhdeksi konseptiksi jonka lopputuotteena on ensimmäinen prototyyppi. Tämän jälkeen vaiheita käydään uudestaan läpi, kunnes on päästy tavoitteita vastaavaan tuotteeseen. (Design Council, 2018)

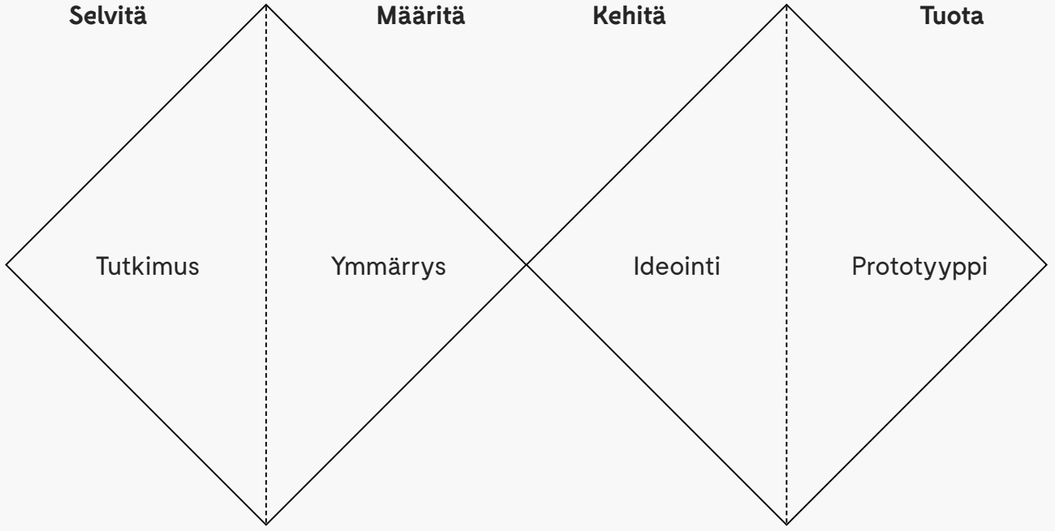

5.2 Suunnittelu

Lähdin tekemään ajatuskarttaa liittyen tuotekehitykseen ja määrittämääni rajaukseen. Yritin löytää ajatuskartan avulla muutamia avainsanoja ja ratkaisuja joiden avulla voisin viedä ideointia eteenpäin luonnosteluvaiheeseen. Ajatuskartasta nousi esiin eri käyttökohteet ja eri asennot. Tähän ratkaisuna nousi kaksi eri korkuista nojaa, riittävän suuret mitat ja mahdollisuus koota monenlaisia kokonaisuuksia.

Tein näistä eri asennoista kevyen tutkimuksen tutkimalla tyttöystäväni ergonomiaa sohvalla eri tilanteissa.

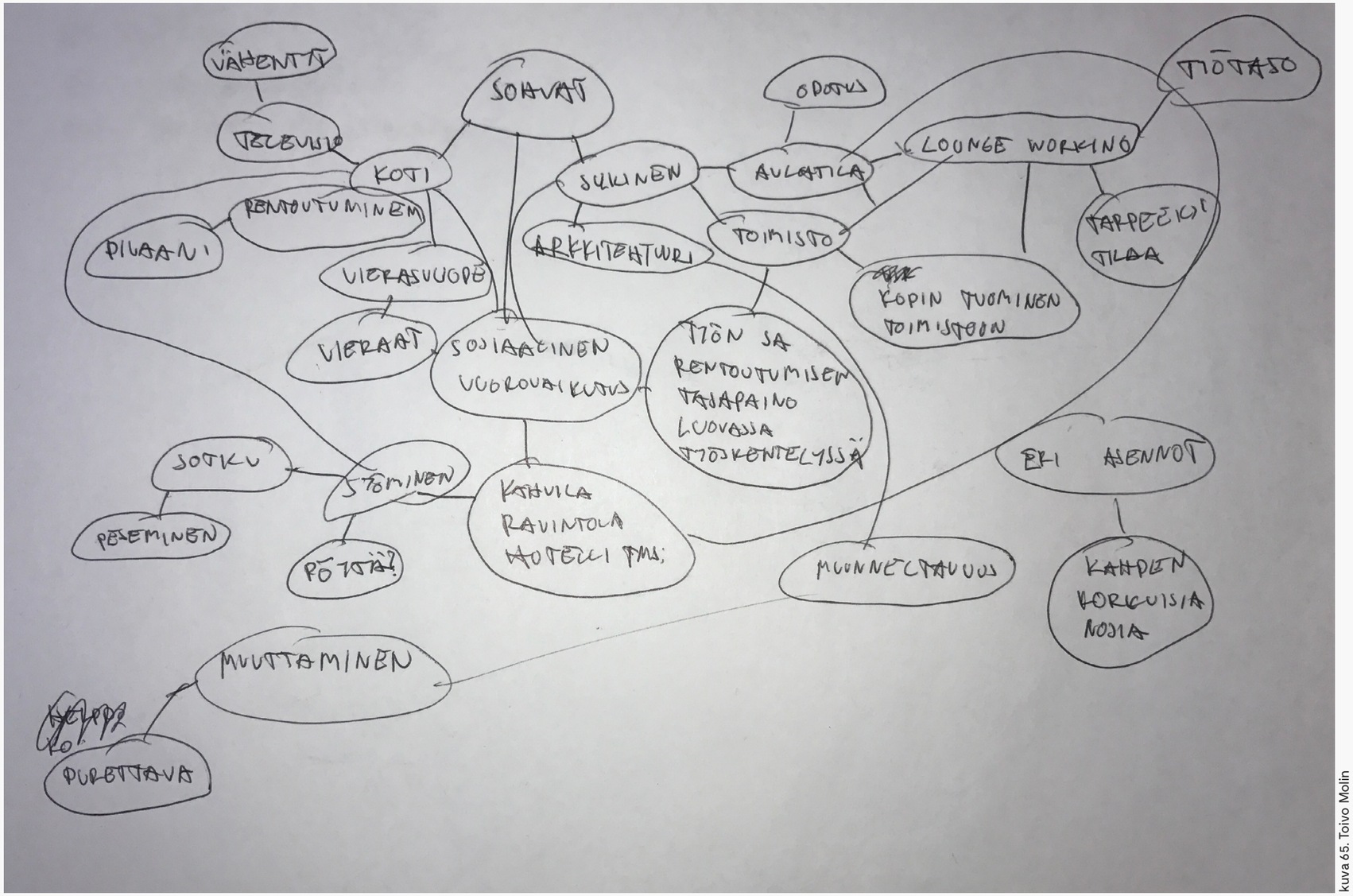

kuva 65. Toivo Molin



kuva 66. Toivo Molin



kuva 67. Toivo Molin

- “perinteinen” istuminen jalat maassa
- oikea istuinkorkeus ja -syvyys tärkeää
- ristiselän tuki
- lukeminen, kirjoittaminen, läppärillä työskentely, julkinen odottaminen



kuva 68. Toivo Molin



kuva 69. Toivo Molin

- “jalat sylissä” istuminen
- vaatii tilaa, tarpeeksi istuinsyvyyttä
- pidempiaikainen lukeminen, kirjoittaminen, syöminen, tabletin käyttö



kuva 70. Toivo Molin

- ristі-istunta
- vaatii tarpeeksi tilaa
- ei vaadi selkätukea
- kirjoittaminen, läppärillä työskentely

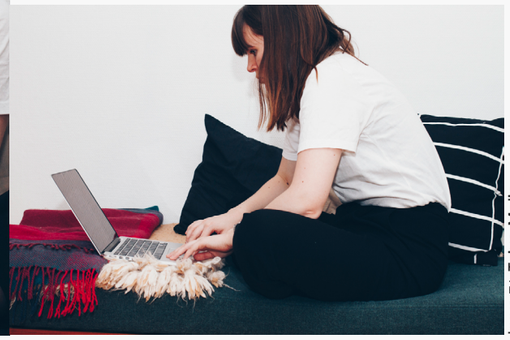

kuva 71. Toivo Molin

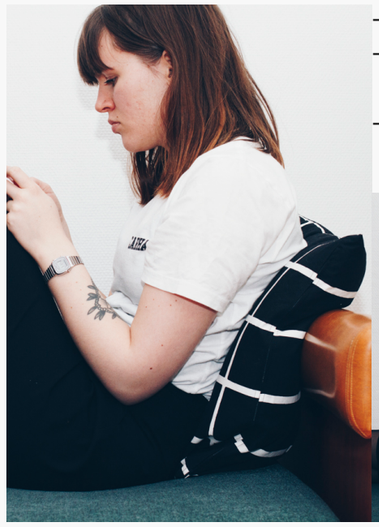

kuva 72. Toivo Molin

- jalat suorana istuminen
- tarpeeksi korkea nojata johon voi tukea selän
- lukeminen, kirjoittaminen, läppärillä työskentely, tabletin käyttö



kuva 73. Toivo Molin



kuva 74. Toivo Molin



kuva 75. Toivo Molin

- kyljellään nojaten (“divaani-asento”)
- tarpeeksi leveä ja korkea käsinoja
- riittävästi istuinsyvyyttä
- pidempiaikainen, lukeminen, kirjoittaminen, tv:n katselu



kuva 76. Toivo Molin

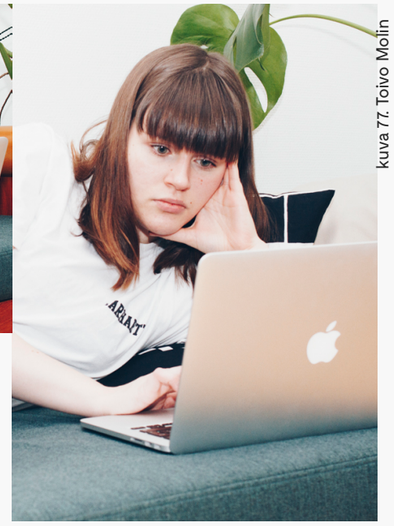

kuva 77. Toivo Molin

- puolimakaava kyljellään
- riittävästi tilaa
- läppärillä työskentely, tv:n katselu, tabletin käyttö



kuva 78. Toivo Molin

- puolimakaava-asento
- riittävä tuki päälle/niskalle
- lepääminenlukeminen, kirjoittaminen, läppärillä työskentely, tabletin käyttö



kuva 79. Toivo Molin

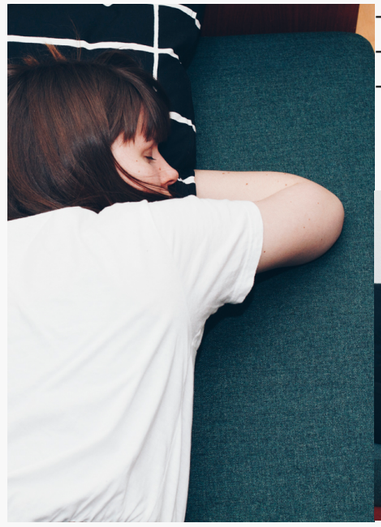

kuva 80. Toivo Moli

- makaava asento
- tarpeeksi tilaa ja päälle tukea
- lepääminen, tv:n katsominen



kuva 81. Toivo Molin

Aloin luonnostelemaan ideoita eteenpäin ja konsepti alkoi muodostumaan yhden istuinosan ja kahden eri korkuisen nojan ympärille. Istuinosasta tuli neliön mallinen jotta sitä olisi mahdollista jatkaa mihin suuntaan tahansa.

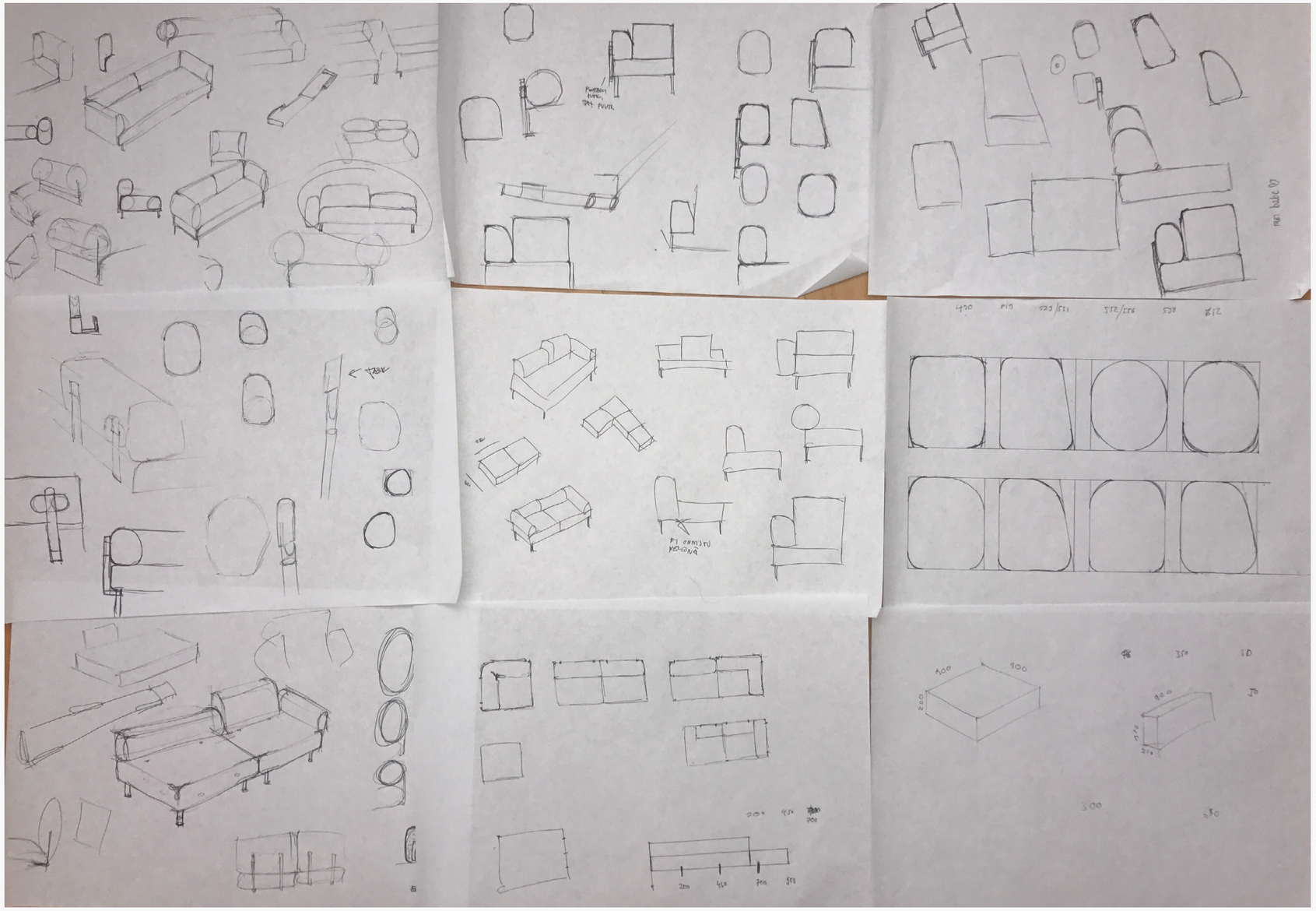

kuva 82. Toivo Molin

Seuraava iso työvaihe oli mittojen tutkiminen ja määrittäminen. Jotta sohva vastaisi määrittämiäni toimintoja pitäisi sen olla varsin syvä, mutta halusin myös että perinteisempi istuminen ei siinä olisi aivan mahdotonta. Samalla pohdin myös nojien mittoja, etenkin niiden korkeutta, verrattuna istuinosan mittoihin ja eri asentoihin mitä olin tutkinut. Myös nojien muoto alkoi pikkuhiljaa muodostua tässä vaiheessa.

Iso haaste oli nojien kiinnittäminen istuimeen. Tämän rakenteen kanssa pähkäilin pitkään koska halusin saada siitä helposti koottavan ja purettavan, sekä visuaalisesti tyylikkään ja mielenkiintoisen detaljin. Pitkän aikaa nojille oli erilliset tuet jotka kiinnitettiin istuimen alareunaan kiinni, mutta lopulta päädyin yhdistämään nojien kiinnityksen ja istuimen jalan samaksi osaksi.


kuva 83. Toivo Molin


kuva 84. Toivo Molin


kuva 85. Toivo Molin



kuva 86. Toivo Molin



kuva 87. Toivo Molin



kuva 88. Toivo Molin



kuva 89. Toivo Molin



kuva 90. Toivo Molin



kuva 91. Toivo Molin

5.3 Prototyypin valmistus



kuva 92. Toivo Molin



kuva 93. Toivo Molin



kuva 94. Toivo Molin



kuva 95. Toivo Molin



kuva 96. Toivo Molin



kuva 97. Toivo Molin



kuva 101. Toivo Molin



kuva 98. Toivo Molin

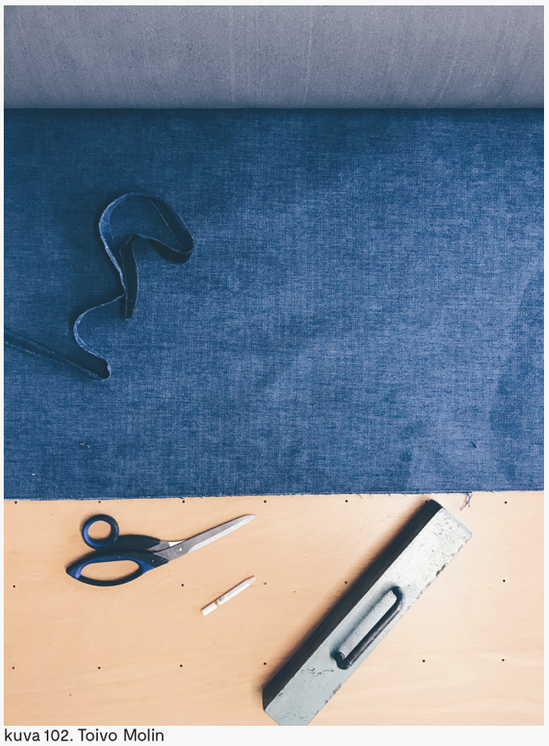

kuva 102. Toivo Molin



kuva 99. Toivo Molin

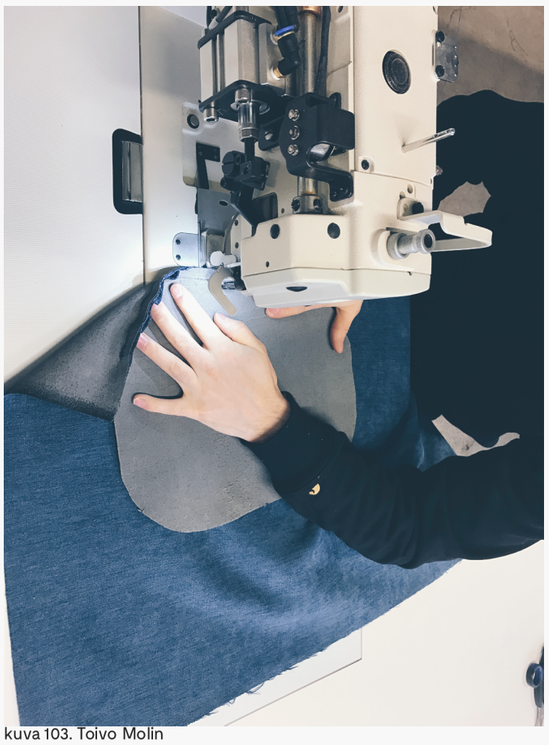

kuva 103. Toivo Molin



kuva 100. Toivo Molin

6 Lopputulos



kuva 104. Toivo Molin

6.1 Palette

Palette on modulaarinen sohvajärjestelmä joka on suunniteltu niin rentoutumiseen kuin työntekoon. Pyrin rakentamaan tuotteen josta voisi koota persoonnallisia kokonaisuuksia eri käyttökohteisiin. Yritin myös luoda konseptin joka kasvaa ja muuttuu käyttäjän elämänmuutosten mukana.

Nimi Palette tarkoittaa taiteilijan palettia jossa voi sekoitella värejä ja löytää oikeat sävyt taideteokseen. Tämä kuvastaa myös Palettea jonka eri osista on mahdollista yhdistellä ja sekoitella eri kokonaisuuksia ja löytää jokaiseen tilanteeseen sopiva ratkaisu.

6.2 Osat

Istuin
900x900x400

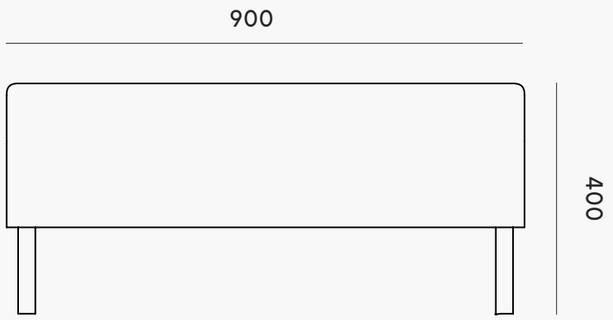

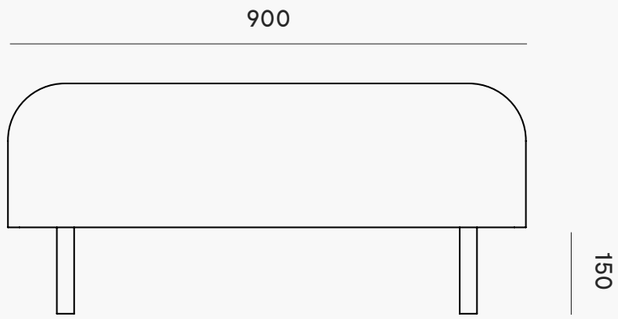

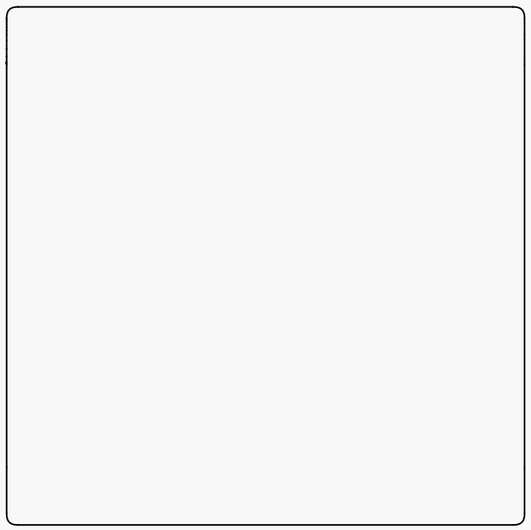

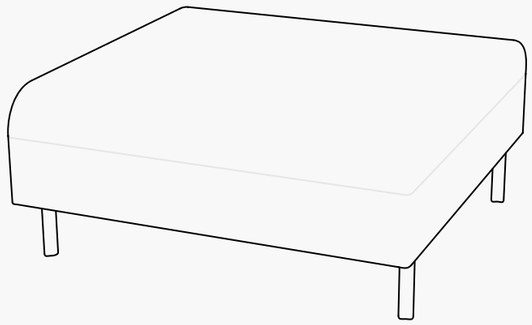

Noja A
900x300x250

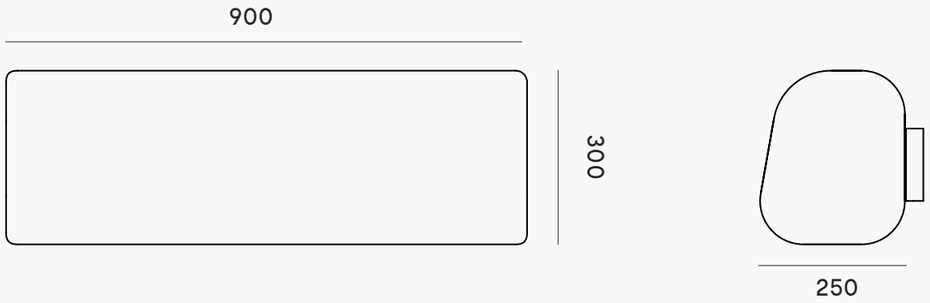

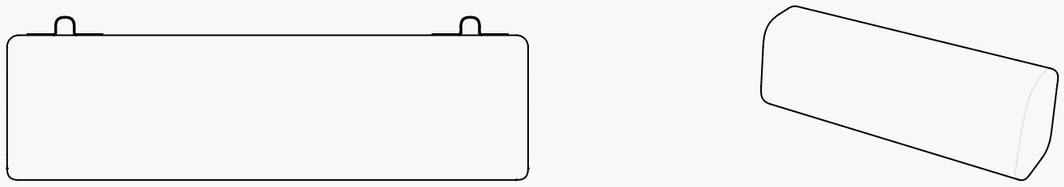

Noja A kulmapala
900x300x900

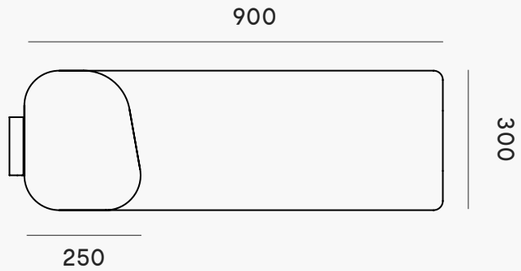

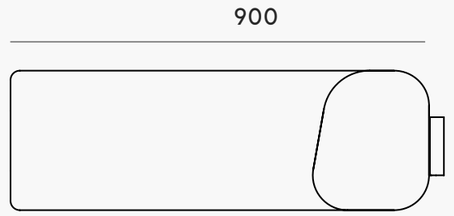

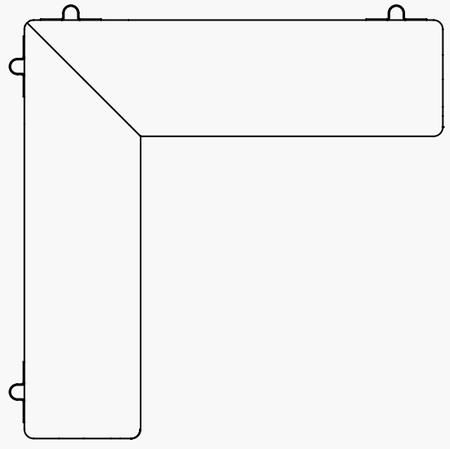

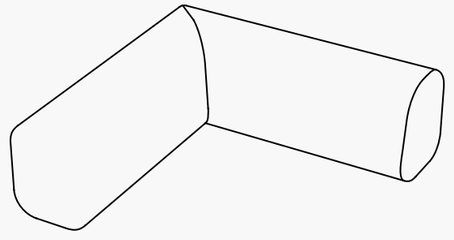

Noja B
900x400x250

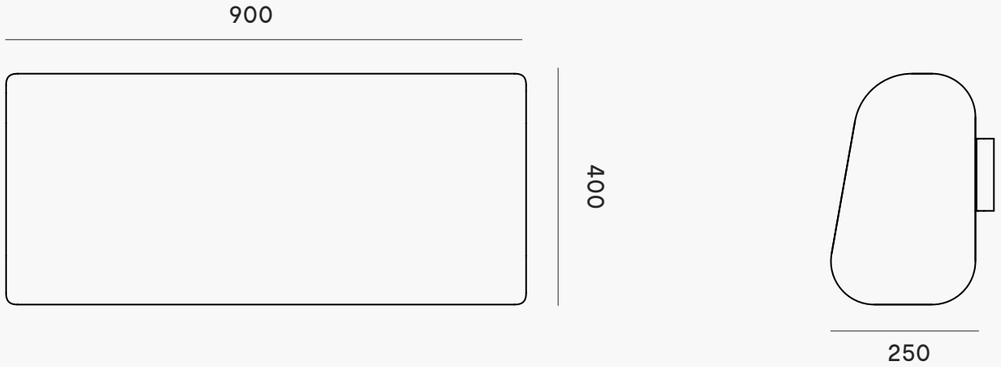

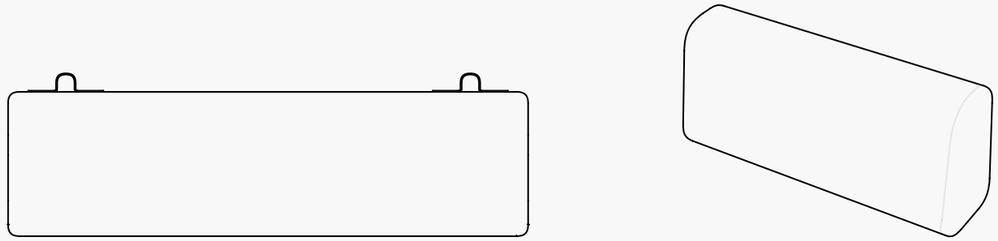

Noja C
650x400x250

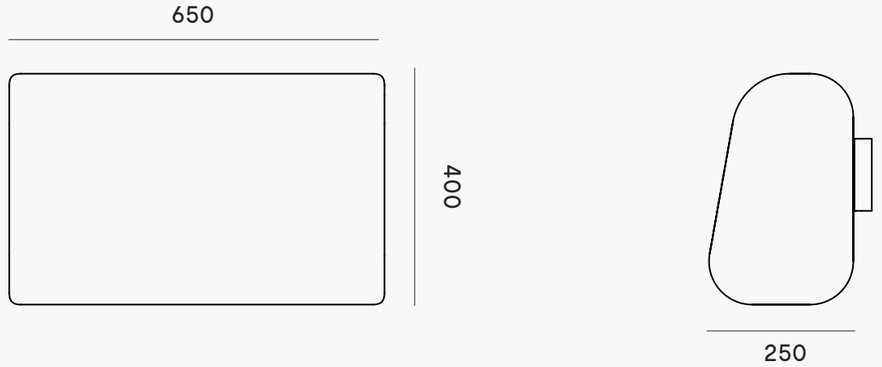

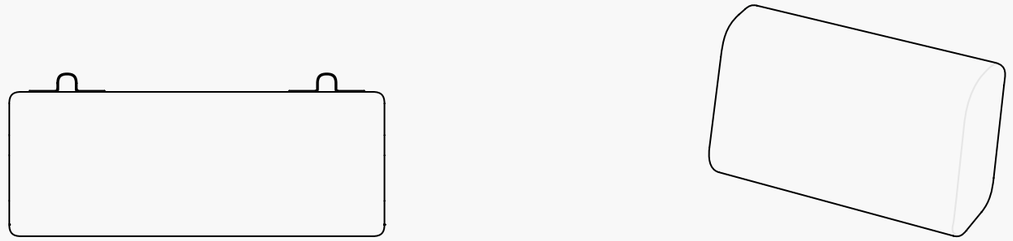

6.3
Esimerkkikokonaisuuksia

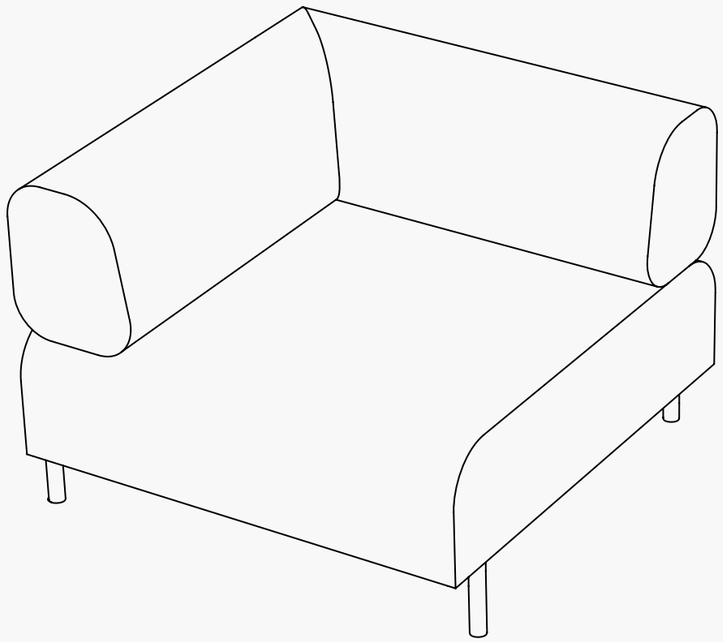

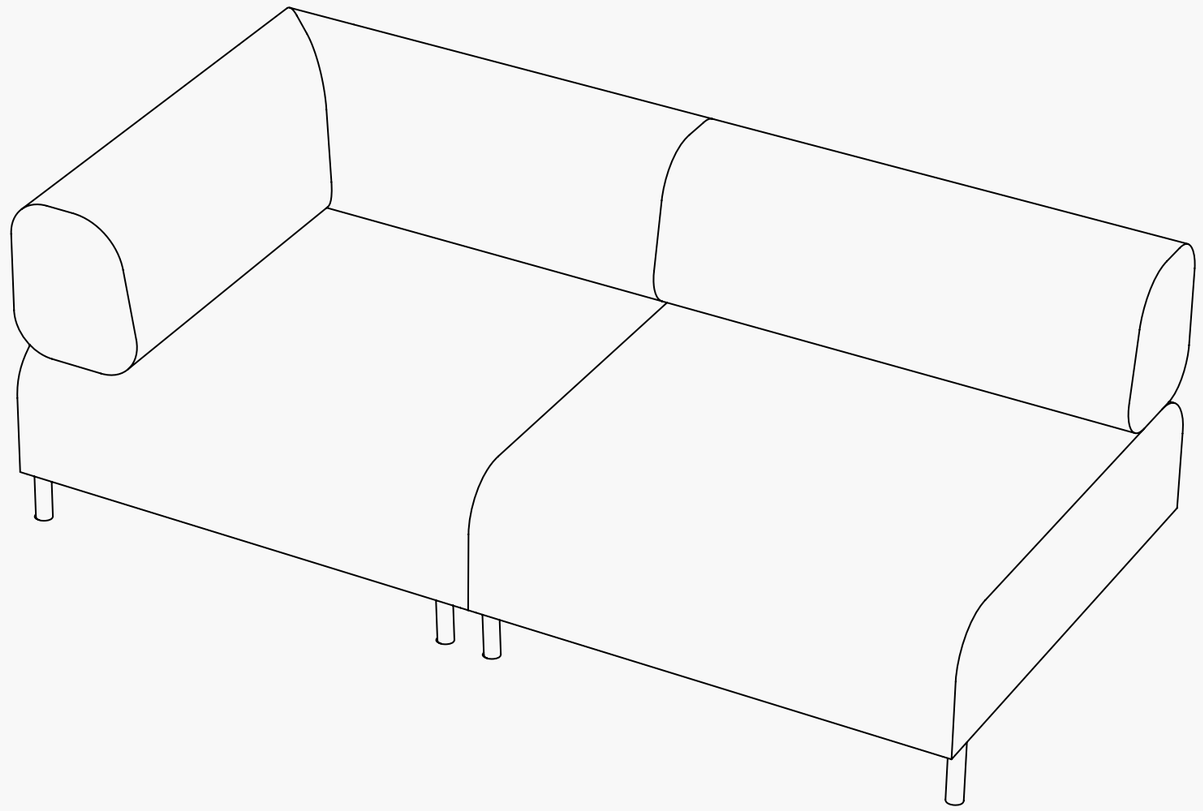

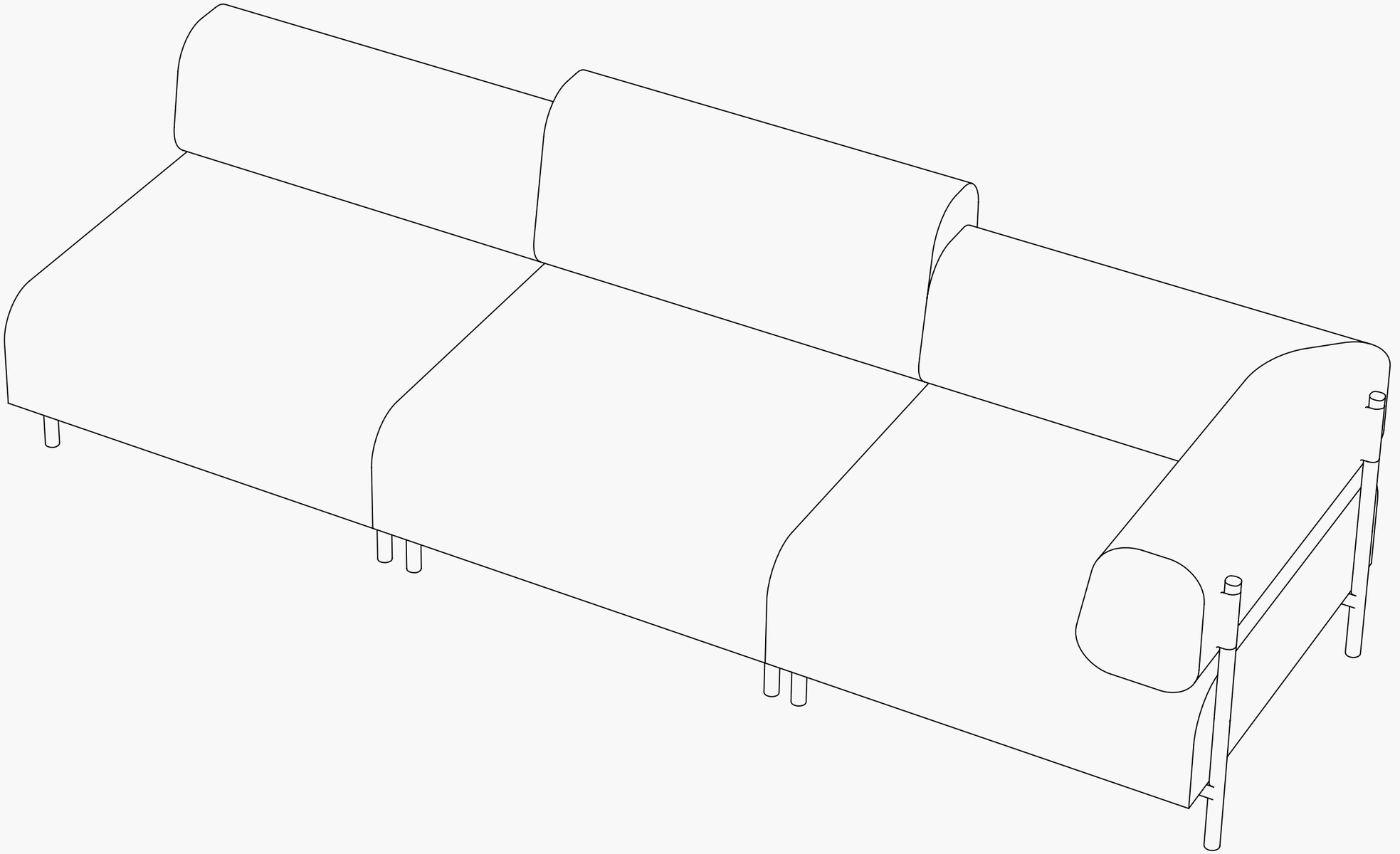

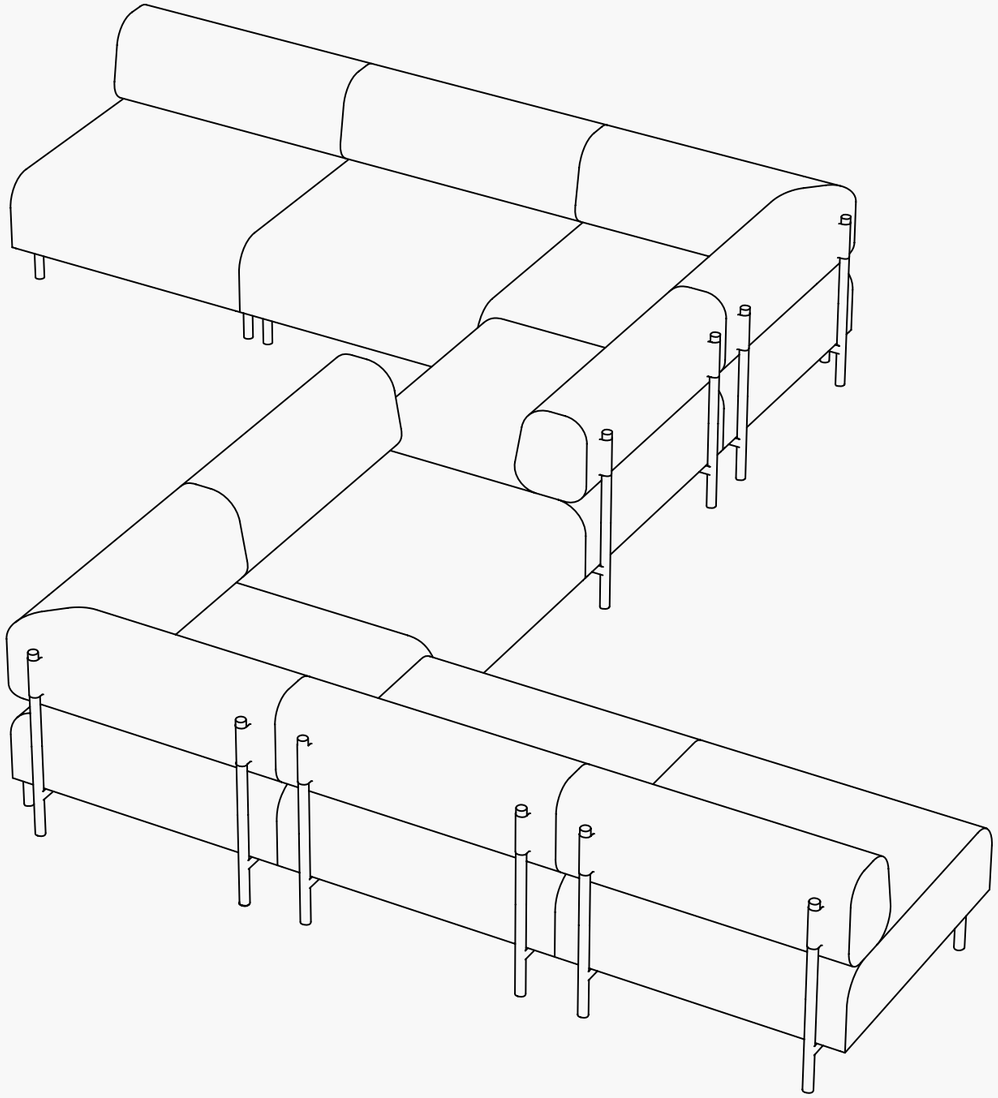

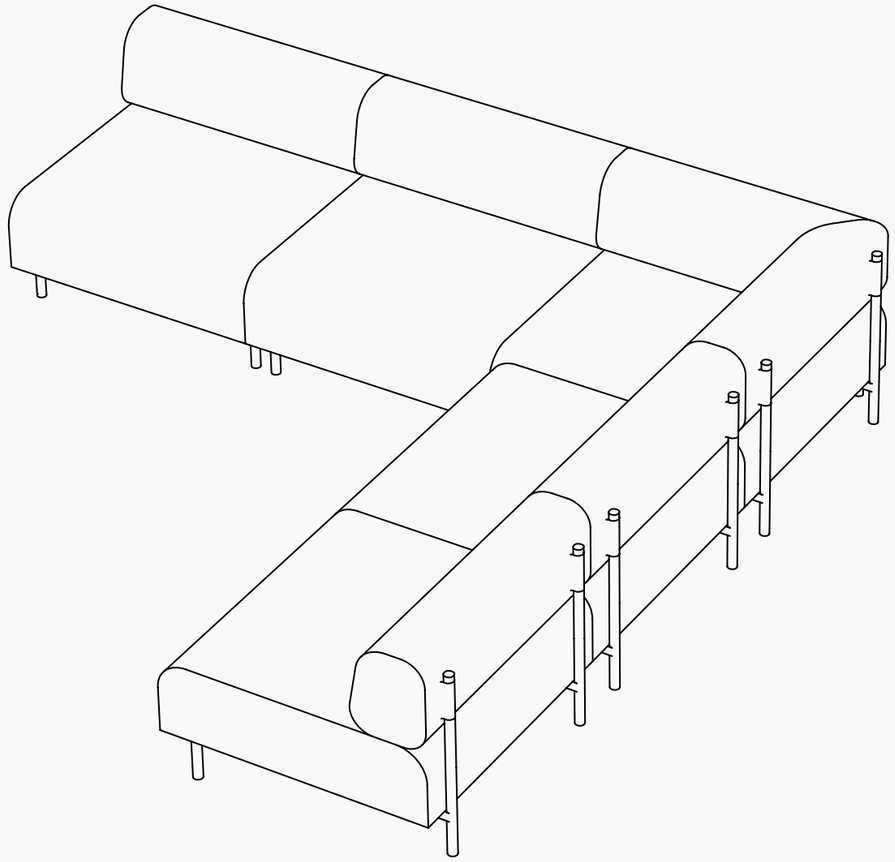

6.4 Rendejä



kuva 105. Toivo Molin



kuva 106. Toivo Molin



kuva 107. Toivo Molin



kuva 108. Toivo Molin

6.5 Tuotekuvat



kuva 109. Toivo Moliin



Kuva 110. Tolvo Molin

kuva 11. Toivo Molin





kuva 112. Toivo Molin

7 Arviointi



kuva 113. Toivo Molin

7.1 Tuote

Suunnittelemani tuote ja valmistamani prototyyppi toimii suhteellisen hyvin ja vastaa kohtalaisesti asetettuja tavoitteita ja vaatimuksia. Mitään kovin uutta ja mullistavaa tuotteessa ei ole vaan se on enemmänkin yhdistelmä jo olemassa olevia ja mielestäni toimivia ratkaisuja. Erottuakseen jo markkinoilla olevista ratkaisuista pitäisi tuote olla vielä viimeistellympi ja konsepti selkeämpi. Tuote vastaa mielestäni pääpiirteittäin hyvin määrittämääni kohderyhmää ja konseptini sohvatuotteesta jota voisi kasvattaa pikkuhiljaa elämäntilanteiden eri vaiheissa on mielestäni tuore ja mielenkiintoinen, mutta kyseenomaisessa tuotteessa se jää vielä vähän heikoksi. Itse tuotteessa on monia rakenneratkaisuja ja yksityiskohtia jotka ovat vielä erittäin raakoja ja varsin hiomattomia. Näen tuotteessa paljon potentiaalia jatkokehitykseen mutta en ole täysin varma onko siitä taloudellisesti kannattavaan tuotteeseen toimeksiantajan näkökulmasta.

7.2 Prosessi

Jälkeenpäin katsoen en mielestäni ollut aivan valmis tämän kokoiseen suunnitteluprosessiin, mutta toisaalta olen oppinut prosessin aikana erittäin paljon. Tutkimus ja suunnitteluvaiheessa pysyin hyvin aikataulussa, mutta pelkään että suunnitteluvaiheessa en tarpeeksi hyvin pohtinut eri ratkaisuja vaan lukitsin konseptini hiukan hätiköiden. Mielestäni kohderyhmieni kartoitus ja käyttäprofiilieni rakentaminen oli erittäin onnistunutta mutta en täysin osannut hyödyntää kaikkea niistä saamaani tietoa tuotteen suunnittelussa. Monista eri tekijöistä johtuen prototyyppini valmistaminen kesti pidempään kuin olin aikatauluttanut ja opinnäytetyöni kirjallinen osuus selkeästi kärsi siitä. Vaikka minun olisi pitänyt varata prototyypin valmistamiseen paljon enemmän aikaa, olen tyytyväinen työni jälkeen ja mielestäni prototyyppi on laadukkaasti valmistettu. Kokonaisuudessaan olen tyytyväinen opinnäytetyöhöni mutta en voi väittää että en olisin hieman turhautunut lopputuotokseen. Päällimmäiseksi jää tunne että jos aloittaisin suunnitteluprosessin uudestaan päätyisin varmasti laadukkaampaan ratkaisuun.

8 Lähteet



kuva 114. Toivo Molin

8.1 Painetut lähteet

Sarantola-Weiss, M. 2003. Sohvaryhmän läpimurto. Helsinki: Suomalaisen Kirjallisuuden Seura

Puohiniemi, M. 2002. Arvot, asenteet ja ajankuva – A3. Vantaa: Limor Kustannus.

8.2 Elektroniset lähteet

Adea Oy. 2018. Yritys [viitattu 2.2.2018]. Saatavissa: https://www.adea.fi/yritys/

Adea Oy. 2018. Tiedote Liiketoimintakaupasta [viitattu 2.2.2018]. Saatavissa: https://www.adea.fi/tiedote-liiketoimintakaupasta/
Syfco Oy. 2018. [viitattu 18.1.2018]. Saatavissa: http://syfco.fi/

Aulasmaa, M. 2016. Perinteinen tv:n katselu väheni – Yle Areena nousi Suomen katsotuimmaksi tv-palveluksi [viitattu 16.2.2018]. Saatavissa: https://yle.fi/uutiset/3-8938480

Frearson, A. 2013. Airbnb's San Francisco headquarters features rooms modelled on real apartments [viitattu 16.2.2018] Saatavissa: https://www.dezeen.com/2013/12/21/airbnb-san-francisco-headquarters/

Hakola Huonekalu Oy. 2018. Tämä on isäni, paappani ja minun tarinani [viitattu 2.2.2018]. Saatavissa: https://hakolahuonekalu.fi/tarinamme/

HT Collection Oy. 2018. HT Collection Oy [viitattu 2.2.2018]. Saatavissa: http://www.htcollection.com/yritys/

Interface Oy. 2018. Yritys [viitattu 2.2.2018]. Saatavissa: https://www.interface.fi/yritys/

Morris, A. 2017. Workplaces must include spaces for work and rest to foster innovation, finds Haworth [viitattu 16.2.2018] Saatavissa: https://www.dezeen.com/2017/12/07/haworth-white-paper-research-workplaces-offices-foster-innovation-work-rest-spaces/

Puohiniemi M. 2018. Miten suomalaiset sijoittuvat arvokehälle? [viitattu 12.2.2018]. Saatavissa: https://www.arvofoorumi.fi/Arvokeha/luokat.html

Sitra. 2018. Fiksu kuluttaminen Suomessa [viitattu 16.2.2018] Saatavissa : https://media.sitra.fi/2018/02/01094922/fiksu-kuluttaminen-suomessa-2018-0201.pdf

Schawbel, D. 2017. 10 Workplace Trends You'll See In 2018 [viitattu 16.2.2018]. Saatavissa: https://www.forbes.com/sites/danschawbel/2017/11/01/10-workplace-trends-youll-see-in-2018/#295f752c4bf2

Wilma Kaluste Finlandia Oy. 2018. Shapes [viitattu 2.2.2018]. Saatavissa: http://www.shapes.fi/shapes.htm

8.3 Kuvalähteet

Kuva 1. Toivo Molin 2018

kuva 2. [viitattu 2.2.2018]Saatavissa: http://syfco.fi/mallisto/

kuva 3. [viitattu 2.2.2018]Saatavissa: http://syfco.fi/mallisto/

kuva 4. [viitattu 2.2.2018]Saatavissa: http://syfco.fi/mallisto/

kuva 5. [viitattu 2.2.2018]Saatavissa: http://syfco.fi/mallisto/

kuva 6. [viitattu 2.2.2018]Saatavissa: http://syfco.fi/mallisto/

kuva 7. [viitattu 2.2.2018]Saatavissa: http://syfco.fi/mallisto/

kuva 8. [viitattu 2.2.2018]Saatavissa: http://syfco.fi/mallisto/

kuva 9. [viitattu 2.2.2018]Saatavissa: http://syfco.fi/mallisto/

Kuva 10. Toivo Molin 2018
kuva 11. [viitattu 2.2.2018]Saatavissa: https://www.finnishdesignshop.fi/sisustus-peilit-lampi-peili-kantikas-p-16323.html

kuva 12. [viitattu 2.2.2018]Saatavissa: https://fi.pinterest.com/pin/493214596685013785/

kuva 13. [viitattu 2.2.2018]Saatavissa: https://www.gloria.fi/blogit/pieni_talo_helsingissa/my_styling_for_shapes

kuva 14. [viitattu 2.2.2018]Saatavissa: https://www.kaluste10.fi/campaign/16/ht-collection--20-kampanja

kuva 15. [viitattu 2.2.2018]Saatavissa: https://www.theseus.fi/bitstream/handle/10024/101806/Kilpelainen%20Tuulikki.%20pdf.pdf?sequence=1&isAllowed=y

kuva 16. [viitattu 2.2.2018]Saatavissa: https://www.arvofoorumi.fi/Arvokeha/luokat.html

kuva 17. Toivo Molin 2018

kuva 18. [viitattu 2.2.2018]Saatavissa: https://www.arvofoorumi.fi/Arvokeha/akt5-su.html

kuva 19. [viitattu 2.2.2018]Saatavissa: https://www.arvofoorumi.fi/Arvokeha/akt5-iu.html

kuva 20. [viitattu 4.2.2018]Saatavissa: https://media.sitra.fi/2018/02/01094922/fiksu-kuluttaminen-suomessa-2018-0201.pdf

kuva 21. [viitattu 4.2.2018]Saatavissa: https://media.sitra.fi/2018/02/01094922/fiksu-kuluttaminen-suomessa-2018-0201.pdf

kuva 22. [viitattu 4.2.2018]Saatavissa: https://images.unsplash.com/photo-1510172951991-856a654063f9?

kuva 23. [viitattu 4.2.2018]Saatavissa: https://www.helsinginuutiset.fi/sites/default/files/styles/article/public/neo/files/2151583.JPG

kuva 24. [viitattu 4.2.2018]Saatavissa: http://architizer-prod.imgix.net/media/14877899182031_Masquespacio-interior_10.jpg

kuva 25. [viitattu 4.2.2018]Saatavissa: https://i.pinimg.com/564x/2e/74/f4/2e74f475edc4f24dfc6c325fd0e5ca5a.jpg

kuva 26. [viitattu 4.2.2018]Saatavissa: https://images.unsplash.com/photo-1508214751196-bcfd4ca60f91

kuva 27. [viitattu 4.2.2018]Saatavissa: https://images.unsplash.com/photo-1502901930015-158e72cff877

kuva 28. [viitattu 4.2.2018]Saatavissa: https://i.pinimg.com/564x/e6/b2/62/e6b262f491b2e3ffd4616fbc8c8adcf9.jpg

kuva 29. [viitattu 4.2.2018]Saatavissa: https://2.bp.blogspot.com/-4mGNA5szmfQ/WPlbjM6nNYI/AAAAAAAAS4o/_EAv-zVCF5sNcH0zXDGOg8Y3Iyo55va6QCLcB/s1600/

kuva 30. [viitattu 4.2.2018]Saatavissa: https://i.pinimg.com/564x/57/38/81/573881db15bf38aa030fd292f83e11be.jpg

kuva 31. [viitattu 4.2.2018]Saatavissa: http://www.contemporist.com/wp-content/uploads/2017/06/modern-interior-design-living-room-greys-wood-270617-912-04.jpg

kuva 32. [viitattu 4.2.2018]Saatavissa: https://images.unsplash.com/photo-1500644813727-ac2ce0ae31f8

kuva 33. [viitattu 4.2.2018]Saatavissa: https://images.unsplash.com/photo-1509719782173-841a7542cb4d

kuva 34. [viitattu 4.2.2018]Saatavissa: https://images.unsplash.com/photo-1503376780353-7e6692767b70

kuva 35. [viitattu 4.2.2018]Saatavissa: https://images.unsplash.com/photo-1503430935654-c3847b9289eb

kuva 36. [viitattu 4.2.2018]Saatavissa: https://images.unsplash.com/photo-1476900543704-4312b78632f8

kuva 37. [viitattu 4.2.2018]Saatavissa: https://images.unsplash.com/photo-1517176375663-5f9bfe4b3360

kuva 38. [viitattu 4.2.2018]Saatavissa: https://images.unsplash.com/photo-1509347667906-54410f16042d

kuva 39. [viitattu 4.2.2018]Saatavissa: https://images.unsplash.com/photo-1454165804606-c3d57bc86b40

kuva 40. [viitattu 4.2.2018]Saatavissa: https://i.pinimg.com/736x/4b/f1/80/4bf1800cd8bef21a40851f9b8cfd94ed.jpg

kuva 41. [viitattu 4.2.2018]Saatavissa: https://images.ctfassets.net/hwcfqdf25vht/3nYPHZFTpSgAeC2os2YusY/d9ed111c8c7e69b7f094fea95db030e7/Poweryoga.jpg

kuva 42. [viitattu 4.2.2018]Saatavissa: https://images.unsplash.com/photo-1505059244558-a3bbc65699b2

kuva 43. [viitattu 4.2.2018]Saatavissa: https://images.unsplash.com/photo-1512917602760-97a8fb80dca5

kuva 44. [viitattu 4.2.2018]Saatavissa: https://i.pinimg.com/564x/95/0a/89/950a890658744cb1813f1571fef64f97.jpg

kuva 45. [viitattu 4.2.2018]Saatavissa: https://images.unsplash.com/photo-1496133216394-bd66a733c696

kuva 46. [viitattu 4.2.2018]Saatavissa: https://images.unsplash.com/photo-1491245338813-c6832976196e

kuva 47. [viitattu 4.2.2018]Saatavissa: https://images.unsplash.com/photo-1516002902801-73cb6ddf97a5

kuva 48. [viitattu 4.2.2018]Saatavissa: https://images.unsplash.com/photo-1506629082955-511b1aa562c8

kuva 49. Toivo Molin 2018

kuva 50. [viitattu 4.2.2018]Saatavissa: https://www.officelovin.com/wp-content/uploads/2015/07/airbnb-office-1.jpg

kuva 51. [viitattu 4.2.2018]Saatavissa: https://cdn-images-1.medium.com/max/1600/1*i2XIGMQKUyYKsMLr1x3_XA.jpeg

kuva 52. [viitattu 4.2.2018]Saatavissa: https://www.officelovin.com/wp-content/uploads/2015/07/airbnb-office-3.jpg

kuva 53. [viitattu 4.2.2018]Saatavissa: https://cdn-images-1.medium.com/max/1600/1*yOazWDlTz9OkLl0ff_YVFw.jpeg

kuva 54. [viitattu 4.2.2018]Saatavissa: https://3.bp.blogspot.com/-PQOZnGwQ7V0/T-WalsEwr0I/AAAAAAAAI38/_RcPWdUXLuo/w1200-h630-p-k-no-nu/bonanza67.jpg

kuva 55. Toivo Molin 2018

kuva 56. [viitattu 4.2.2018]Saatavissa: https://cdn.shopify.com/s/files/1/1142/7178/files/HEM_PALO_CORNER_SOFA_BLUE_ENVIRO_7_2048x2048.jpg

kuva 57. [viitattu 4.2.2018]Saatavissa: http://xtra.com.sg/wp-content/uploads/2017/06/moroso_loveMeTender_sofa_vis_1.png

kuva 58. [viitattu 4.2.2018]Saatavissa: http://garsnas.se/wp-content/uploads/2016/02/GARSNa_0102-1142x1080.jpg

kuva 59. [viitattu 4.2.2018]Saatavissa: https://media.wired.com/photos/592675c07034dc5f91beb7f2/191:100/pass/IKEA-Hack_463016.jpg

kuva 60. [viitattu 4.2.2018]Saatavissa: https://static.dezeen.com/uploads/2016/11/kinfolk-office_norm_architects_interiors_gallery_copenhagen_dezeen_2364_hero-1704x959.jpg

kuva 61. [viitattu 4.2.2018]Saatavissa: https://static.dezeen.com/uploads/2018/02/the-wing-chiara-de-rege-dumbo-female-co-working-club-new-york_dezeen_sq.jpg

kuva 62. [viitattu 4.2.2018]Saatavissa: https://static.dezeen.com/uploads/2018/02/hay-new-order-stockholm-design-week-_dezeen_sq.jpg

kuva 63. [viitattu 4.2.2018]Saatavissa: https://static.dezeen.com/uploads/2017/12/cassina-hq-patricia-uriquiola-meda-italy-interiors-offices_dezeen_hero1-1704x959.jpg

kuvat 64-115. Toivo Molin 2018

Kiitos!

- Kamukaverit
- Karla Aaltonen
- Harri Kalliomäki
- Syfco Oy: Sanna Marski, Esa Palomäki, Irina ja Eevi
- Äiti<3



kuva 115. Toivo Molin