LIITE 7

1/1

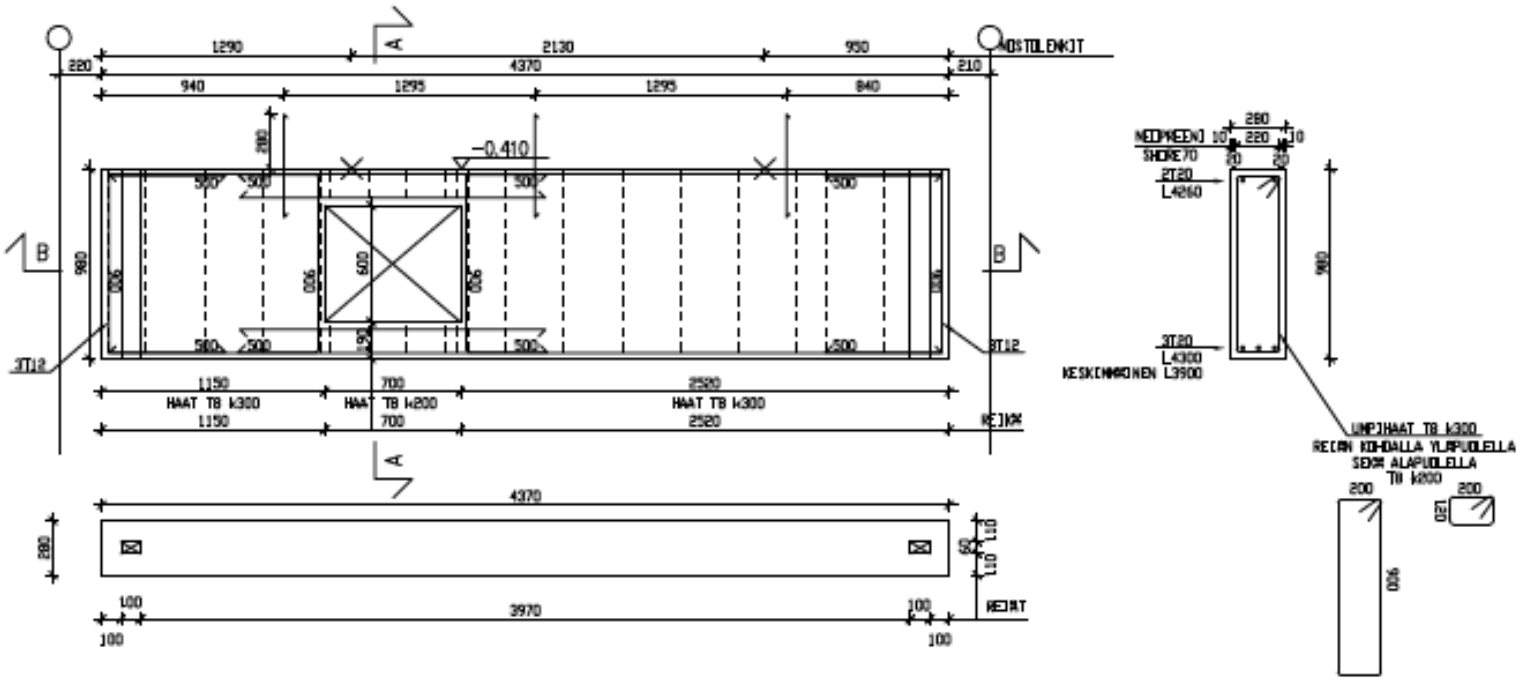

RASITUSLUOKKA XC3
MITTATARKKUUS RT 02-10102 LUOKKA 2
VIISTEET -

	MUOTTIPINTA	YLÄPINTA
PINTAKÄSITTELY	SILEÄ MUOTTIPINTA	PUUHIERTO

SUOJAAVA BETONIPEITE 30 mm (PALOMIESTO R60)
-ELLEI KUVISSA TOISIN MAINITA

ELEMENTIN KÄSITTELY

BETONIN LUJUUDEN OLTAVA VÄHINTÄÄN
- MUOTTEJA PURETTAESSA 24 MN/m2
- ELEMENTIN SIIRRETTÄESSÄ 24 MN/m2

ELEMENTTIÄ SAA NOSTAA VAIN NOSTOLENKKIEN KOHDALTA (RAKS)).
ELEMENTIN SAA KÄÄNTÄÄ VAIN NOSTOLENKKIEN VÄRIÄSSÄ.

ELEMENTIN SIJAINTI K% PIIR. NO 10020-R10

MUUTOS A, 2.7.2010 PITUUS MUUTTUNUT

KAUPUNGIN PÄÄTEARKISTO

Materiaali- ja tarvikeluettelo PA-01 4 KPL ELEM. PAINO 2.8 tn

POS	MAT. TARV	TYYPPI	KOKO	LAATU	MÄÄRÄ	HUOM
	BETONI, KÄYTTÖIKÄ 50V, PALOLUOKKA R60			K40-2	1.12 m3	
1	NOSTOLENKKI	ø16-1800		S235JRG2	2 KPL	
2	REIKÄ	100x60			2 KPL	
3	NEOPREENI 10x20-4370			SHORE 70	2 KPL	
4	REIKÄ	700x600			1 KPL	
5	TARTUNTATAPPI T16-L530			A500HW	3 KPL	