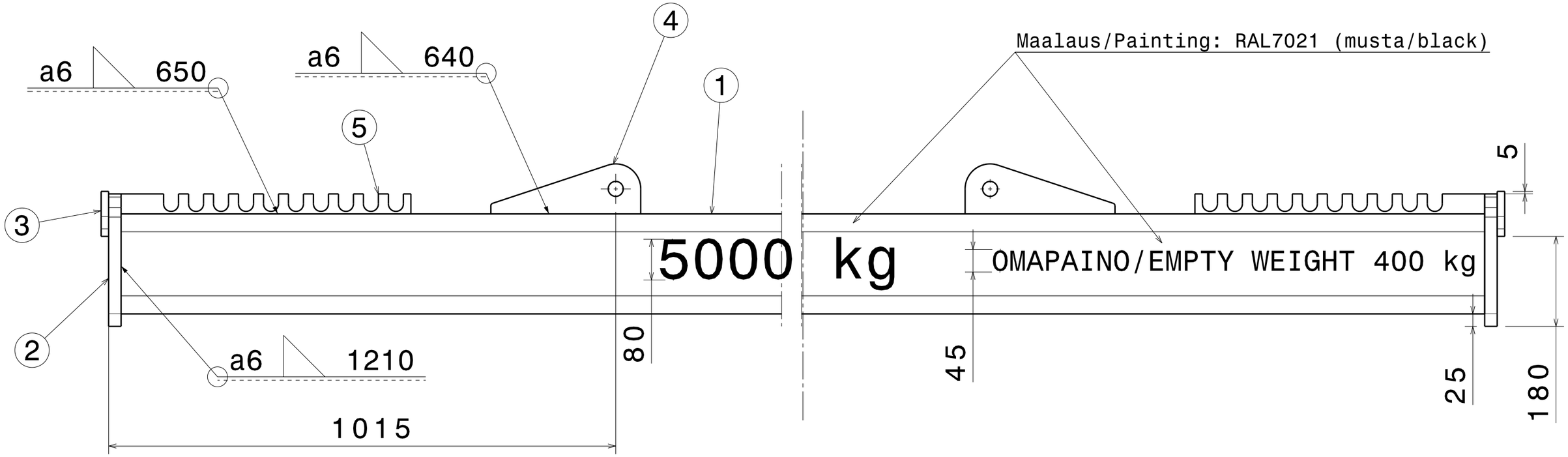

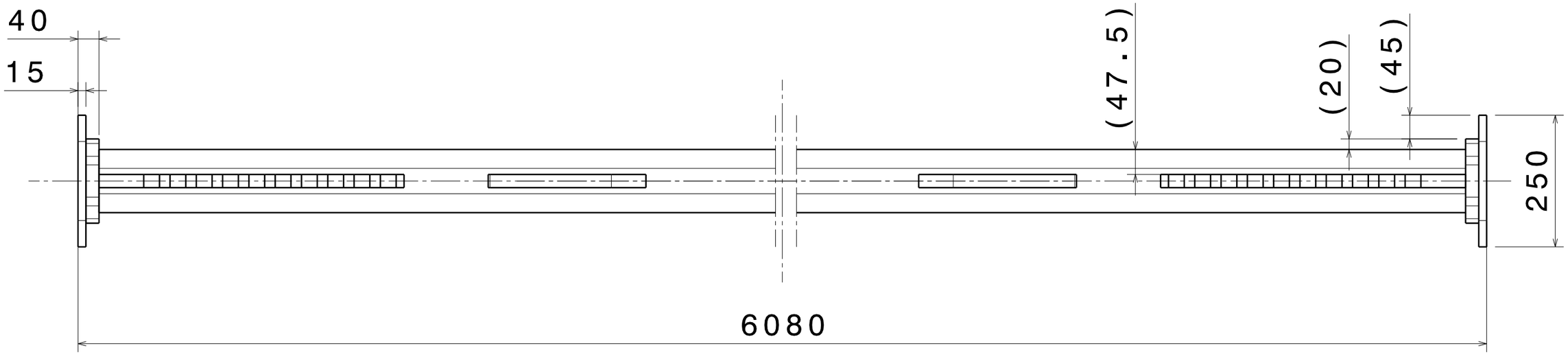

*	DESCRIPTION	
REV.INFORM.NO		

Hitsien laatuluokka C
Welding class C

Maalaus: RAL3020 (Kalmar punainen)
Painting: RAL3020 (Kalmar red)

TÄTÄ ASIAKIRJAA EI SAA ILMAN SUOSTUMUSTAMME KOPIOIDA, ESITTÄÄ TAI LUOVUTTAA KOLMANNELLE HENKILÖLLE EIKÄ KÄYTTÄÄ MUIHIN KUIN MEIDÄN SALLIMIIMME TARKOITUKSIIN

IT IS FORBIDDEN,WITHOUT OUR CONSENT, TO COPY, REPRODUCE OR SURRENDER THIS DOCUMENT TO A THIRD PARTY OR TO USE IT FOR ANY OTHER PURPOSES THAN THOSE APPROVED BY US.

SCALE	TOLERANCES NOT INDICATED IN THE DRAWING			PRODUCT	SECTION	APPENDS TO
*	SFS-EN ISO 9013-II B SFS-EN ISO 13920-BF SFS 5603-m SFS-EN ISO 22768-mK	DESIGN 31/03/11	JLA	*		PTP
WEIGHT 400.0 kg		CHECK	DM			COMP TO
	WELDING AND SURFACE SYMBOLS SFS-EN ISO 22553 ISO 1302	APPROV.	DM	*		

TITLE
ERIKOISTYÖKALU,HITSAUS, -
SPECIAL TOOL,WELDING, -

Kalmar

DRAWING NO	VAR	REVISION	SHEET
DN6037540			1/3