PRODUCED BY AN AUTODESK EDUCATIONAL PRODUCT

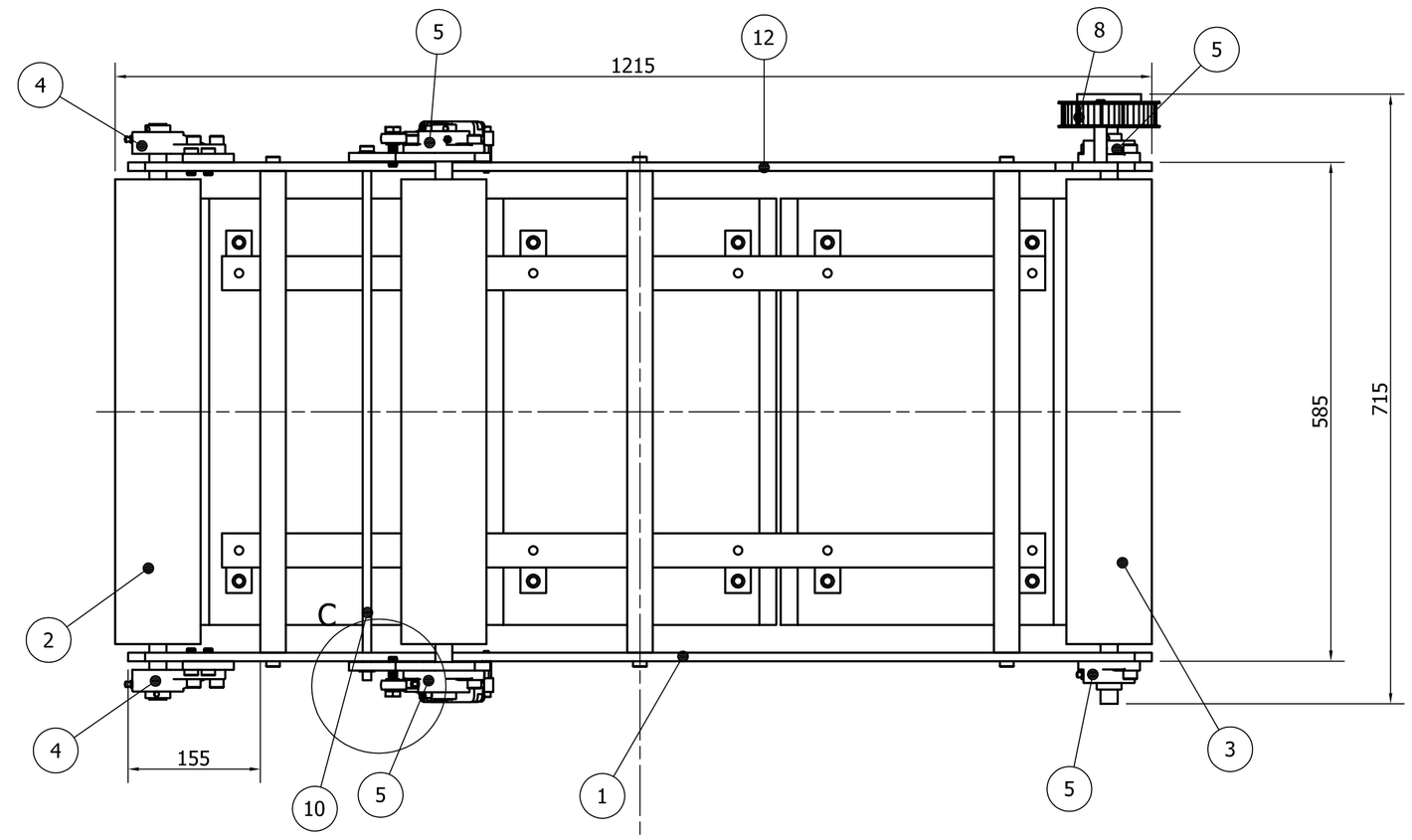

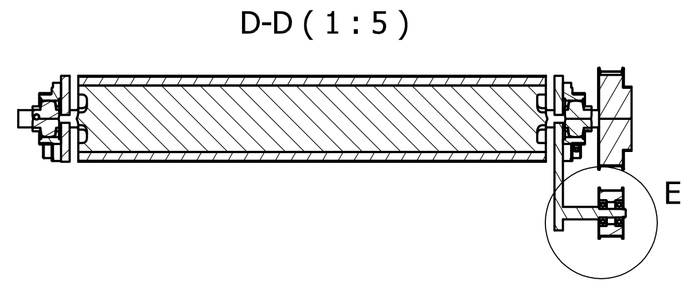

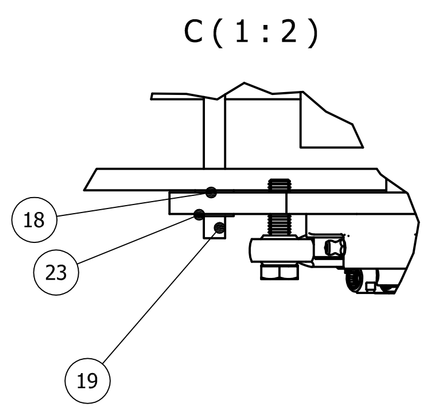

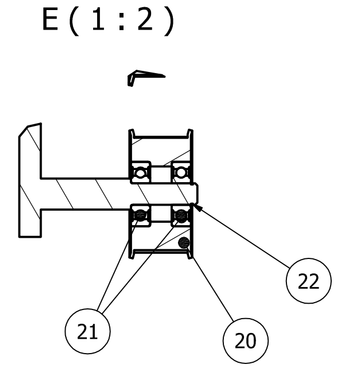

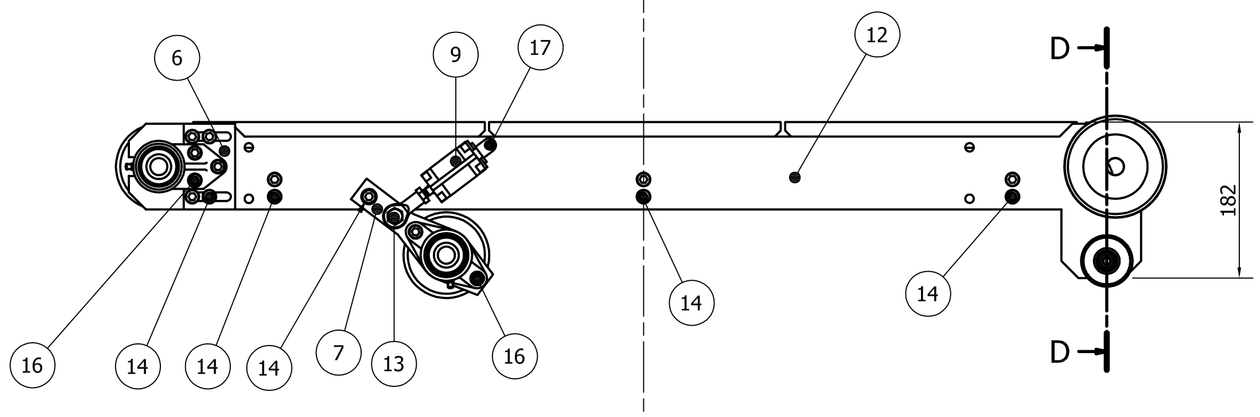

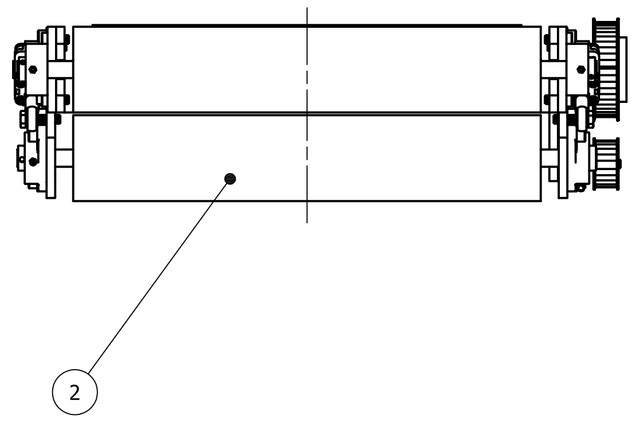

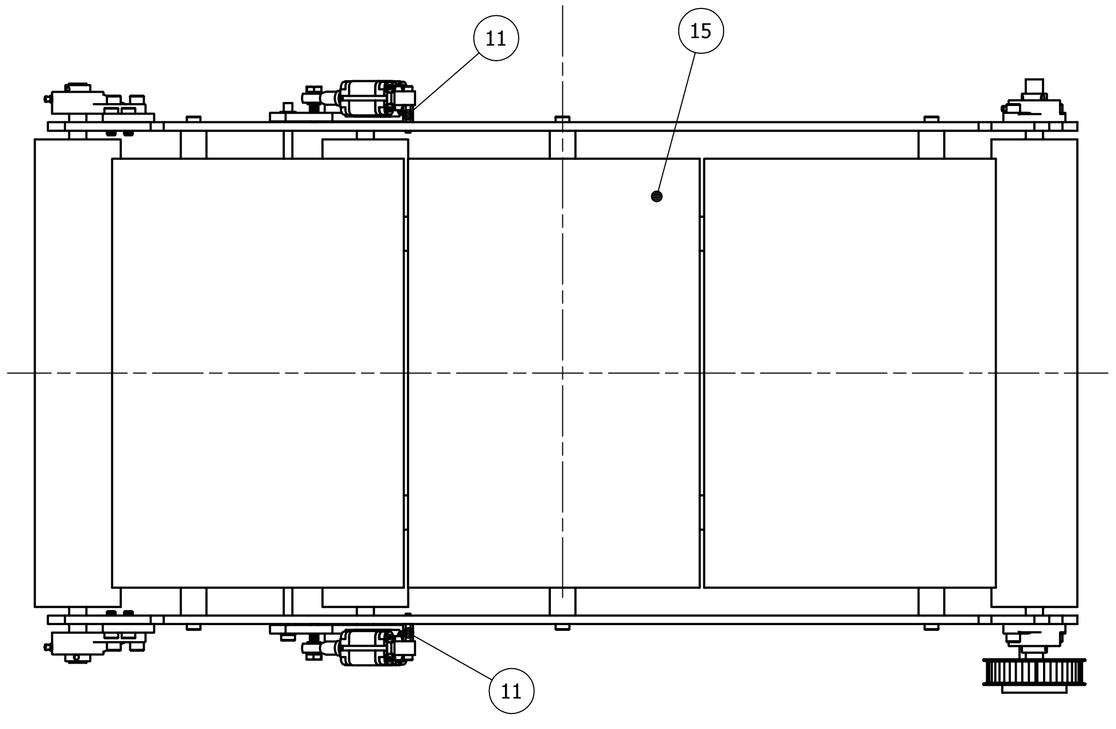

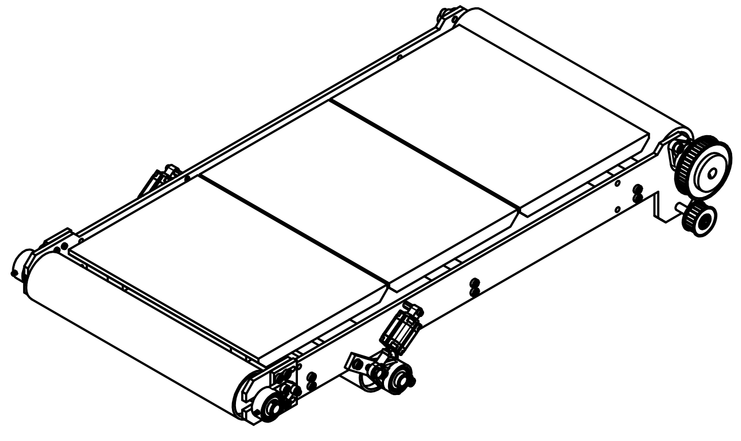

Osa	Varastonimike	Osan piirustusnumero	osa	Raaka-aineen tai osan nimitys/mitat/standardi/laatu/pintakäsittely	Kpl tai määrä
1		OSA 20		runko hoitopuoli	1
2				taittotela 100x545	1
3	993731			vetotela 100x545	1
4	917209			laakeriyksikkö Asahi fk204	2
5	917209			laakeriyksikkö Asahi FL204	4
6		OSA 21		Taittotelan laakeripeti	2
7		OSA 22		ohjautelan runko	2
8				hammashihnapyörä HTD 44-8M-20	1
9	917276			paineilmasylinteri Festoi ADUV-25-25-A-P-A	2
10		OSA 23		ohjausrullan kiinnitys akseli	1
11				korotusmutteri RT 620 M 6	2
12		OSA 24		runko käyttöpuoli	1
13				Kuusioruuvi - M10X35 DIN933	2
14				Kuusiokoloruuvi DIN 912 M10x25	20
15		156723		lämmityskuljettimen kehikko	1
16				Kuusiokoloruuvi DIN 912 M10x016	14
17				Kuusiokoloruuvi DIN 912 M6x20	2
18				Aluslevy DIN 125 M10/10,5	2
19				kiristys panta	1
20		OSA 14		Hammashihnapyörän koneistus 22-8M-20	1
21				Laakeri SKF 6200-2RSH	2
22				Lukkorengas A 10 x 1.00 DIN 471	1
23				Liukulaakeri SKF PCMF 101209 B	2

Muutospäiväys	Nro	Muuttanut	Hyväksynyt	Muutos	kpl

Päiväys 27.1.2012	Tulmiittajan piirustusnumero/tiedostoränimi	Tulmiittajan nimi		Suunnitellut Lasse Inget
Paikkakoodi	Tulmiintopaikan numero	Jaosnumero	Tarkastanut	Hyväksynyt / Mittakaava 1 : 5
STORAENSO Veitsiluoto	Tehdas, osasto, koneelkija, kone tai laite	Liittyy piirustukseen nro 022100		Materiaaliluettelo
	Tulmiintopaikan nimi	Sivu/sivuja		Ohjelma/versio/tiedosto ACAD/R2006/DWG
	Piirustuksen nimi (SAP:n asiakirjan kuvaus. Maksimi 40 merkkiä) Lämmityisosa kokoonpano Lisätietoja	Piirustusnumero 156722		Muutos 00

PRODUCED BY AN AUTODESK EDUCATIONAL PRODUCT
PRODUCED BY AN AUTODESK EDUCATIONAL PRODUCT
PRODUCED BY AN AUTODESK EDUCATIONAL PRODUCT