PRODUCED BY AN AUTODESK EDUCATIONAL PRODUCT

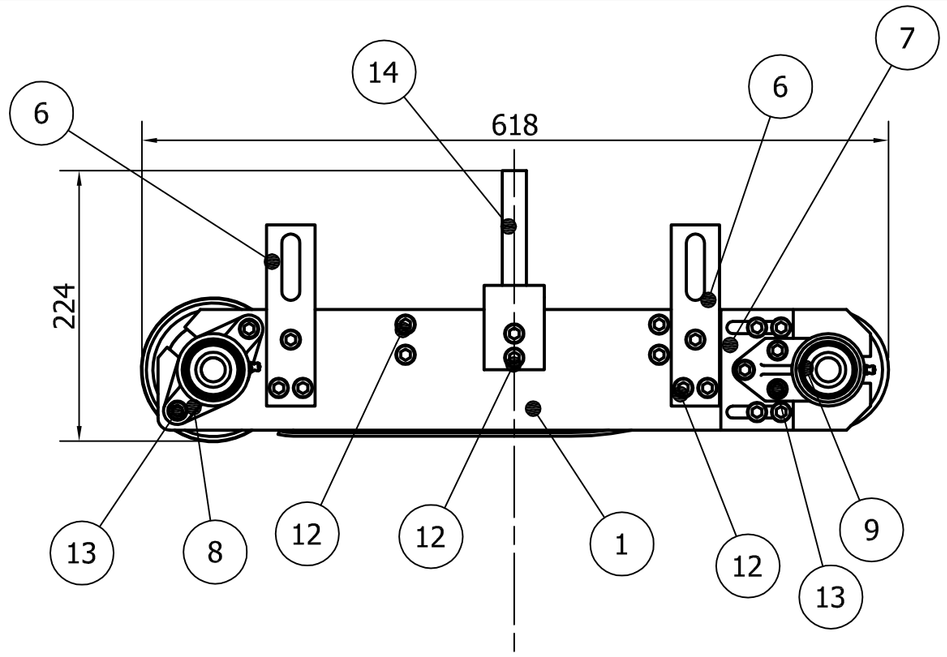

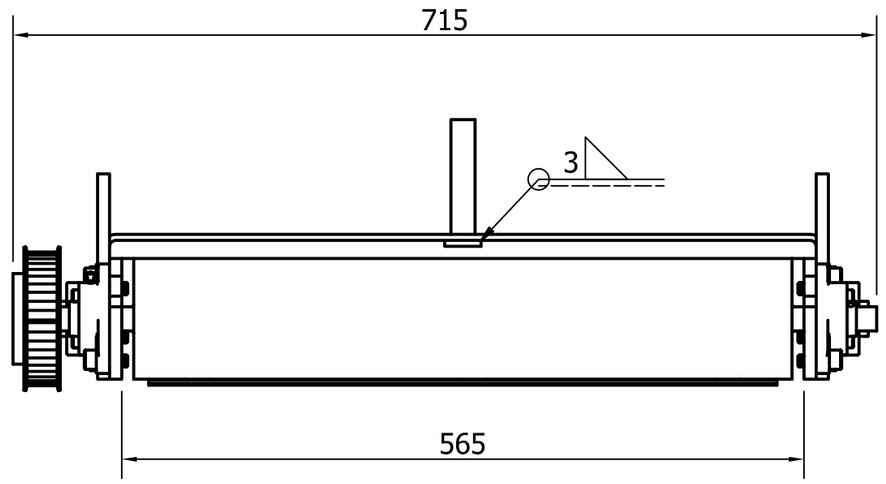

Osa	Varastonimike	Osan piirustusnumero	osa	Raaka-aineen tai osan nimitys/mitat/standardi/laatu/pintakäsittely	Kpl tai määrä
1		OSA 31		Runko	2
2				Taittorulla100x545 mm	1
3	993731			Vetorulla 100x545 mm	1
4		156726		Joustin komponentti	1
5		OSA 32		Korkeudensäätö alusta	1
6		OSA 33		Korkeudensäätö painiosalle	4
7		OSA 21		Taittopään laakeripeti	2
8	917209			Laakeriyksikkö Asahi FL 204	2
9	917209			Laakeriyksikkö Asahi FK 204	2
10				Hammashihnapyörä HTD 44-8M-20	1
11				kiinnitysholkki EX 10 / 20x47	1
12				Kuusiokoloruuvi DIN 912 M10x25	24
13				Kuusiokoloruuvi DIN 912 M10x016	10
14				Kuusioruuvi M20x110 DIN 933-8.8	1
15				Kuusioruuvi M10x50 DIN 933-8.8	6

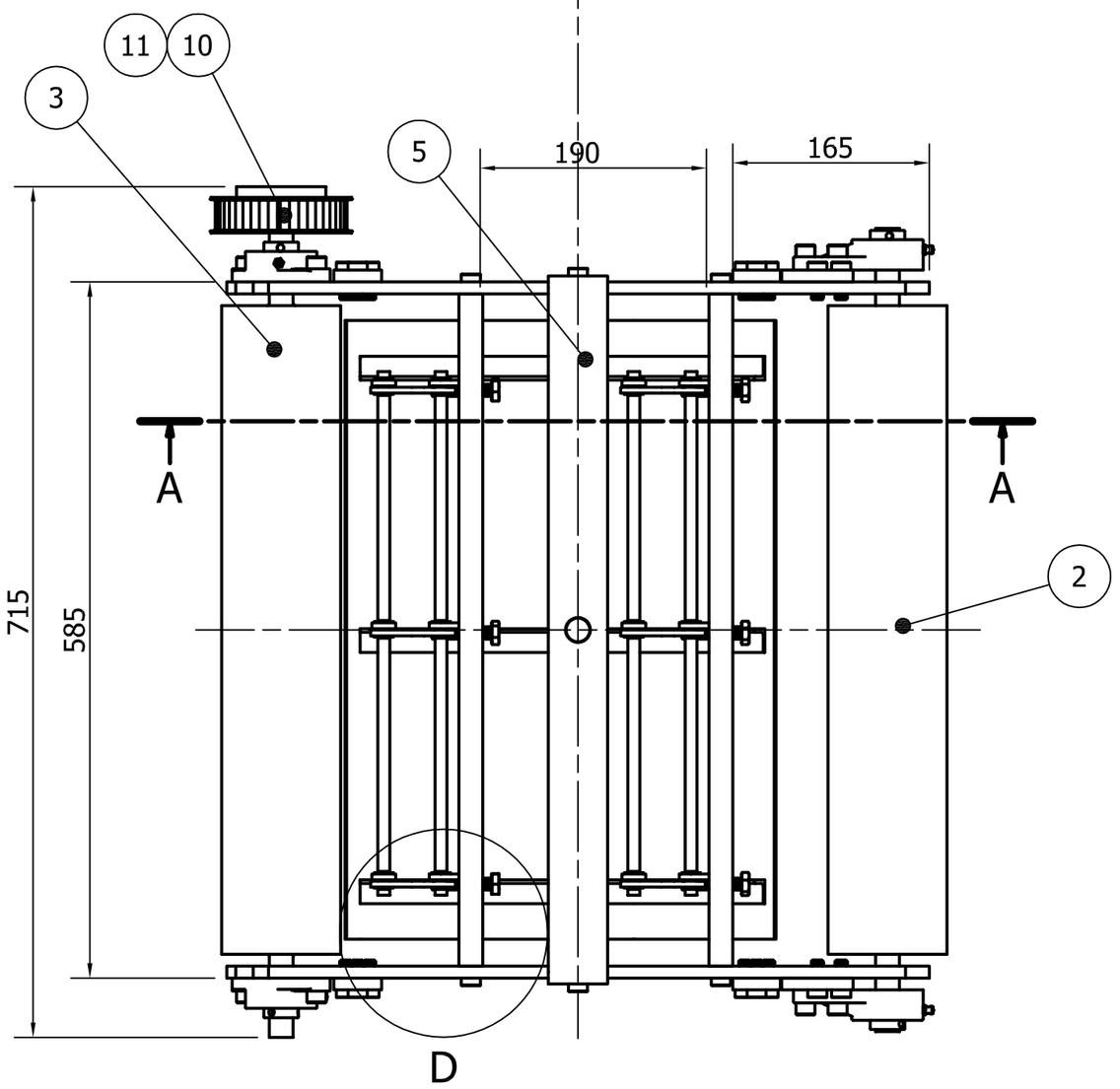

A-A (1 : 5)

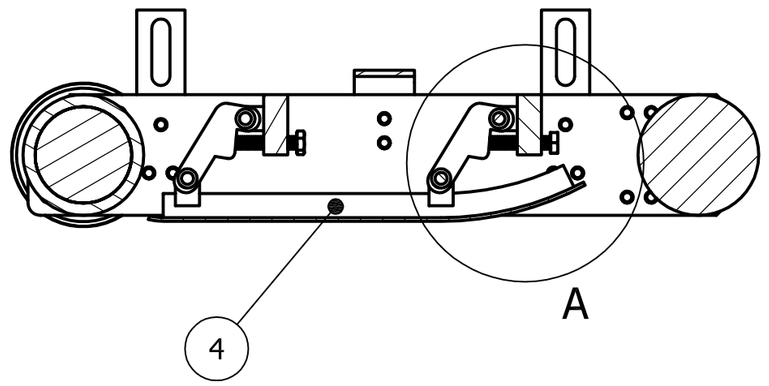

A (1:2)

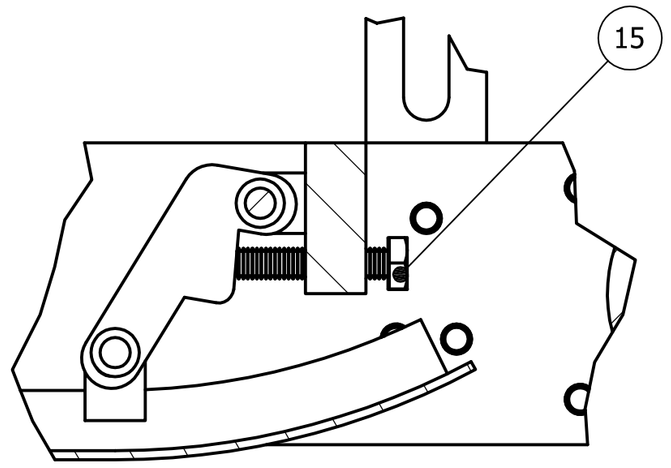

D (1:2)

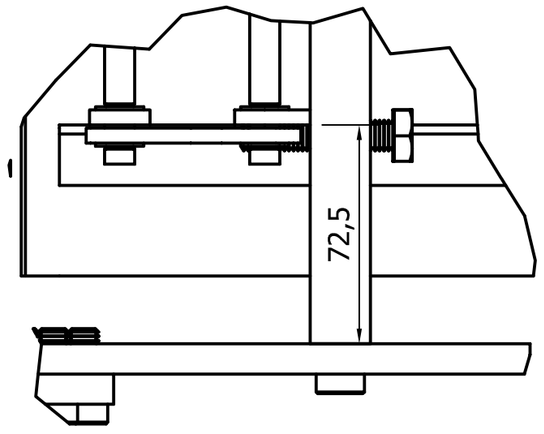

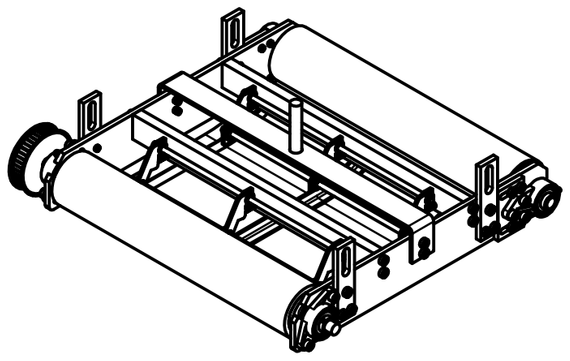

Muutospäiväys	Nro	Muuttanut	Hyväksynyt	Muutos	kpl

Päiväys 27.1.2012	Toimittajan piirustusnumero/tiedostonimi		Toimittajan nimi		Suunnitellut Lasse Inget
Paikkakoodi	Toimintopaikan numero		Jaosnumero	Tarkastanut	Hyväksynyt / Mittakaava 1 : 5
STORAENSO Veitsiluoto	Tehdas, osasto, konelinja, kone tai laite		Liittyy piirustukseen nro 022100		Materiaaliluettelo
	Toimintopaikan nimi		Sivu/sivuja		Ohjelma/versio/tiedosto ACAD/R2006/DWG
	Piirustuksen nimi (SAP:n asiakirjan kuvaus. Maksimi 40 merkkiä) Paininosa kokoonpano		Piirustusnumero 254019		Muutos 00
	Lisätietoja				

PRODUCED BY AN AUTODESK EDUCATIONAL PRODUCT
PRODUCED BY AN AUTODESK EDUCATIONAL PRODUCT
PRODUCED BY AN AUTODESK EDUCATIONAL PRODUCT